KALASHNIKOV

РУКОВОДСТВО ПО ЭКСПЛУАТАЦИИ
ГАРАНТИЙНЫЙ ТАЛОН

БЛОКИ КОНДИЦИОНЕРОВ ВОЗДУХА

СЕРИЯ ПАТРИОТ

ИНВЕРТОРНАЯ СПЛИТ-СИСТЕМА

KVAC-I-07OD-PT1
KVAC-I-09OD-PT1
KVAC-I-12OD-PT1
KVAC-I-18OD-PT1
KVAC-I-24OD-PT1

KVAC-I-07IN-PT1
KVAC-I-09IN-PT1
KVAC-I-12IN-PT1
KVAC-I-18IN-PT1
KVAC-I-24IN-PT1

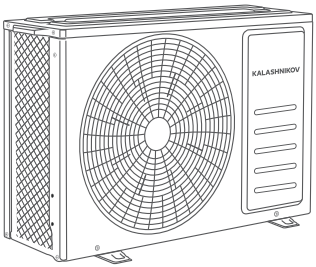

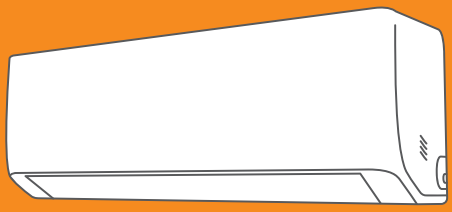

Перед началом эксплуатации прибора внимательно изучите данное руководство и храните его в доступном месте.

СОДЕРЖАНИЕ

Используемые обозначения 2
Важно знать 3
Правила безопасности 3
Устройство кондиционера 4
Пульт дистанционного управления 5
Управление кондиционером 6
Замена батарейки в пульте управления 8
Системные требования 9
Установка приложения ConnectLife.TRIR 9
Уход и обслуживание 11
Технические характеристики 12
Устранение неисправностей 13
Срок эксплуатации 14
Электрические схемы 15
Условия эксплуатации 17
Комплектация 17
Утилизация прибора 17
Дата изготовления 17
Гарантия 17
Сертификация продукции 18
Гарантийный талон 21

ИСПОЛЬЗУЕМЫЕ ОБОЗНАЧЕНИЯ

ВНИМАНИЕ!
Требования, несоблюдение которых может привести к тяжелой травме или серьезному повреждению оборудования.

ОСТОРОЖНО!
Требования, несоблюдение которых может привести к серьезной травме или летальному исходу.

ВАЖНО ЗНАТЬ

1. Если поврежден кабель питания, он должен быть заменен авторизованной сервисной службой во избежание серьезных травм
2. Кондиционер воздуха должен быть установлен с соблюдением существующих местных норм и правил эксплуатации электрических сетей
3. Производитель оставляет за собой право без предварительного уведомления покупателя вносить изменения в конструкцию, комплектацию или технологию изготовления изделия с целью улучшения его свойств
4. В тексте и цифровых обозначениях руководства могут быть допущены опечатки.
5. На корпусе прибора есть этикетка, на которой указаны основные технические характеристики кондиционера воздуха
6. После установки кондиционера электрическая вилка должна находиться в доступном месте.
7. Неисправные батарейки пульта должны быть заменены.
8. Кондиционер должен быть установлен на достаточно надежных кронштейнах.
9. Если после прочтения руководства у вас останутся вопросы по эксплуатации прибора, обратитесь к продавцу или в специализированный сервисный центр для получения разъяснений
10. Важные меры предосторожности и описание работы прибора, содержащиеся в данном руководстве, не включают всех возможных режимов и ситуаций, которые могут встречаться в процессе эксплуатации кондиционера воздуха. Необходимо понимать, что здравый смысл, осторожность и тщательность являются факторами, которые невозможно «встроить» ни в один прибор

Правила безопасности

ВНИМАНИЕ!
- Использование кондиционера при низких температурах может привести к его неисправности.
- Монтаж кондиционера должен осуществляться квалифицированными специалистами официального дилера.
- Перед установкой кондиционера убедитесь, что параметры местной электрической сети соответствуют параметрам, указанным на табличке с техническими данными прибора.
- Не допускается установка кондиционера в местах возможного скопления легковоспламеняющихся газови помещениях с повышенной влажностью (ванные комнаты, зимние сады).
- Не устанавливайте кондиционер вблизи источников тепла.
- Чтобы избежать сильной коррозии кондиционера, не устанавливайте наружный блок в местах возможного попадания на него соленой морской воды.
- Все кабели и розетки должны соответствовать техническим характеристикам прибора и электрической сети.
- Кондиционер должен быть надежно заземлен.

ВНИМАНИЕ!
- Внимательно прочитайте эту инструкцию перед установкой и эксплуатацией кондиционера, если у вас возникнут вопросы обращайтесь к официальному дилеру производителя.
- Используйте прибор только по назначению указанному в данной инструкции.
- Не храните бензин и другие летучие и легковоспламеняющиеся жидкости вблизи кондиционера – это очень опасно!
- Кондиционер не дает притока свежего воздуха! Чаще проветривайте помещение, особенно если в помещении работают приборы на жидком топливе, которые снижают количество кислорода в воздухе.

ОСТОРОЖНО!
- Не подключайте и не отключайте кондиционер от электрической сети, вынимая вилку из розетки, используйте кнопку ВКЛ/ВЫКЛ.
- Не засовывайте посторонние предметы в воздухозаборные решетки кондиционера. Это опасно, т.к. вентилятор вращается с высокой скоростью.
- Не позволяйте детям играть с кондиционером.
- Не охлаждайте и не нагревайте воздух в помещении очень сильно если в нем находятся дети или инвалиды.

Назначение
Прибор предназначен для охлаждения, обогрева, осушения и вентиляции воздуха в бытовых помещениях.

УСТРОЙСТВО КОНДИЦИОНЕРА

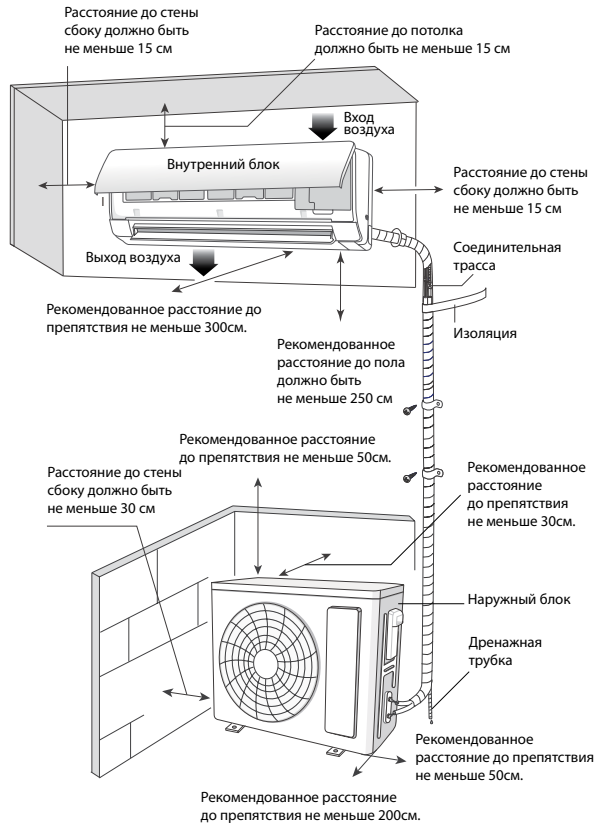

Воздухозаборная решетка	Воздух из помещения забирается через эту секцию и проходит через воздушный фильтр, на котором задерживается пыль.
Воздуховыпускная решетка	Кондиционированный воздух выходит из кондиционера через воздуховыпускную решетку.
Пульт ДУ	С помощью беспроводного пульта ДУ, можно включать и выключать кондиционер, выбирать режим работы, регулировать температуру, скорость вращения вентилятора, устанавливать работу кондиционера по таймеру, регулировать угол наклона жалюзи.
Межблочная трасса для хладагента	Внутренний и наружный блоки кондиционера соединены между собой медными трубками по которым течет хладагент.
Наружный блок	В наружном блоке находится компрессор, мотор-вентилятор, теплообменник и другие электрические части.
Дренажный шланг	Влага из воздуха конденсируется и отводится наружу через дренажный шланг.

ПРИМЕЧАНИЕ

Этот кондиционер состоит из внутреннего и наружного блоков. Управление кондиционером возможно с пульта ДУ.

В комплект поставки сплит системы входит:

- Внутренний блок – 1 шт.
- Наружный блок – 1 шт.
- Пульт дистанционного управления - 1 шт.
- Держатель настенный для пульта дистанционного управления -1 шт.
- Крепежная планка для внутреннего блока – 1шт.
- Дренажная трубка 0,5м – 1 шт.

ПУЛЬТ ДИСТАНЦИОННОГО УПРАВЛЕНИЯ

Для управления кондиционером с помощью дистанционного пульта, направьте пульт на кондиционер. Пульт будет управлять кондиционером с расстояния до 7 метров при условии отсутствия преград.

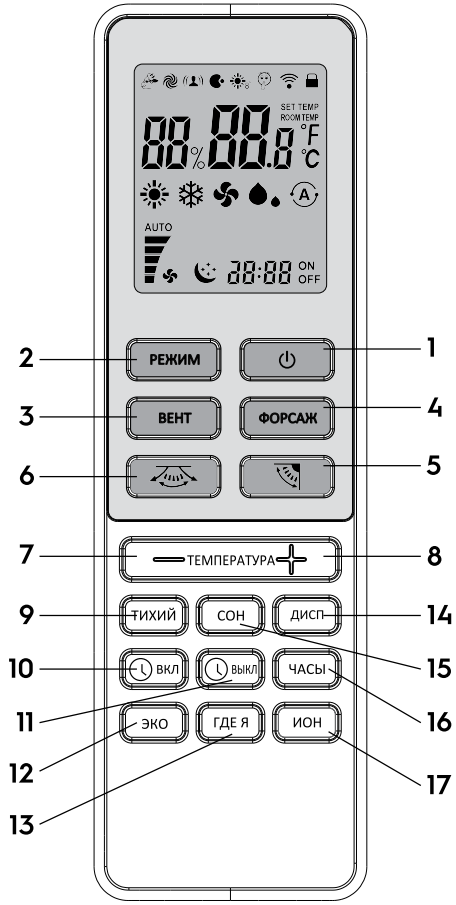

Пульт дистанционного управления

1. Кнопка включения/выключения
Данная кнопка включает и отключает прибор.

2. Кнопка «РЕЖИМ»
С помощью данной кнопки выбираются режимы работы: охлаждение (индикатор ❄), осушение (индикатор 💧),
вентиляция (индикатор 🌀), обогрева (индикатор ☀), автоматический режим (индикатор Ⓐ).

3. Кнопка «ВЕНТ»
С помощью данной кнопки выбирается скорость вращения вентилятора: от минимальной до максимальной и автоматическая.

4. Кнопка «ФОРСАЖ»
С помощью данной кнопки кондиционер начинает работу в интенсивном режиме на максимальное охлаждение до 18 °C.

5. Кнопка, регулирующая направление вертикальных жалюзи.

6. Кнопка, регулирующая направление горизонтальных жалюзи.

7,8. Кнопки управления температурой
При помощи данных кнопок вы можете устанавливать желаемую температуру в помещении, управляя «+» и «-».

9. Кнопка «ТИХИЙ»
Используется для включения/отключения режима бесшумной работы.

10,11. Кнопки «ВКЛ. / ВЫКЛ.» (ВКЛ / ВЫКЛ)
Служат для настройки таймера: «вкл.» режим установки времени включения кондиционера, «выкл.» режим установки времени отключения кондиционера.

12. Кнопка «ЭКО»
Служит для включения экономичного режима работы.

13. Кнопка «ГДЕ Я»
Включение/выключение функции поддержания заданной температуры вокруг пользователя (рядом с пультом ДУ).

14. Кнопка «ДИСП»
Служит для вкл. / выкл. дисплея прибора.

15. Кнопка «СОН»
Кнопка используется для включения или отключения ночного режима.

16. Кнопка «ЧАСЫ»
Данная кнопка при исользовании «+» и «-» устанавливает время.

17. Кнопка «ИОН»
Используйте данную кнопку для включения ионизатора воздуха.

Обозначение индикаторов на дисплее пульта ДУ

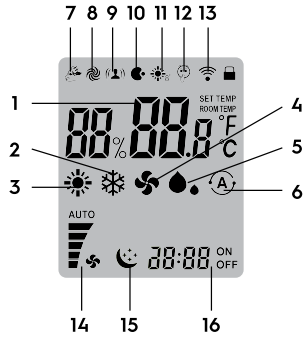

1. Индикатор установки температуры.
2. Индикатор режима охлаждения.
3. Индикатор режима обогрева.
4. Индикатор режима вентиляции.
5. Индикатор решима осушения.
6. Индикатор автоматического режима.
7. Индикатор режима энергосбережения.
8. Индикатор интенсивного режима.
9. Индикатор режима «Где я».
10. Индикатор включения «Ионизации»
11. Индикатор поддержания температуры.
12. Индикатор режима тихой работы.
13. Индикатор передачи сигнала.
14. Индикатор скорости вращения вентилятора.
15. Индикатор ночного режима работы.
16. Индикатор установки часов и таймера.

УПРАВЛЕНИЕ КОНДИЦИОНЕРОМ

Выбор режима

Если настройки автоматического режима работы кондиционера вас не устраивают, то выполните описанные ниже шаги, чтобы изменить настройки по вашему желанию.

ШАГ 1

Для запуска кондиционера нажмите кнопку ⏻

ШАГ 2

Нажмите кнопку выбора режимов «РЕЖИМ» и выберите требуемый:

Для режима обогрева ⟶ ☀
Для режима осушения ⟶ 💧
Для режима охлаждения ⟶ ❄
Для режима вентиляции ⟶ 🌀

ШАГ 3

Нажмите кнопку выбора значения температуры (ТЕМПЕРАТУРА) и установите желаемое значение температуры в диапазоне 18-32 °C

ШАГ 4

С помощью кнопки ВЕНТ задайте желаемую скорость вращения вентилятора. Если скорость вращения задана Ⓐ(автоматически) вентилятор включается автоматически, в зависимости от разницы между температурой в помещении и заданной температурой

ШАГ 5

Нажмите кнопки / и установите желаемое направление воздушного потока. Для выключения кондиционера опять нажмите кнопку ⏻

При включении кондиционера в режиме обогрева, температуру в помещении можно задать вручную с помощью пульта ДУ. Максимальное значение 32 °C. При включении кондиционера в режиме охлаждения, температура также устанавливается вручную, минимальное значение 18 °C. При выборе функции осушения, кондиционер поглащает влагу из воздуха, превращая ее в конденсат и выводя наружу. Температура в помещении при этом понижается. При выборе автоматического режима работы (AUTO) кондиционер работает автоматически в зависимости от разницы температуры в помещении и установленной температуры.

Автоматический выбор режима при различной температуре в помещении

Температура в помещении	Режим работы	Целевая температура
21 °C и ниже	Обогрев	22 °C
21–23 °C	Вентиляция	–
23–26 °C	Осушение	Температура уменьшается на 1,5 °C через 3 минуты
Более 26 °C	Охлаждение	22–23 °C

Вентиляция

Регулировка скорости вращения вентилятора

A. Автоматическая

Скорость вращения вентилятора будет автоматически контролироваться автоматикой, встроенной в кондиционер, если с помощью кнопки (ВЕНТ) установлен режим Ⓐ

B. Ручная

Если вы хотите регулировать скорость вращения вентилятора во время работы кондиционера, задайте с помощью кнопки ВЕНТ желаемую скорость вращения вентилятора.

Регулировка направления воздушного потока

A. В горизонтальной плоскости (вправо-влево)

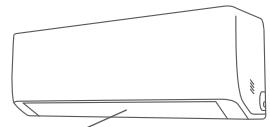

Вертикальные жалюзи
(для регулировки потока впарво-влево)

Направление воздушного потока по горизонтали можно регулировать с помощью пульта ДУ.

Нажмите кнопку на пульте ДУ и установите либо режим автоматического покачивания жалюзи, либо одно из фиксированных положений на ваше усмотрение. Для фиксации выбранного положения, нажмите кнопку повторно.

ПРИМЕЧАНИЕ:

При высокой влажности воздуха, при работе кондиционера в режимах охлаждения и осушения, вертикальные жалюзи должны быть направлены вперед. Если жалюзи находятся в крайнем левом или правом положении, на решетке возможно образование и выпадение конденсата.

B. В вертикальной плоскости (вверх-вниз)

Направление воздушного потока по вертикали можно регулировать с помощью пульта ДУ.

Нажмите кнопку на пульте ДУ и установите либо режим автоматического покачивания жалюзи, либо одно из фиксированных положений на ваше усмотрение. Для фиксации выбранного положения, нажмите кнопку повторно.

ПРИМЕЧАНИЕ:

Используйте кнопку на пульте ДУ для управления жалюзи. Если вы измените положение жалюзи вручную, то настроенное положение жалюзи с пульта ДУ и фактическое положение жалюзи не будут совпадать.

Если это произошло, отключите кондиционер, подождите, пока жалюзи закроются, затем опять включите кондиционер, теперь положение жалюзи будет соответствовать установленному.

Не оставляйте жалюзи направленными вниз при работе кондиционера на охлаждение, это может привести к образованию и выпадению конденсата.

ПРИМЕЧАНИЕ:

Не регулируйте вручную горизонтальные и вертикальные жалюзи, в противном случае произойдет их поломка.

Ночной режим работы

Режим сна используется для поддержания комфортных условий и экономии электроэнергии в ночное время. Для выбора режима сна, нажмите кнопку СОН на пульте ДУ, тогда появится значок , означающий, что кондиционер работает в режиме сна. Кондиционер автоматически каждый час увеличивает заданную температуру воздуха (при охлаждении на 1°C) и уменьшает (при обогреве на 3 °C). Через 2 часа (при охлаждении) и 3 часа (при обогреве) температура принимает постоянное значение и через 8 часов «ночной режим» автоматически выключается.

Для отмены этой функции, просто нажмите кнопку СОН еще раз.

ПРИМЕЧАНИЕ:

При включенной функции СОН в режиме охлаждения при заданной температуре 26 °C и выше, кондиционер температуру не меняет.

Установка времени на кондиционере

Для того что бы установить время на кондиционе, нажмите кнопку «ЧАСЫ», затем при при помощи «+» и «-» установите время. Однократное нажатие меняет время на 1 мин, удерживание кнопки в течении 5 секунд меняет время на 10 минут. Для изменения времени на 1 час удерживайте кнопку более продолжительное время.

Для фиксации выбранного времени нажмите кнопку «ЧАСЫ». Вы услышите звуковой сигнал, а после 3 секунд мигания время будет отражаться на дисплее пульта ДУ.

Включение и отключение кондиционера по таймеру

Для того что бы установить время включения кондиционера, нажмите кнопки «ВКЛ / ВЫКЛ», затем при помощи кнопок установите время.

Однократное нажатие меняет время на 1 мин, удерживание кнопки в течении 5 сек. меняет время на 10 мин. Для изменения времени на 1 час удерживайте кнопку более продолжительное время.

Для фиксации выбранного времени нажмите кнопку «ВКЛ». Вы услышите звуковой сигнал, а после 5 сек. мигания время будет отражаться на дисплее (загорится индикатор «ON»).

Для отмены данной функции повторно нажмите кнопку «ВКЛ».

Функции «ВЫКЛ» необходима для автоматического выключения прибора в заданное время. Время на отключение и отмена функции устанавливаются аналогично.

Интенсивный режим (ФОРСАЖ)

В этом режиме кондиционер охлаждает воздух более интенсивно, чем в обычном режиме. Это позволяет быстро создавать комфортное условия в помещении в жаркий сезон. Кондиционер принимает максимальную температуру по охлаждению 18 °C как заданную.

Для включения интенсивного режима нажмите кнопку ФОРСАЖ на пульте ДУ.

Для отмены интенсивного режима повторно нажмите кнопку ФОРСАЖ.

ПРИМЕЧАНИЕ:

При низкой температуре наружного воздуха на теплообменнике наружного блока может образоваться иней, в этом случае включается режим оттаивания. При этом выключается вентилятор внутреннего блока (в некоторых моделях он вращается с низкой скоростью). Через несколько минут кондиционер про-

должает работать в режиме обогрева (этот интервал может незначительно меняться, в зависимости от температуры наружного воздуха).

При входе в режим обогрева вентилятор внутреннего блока включается через некоторое время, когда достаточно нагреется теплообменник внутреннего блока, срабатывает защита подачи холодного воздуха в помещение.

Когда прекращается подача электропитания, кондиционер выключается. При подаче электропитания он автоматически включается через три минуты.

В режиме охлаждения или обогрева пластиковые детали кондиционера могут сжиматься и расширяться из-за резкого изменения температуры, в этом случае могут быть слышны щелчки. Это нормальное явление.

Пульт ДУ регулярно с интервалом в 3 минуты передает на внутренний блок значение температуры. Если сигнал не передается более 10 минут, например, вследствие утери пульта ДУ, кондиционер переключается на работу по датчику, встроенному во внутренний блок и поддерживает температуру в помещении. В таких случаях температура вокруг пульта ДУ может отличаться от температуры воздуха вокруг внутреннего блока.

Особенности режима оттаивания

• Когда температура в атмосфере очень низкая, а влажность очень высокая, теплообменник наружного блока может обмёрзнуть, что может негативно сказаться на эффективности работы кондиционера на обогрев. В этом случае предусмотрено автоматическое оттаивание теплообменника наружного блока.

• Режим оттаивания прерывает установленный режим работы сплит-системы на 5–15 минут. В режиме оттаивания вентиляторы внутреннего и наружного блока остановлены. В процессе оттаивания, из наружного блока может появиться некоторое количество пара, что не является неисправностью либо индикатором окончания процесса.

ЗАМЕНА БАТАРЕЕК В ПУЛЬТЕ УПРАВЛЕНИЯ

1. Мягко откройте крышку в соответствии с направлением, обозначенным при помощи верхней стрелки.

2. Вставьте две новые батарейки (AAA 1,5 V),



и расположите батарейки в соответствии с электрическими полями (+ и –).

3. Закройте крышку назад.

Функция подсветки (только для пультов управления с такой функцией)

Пульт управления имеет подсветку, которая может быть включена при помощи нажатия любой кнопки для удобства работы в темноте. Подсветка может автоматически быть включена, если не трогать пульт в течение 10 секунд.

Меры предосторожности

• Перед тем как использовать пульт дистанционного управления в первый раз, поставьте батарейки и убедитесь в том, что полярность «+» «-» соблюдена.

• Убедитесь в том, что пульт дистанционного управления направлен на получения сигнала, и нет препятствий между ним, и максимальное расстояние составляет 7 метров.

• Не позволяйте пульту управления падать и не швыряйте его. Не допускайте попадания жидкости в пульт дистанционного управления. Не подвергайте пульт дистанционного управления воздействию прямых солнечных лучей или чрезмерному нагреву.

• Если пульт дистанционного управления не работает нормально, то выньте батарейки на 30 секунд для его перезагрузки. Если пульт не работает, то замените батарейки.

• При замене батареек не смешивайте новые батарейки вместе со старыми или батарейками разного типа — это может стать причиной ошибки в работе пульта дистанционного управления.

• Если пульт дистанционного управления не использовался долгое время, то в первую очередь нужно убрать батарейки и не допустить утечку из них, так как они могут повредить пульт дистанционного управления.

• Утилизировать неработающие батарейки.

ПРИМЕЧАНИЕ:

Является универсальным пультом управления, который представляет все функциональные кнопки. Пожалуйста, отнеситесь с пониманием к тому, что некоторые из кнопок могут не работать, в зависимости от специфики кондиционера, который вы заказали.

ПРИМЕЧАНИЕ:

Во время включения пульт дистанционного управления отображает все символы, а во время работы только символы соответствующие текущим настройкам.

KALASHNIKOV

СИСТЕМНЫЕ ТРЕБОВАНИЯ

Советы по подключению к домашней сети Wi-Fi

• Расположите бытовой прибор как можно ближе к беспроводному маршрутизатору.

• При слабом уровне Wi-Fi сигнала может произойти отключение устройства и приложения, в зависимости от мощности сигнала Wi-Fi. Приобретите усилитель Wi-Fi сигнала (расширитель диапазона), чтобы повысить уровень сигнала Wi-Fi.

• Убедитесь, что к устройству не прикреплены металлические предметы, и нет других факторов, создающих помехи для передачи Wi-Fi сигнала.

• При динамическом сетевом соединении может выйти время ожидания ответа на запрос. В таком случае перезапустите подключение к сети.

• При завершении процессов управления динамическим сетевым подключением приложение и устройство могут отображать противоречивую информацию о настройках. Подключитесь к сети повторно для синхронизации информации.

Прочие требования и меры предосторожности

• При первом соединении с бытовым прибором смартфон должен быть подключен к Wi-Fi, а не к сети 3G/4G/5G;

• Использование данных сотовой сети при работе Приложения может привести к дополнительным расходам, если телефон подключен к сети с помощью 3G/4G/5G;

• Соединение с интернетом может не работать из-за наличия брандмауэров. В этом случае рекомендуется обратиться к Вашему интернет-провайдеру;

• Если интернет-провайдеру требуется идентификационный номер или пароль для подключения к Интернету, необходимо их ввести.

УСТАНОВКА ПРИЛОЖЕНИЯ CONNECTLIFE.TRIR

Найдите приложение ConnectLife.TRIR для смартфона в магазине Google Play или App Store. Следуйте инструкциям по загрузке и установке приложения. Либо отсканируйте указанный ниже QR-код

Как добавлять устройство

1. Откройте приложение **ConnectLife.TRIR.**

2. Подключите ваш смартфон к сети Wi-Fi с частотой 2,4 ГГц.

3. Перейдите в МЕНЮ в верхнем левом углу -> УСТРОЙСТВА -> нажмите на «+» в правом верхнем углу или на картинку внизу -> ДОБАВИТЬ НОВОЕ УСТРОЙСТВО -> ОЧИСТКА ВОЗДУХА -> выберите свое устройство.

4. Следуйте инструкциям ШАГИ -> ДАЛЕЕ -> перейдите в Настройки смартфона, подключите смартфон к устройству (начните с 'HIS-') -> вернитесь в приложение и нажмите НАСТРОЙКИ -> выберите беспроводной маршрутизатор из списка и введите пароль, подождите некоторое время для подключения.

ПРИМЕЧАНИЕ:

Одно устройство можно подключить только к одной учетной записи. Для подключения к другой учетной записи устройство необходимо отвязать от первой учетной записи.

Для сплит-системы:

Нажмите одновременно кнопки 5 и 6 управления жалюзи на пульте дистанционного управления 6 раз, при этом 5 раз прозвучит зуммер, и дождитесь индикации «77» или значок Wi-Fi на дисплее. Либо 8 раз нажмите кнопку «СОН» на проводном пульте дистанционного управления, соединение будет выполнено после того, как Вы услышите сигнал сети кондиционирования воздуха.

Коротко об автоматических функциях

Имеется три варианта автоматизации: Ручной запуск, Запуск в определенное время, Статус устройства. Ниже приведены рекомендации для пользователя по их добавлению в ConnectLife.TRIR.

1. Откройте приложение ConnectLife.TRIR.

2. Перейдите в меню в верхнем левом углу -> АВТОМАТИЗАЦИЯ -> ДОБАВИТЬ СЦЕНАРИЙ.

РУЧНОЙ ЗАПУСК: пользователь может использовать эту функцию для включения/отключения сценария вручную. Установленный пользователем сценарий может запускаться им вручную. При ручном запуске поддерживается работа с несколькими устройствами.

ЗАПУСК В ОПРЕДЕЛЕННОЕ ВРЕМЯ: это таймер 7x24. Пользователь может установить время и выбрать дни недели, а затем установить действия, которые будут выполняться в это время.

СТАТУС УСТРОЙСТВА: пользователи могут устанавливать различные критерии условий для устройств, например, мощность, режим, температура (влажность), скорость вентилятора; при соблюдении установленных условий будут выполняться действия, заданные пользователем.

ПРИМЕЧАНИЕ:

Все функции автоматизации поддерживают работу с несколькими устройствами.

Поиск проблем

1. Не удается пройти регистрацию

Причина:

1. Неверное название учетной записи или пароль;

2. Неверный формат электронной почты;

3. Не удалось получить письмо с кодом для активации учетной записи.

Решение:

1. Пожалуйста, следуйте подсказкам;

2. Зарегистрируйтесь с помощью электронной почты, указанной в верном формате;

3. Проверьте, не находится ли письмо с кодом в корзине или другой папке, либо обратитесь в местную службу поддержки за помощью.

2. Не удается войти в учетную запись

Причина:

1. Ошибка сети;

2. Неверный пароль от учетной записи;

3. Учетная запись неактивна.

Решение:

1. Убедитесь, что все в порядке с соединением;

2. Введите верный пароль;

3. Проверьте, был ли использован отправленный на электрон ную почту код.

3. Не подключается к Приложению

Причина:

1. Не включено питание сплит-системы;

2. Слабый сигнал беспроводной сети из-за нахождения маршрутизатора вне диапазона сети;

3. Беспроводная сеть не может быть подключена к Интернету;

4. Устройство не находится в режиме «Соединение»;

5. Приложение работает некорректно;

6. Неверный пароль для беспроводного маршрутизатора.

Решение:

1. Убедитесь, что питание устройства включено;

2. Отрегулируйте расположение беспроводного маршрутизатора или устройства;

3. Свяжитесь с местным сетевым провайдером;

4. Обратитесь к разделу «Добавление устройств»;

5. Отключите Wi-Fi на смартфоне, затем заново откройте или перезагрузите смартфон;

6. Введите верный пароль для беспроводного маршрутизатора.

4. Сплит-система постоянно находится вне сети

Причина:

1. Не включено питание сплит-системы;

2. Ошибка сети;

3. Сплит-система работает некорректно;

4. Соединение с приложением некорректно.

Решение:

1. Убедитесь, что питание устройства включено;

2. Отрегулируйте расположение беспроводного маршрутизатора или устройства, либо свяжитесь с местным Интернет-провайдером;

3. Отключите устройство от сети питания на 10 секунд и затем снова включите;

4. Перезапустите Приложение, либо отключите и снова запустите Wi-Fi на смартфоне.

5. Устройство не реагирует при дистанционном управлении

Причина:

1. Питание сплит-системы не включено;

2. Питание беспроводного маршрутизатора не включено;

3. Ошибка сети;

4. Соединение с приложением некорректно.

Решение:

1. Убедитесь, что питание устройства включено;

2. Убедитесь, что питание беспроводного маршрутизатора включено;

3. Отрегулируйте расположение беспроводного маршрутизатора или устройства, либо свяжитесь с местным Интернет-провайдером;

4. Перезапустите Приложение, либо отключите и снова запустите Wi-Fi на смартфоне.

6. Приложение внезапно закрывается

Причина:

1. Приложение для смартфона внезапно закрывается из-за нехватки памяти у смартфона;

2. В результате сетевой ошибки или перегрузки сервера, либо нестабильности соединения;

3. При обновлении системы Android или iOS.

Решение:

1. Закройте все ненужные приложения, работающие в фоновом режиме, перед использованием приложения;

2. Попробуйте войти снова чуть позже;

3. Пожалуйста, свяжитесь с сервисной службой.

KALASHNIKOV

УХОД И ОБСЛУЖИВАНИЕ

Чистка передней панели

• Выключите устройства с помощью пульта дистанционного управления или кнопки на внутреннем блоке до того, как вынете шнур из розетки.
• Чтобы снять переднюю панель кондиционера, зафиксируйте ее в верхней позиции и потяните на себя.

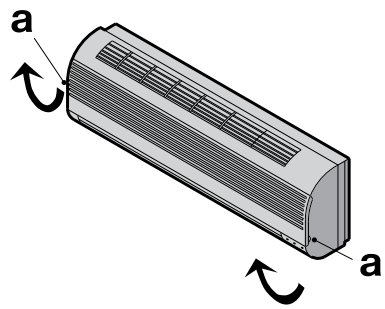

• Используйте сухую и мягкую тряпку для очистки панели. Если кондиционер загрязнен, используйте теплую воду (ниже 40 °C) для промывки панели.
• Ни в коем случае не используйте бензин, растворители и абразивные средства для очистки передней панели кондиционера.
• Не допускайте попадания воды на внутренний блок. Велика опасность получить удар электрическим током. Закройте переднюю панель путем нажатия позиции «b» по направлению вниз.

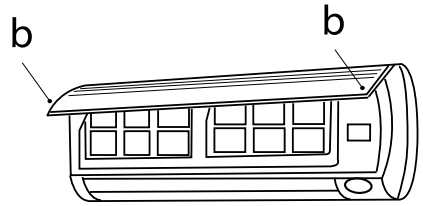

Чистка воздушного фильтра

Необходимо прочищать воздушный фильтр после его эксплуатации в течение 100 часов. Процесс очистки выглядит следующим образом:
• Отключите кондиционер.
• Откройте переднюю панель.
• Аккуратно потяните рычаг фильтра на себя.
• Извлеките фильтр.

Очистка и повторная установка воздушного фильтра

После очистки хорошо просушите фильтр. Установите фильтр на место. Снова закройте переднюю панель.

ПРИМЕЧАНИЕ:

Промывайте воздушный фильтр каждые две недели, если кондиционер работает в очень загрязненном помещении.

• Отключите кондиционер.
• Откройте переднюю панель.
• Аккуратно потяните рычаг фильтра на себя.
• Извлеките фильтр.

Очистка и повторная установка воздушного фильтра

После очистки хорошо просушите фильтр. Установите фильтр на место. Снова закройте переднюю панель.

ПРИМЕЧАНИЕ:

Промывайте воздушный фильтр каждые две недели, если кондиционер работает в очень загрязненном помещении.

ТЕХНИЧЕСКИЕ ХАРАКТЕРИСТИКИ

Модель			KVAC-I-07IN-PT1 / KVAC-I-07OD-PT1	KVAC-I-09IN-PT1 / KVAC-I-09OD-PT1	KVAC-I-12IN-PT1 / KVAC-I-12OD-PT1	KVAC-I-18IN-PT1 / KVAC-I-18OD-PT1	KVAC-I-24IN-PT1 / KVAC-I-24OD-PT1
Производительность, кВт	Охлаждение		2,3 (0,65-2,6)	2,7 (0,6-3,1)	3,7 (1,0-3,9)	5,0 (1,0-6,0)	6,5 (2,0-7,5)
	Обогрев		2,3 (0,7-2,8)	2,7 (0,5-3,1)	3,75 (0,9-4,0)	5,6 (1,6-6,25)	6,8 (2,0-7,8)
Потребляемая мощность, кВт	Охлаждение		0,7 (0,2 - 0,9)	0,84 (0,2 - 1,2)	1,2 (0,3 - 1,4)	1,5 (0,3 - 2,3)	2,1 (0,4 - 2,8)
	Обогрев		0,6 (0,2 - 0,9)	0,7 (0,2 - 0,9)	1,0 (0,3 - 1,3)	1,5 (0,4 - 2,3)	1,9 (0,4 - 2,7)
Энергоэффективность, кВт	Охлаждение	EER/SEER/ класс	3,26 /A	3,21 /A	3,21 /A	6,3 /A++	6,3 /A++
	Обогрев	COP/SCOP/ класс	3,77 /A	3,75 /A	3,61 /A	4,1 /A+	4,1 /A+
Рабочий ток, А	Охлаждение		3,2	4,2	5,2	6,6	9,7
	Обогрев		2,7	3,1	4,5	6,6	9,0
Электропитание			1 фаза, 230 В, 50 Гц				
Максимальная длина фреонопровода, м			20	20	20	20	20
Максимальный перепад высот, м			10	10	10	15	15
Минимальная длина трассы, м			3	3	3	3	3
Длина трубы без дозаправки, м			5	5	5	5	5
Диаметр газовой трубы, мм (дюймы)			9,52 (3/8")	9,52 (3/8")	9,52 (3/8")	12,70 (1/2")	12,70 (1/2")
Диаметр жидкостной трубы, мм (дюймы)			6,35 (1/4")	6,35 (1/4")	6,35 (1/4")	6,35 (1/4")	6,35 (1/4")
Диаметр дренажной трубы, мм			16,9	16,9	16,9	16,9	16,9
Внутренний блок			KVAC-I-07IN-PT1	KVAC-I-09IN-PT1	KVAC-I-12IN-PT1	KVAC-I-18IN-PT1	KVAC-I-24IN-PT1
Расход воздуха, м3/ч			600	600	600	660	700
Минимальный уровень шума, дБ(А)			22	22	25	30	31
Размеры (Ш х В х Г), мм	Без упаковки		817×205x274	817×205x274	817×205x274	972x229x300	1076x235x320
	В упаковке		880×265x335	880×265x335	880×265x335	1045x310x370	1170×315x390
Вес, кг	Без упаковки		7,3	7,8	8	11,5	13,0
	В упаковке		8,8	9,6	9,8	14,0	15,5
Наружный блок			KVAC-I-07OD-PT1	KVAC-I-09OD-PT1	KVAC-I-12OD-PT1	KVAC-I-18OD-PT1	KVAC-I-24OD-PT1
Потребляемая мощность, кВт	Охлаждение		0,7 (0,2 - 0,9)	0,84 (0,2 - 1,2)	1,2 (0,3 - 1,4)	1,5 (0,3 - 2,3)	2,1 (0,4 - 2,8)
	Обогрев		0,6 (0,2 - 0,9)	0,7 (0,2 - 0,9)	1,0 (0,3 - 1,3)	1,5 (0,4 - 2,3)	1,9 (0,4 - 2,7)
Хладагент/Заводская заправка хладагента (до 5 м), г			R32/0,38	R32/0,48	R32/0,6	R32/0,8	R32/1,1
Дополнительная заправка, г/м			12	12	12	12	12
Уровень шума, дБ(А)			52,5	52,5	53,5	56	57
Размеры (ШхГхВ), мм	Без упаковки		660×240x482	660×240x482	660×240x482	810x280x585	860×310x649
	В упаковке		780×315x530	780×315x530	780×315x530	940×385x630	995x420x705
Вес, кг	Без упаковки		20,5	20,5	22	31,0	41,0
	В упаковке		22,5	22,5	24	34,0	44,0
Гарантированный диапазон рабочих температур наружного воздуха, °C	Охлаждение		0 ~ 43°C			-15 ~ 45°C	
	Обогрев		-15 ~ 24°C			-20 ~ 24°C	

Производитель оставляет за собой право на внесение изменений в характеристики, комплектацию или дизайн товара без предварительного уведомления.

KALASHNIKOV

УСТРАНЕНИЕ НЕИСПРАВНОСТЕЙ

В случае возникновения проблем при эксплуатации или обнаружении неисправностей обратитесь к способам их устранения, указанным в таблице ниже.

В случае невозможности решения проблем указанными способами обратитесь в центр технического обслуживания.

Неисправность	Возможная причина	Устранение
Кондиционер не включается	1. Нет электропитания 2. Сработал автомат защиты 3. Слишком низкое напряжение в сети 4. Нажата кнопка ВЫКЛ 5. Батарейки в пульте ДУ разряжены	1. Восстановите электропитание 2. Обратитесь в сервисный центр 3. Обратитесь в Энергонадзор 4. Нажмите кнопку ВКЛ 5. Замените батарейки
Компрессор запускается, но вскоре останавливается	Посторонние предметы мешают доступу воздуха к наружному блоку	Уберите посторонние предметы
Тепло- или холодопроизводительность кондиционера недостаточна	1. Загрязнен и забит фильтр 2. Есть источники тепла или слишком много людей в помещении 3. Открыты окна и/или двери 4. Посторонние предметы перед внутренним блоком препятствуют воздухообмену 5. Задана слишком высокая температура в режиме охлаждения или слишком низкая в режиме обогрева 6. Наружная температура слишком низкая 7. Не работает система оттаивания	1. Очистите фильтр, чтобы улучшился воздухообмен 2. Удалите, если возможно, источники повышенного тепла 3. Закройте окна и двери 4. Уберите посторонние предметы 5. Задайте более высокую или низкую температуру 6. Не включайте кондиционер 7. Обратитесь к продавцу
Из кондиционера раздается потрескивание и поскрипывание	Пластиковые детали кондиционера могут расширяться и сжиматься при нагреве и охлаждении блока	Это нормальная ситуация
Не работает вентилятор внутреннего блока	1 Заданы неверные настройки с пульта ДУ 2. При входе в режим обогрева сработала функция защиты от подачи холодного воздуха в помещение	1. Проверьте настройки 2. Через несколько минут вентилятор заработает

ВНИМАНИЕ!

Во избежание поражения электрическим током не меняйте электропроводку и не проводите ремонт кондиционера самостоятельно.

Эффекты, не связанные с нарушением нормальной работы кондиционера

1. Кондиционер не работает

Кондиционер не включается сразу после нажатия кнопки "ON/OFF".

Если горит индикатор рабочего состояния, то это указывает на нормальное функционирование кондиционера. Устройство защиты кондиционера от частых пусков не позволяет включать кондиционер ранее, чем через 3 минуты после его отключения.

После включения кондиционера при низкой температуре НАРУЖНОГО воздуха активируется система защиты от подачи холодного воздуха в помещение.

2. Из внутреннего блока выходит белый туман и холодный воздух

Кондиционер работает в режиме охлаждения в помещении с высокой влажностью (при наличии пыли и паров масла в воздухе). Из-за скопления грязи во внутреннем блоке поддержание температуры воздуха в помещении на заданном уровне может оказаться невозможным. В этом случае следует провести чистку внутреннего блока. Выполнять эту работу должен

квалифицированный специалист. Сразу после отключения режима оттаивания из кондиционера , работающего в режиме обогрева, может выходить водяной пар.

3. Шум

При работе кондиционера могут быть слышны звуки текущей воды. Эти звуки вызваны течением хладагента по межблочным трубопроводами.

Звуки текущей воды могут быть слышны при оттаивании кондиционера и сразу после его отключения. Эти звуки связаны с изменением расхода хладагента и прекращением его течения.

При включении и отключении кондиционера могут быть слышны щелкающие звуки. Эти звуки вызваны тепловым расширением или сжатием пластмассовых деталей при изменении температуры корпуса.

4. Из внутреннего блока вылетает пыль

Это происходит при первом пуске кондиционера или после длительного перерыва в работе.

5. Кондиционер испускает неприятный запах

Кондиционер поглощает сигаретный дым, а также запах, исходящий от стен и мебели, и затем возвращает его в помещение.

6. Самопроизвольное переключение с режима ОХЛАЖДЕНИЯ на режим ВЕНТИЛЯЦИИ

Во избежание замораживания теплообменника кондиционер автоматически переключается в режим «ВЕНТИЛЯЦИЯ» и возвращается в режим «ОХЛАЖДЕНИЕ» через довольно длительный интервал времени.

При достижении заданной температуры воздуха компрессор отключается, и кондиционер продолжает работать в режиме ВЕНТИЛЯЦИЯ». При повышении температуры воздуха компрессор снова включается.

7. Переключение с режима ОБОГРЕВА в режим ВЕНТИЛЯЦИИ

При достижении заданной температуры воздуха компрессор отключается, и кондиционер продолжает работать в режиме ВЕНТИЛЯЦИИ. При снижении температуры воздуха компрессор снова включается.

8. Конденсат

При относительной влажности воздуха в по мещении выше 80 % на поверхности кондиционера может образоваться конденсат.

9. Режим оттаивания (в кондиционерах с режимами охлаждения и обогрева)

При обмерзании теплообменника наружного блока в режиме обогрева теплопроизводительность кондиционера снижается. Через некоторое время кондиционер автоматически переходит в режим оттаивания. При этом компрессор постоянно работает, а вентиляторы не вращаются. После завершения цикла оттаивания кондиционер возвращается в режим обогрева.

10. Режим обогрева

При работе в режиме обогрева кондиционер переносит теплоту, содержащуюся в наружном воздухе, внутрь помещения. При понижении температуры наружного воздуха теплопроизводительность кондиционера уменьшается, и температура обработанного воздуха понижается.

11. Система защиты от подачи холодного воздуха (только в кондиционерах с режимами охлаждения и обогрева)

Во избежание подачи в помещение холодного воздуха вентилятор внутреннего блока автоматически уменьшает скорость вращения или останавливается.

Это происходит в следующих случаях:

- Только что включился режим обогрева.
- Только что завершился цикл оттаивания.
- Очень низкая температура наружного воздуха.

12. Система защиты от частых пусков (трехминутная задержка)

При повторном пуске кондиционера сразу же после его отключения кондиционер включается только через 3 минуты.

СРОК ЭКСПЛУАТАЦИИ

Срок эксплуатации прибора составляет 10 лет при условии соблюдения соответствующих правил по установке и эксплуатации.

KALASHNIKOV

ЭЛЕКТРИЧЕСКИЕ СХЕМЫ

Внутренний блок KVAC-I-07IN-PT1, KVAC-I-09IN-PT1, KVAC-I-12IN-PT1

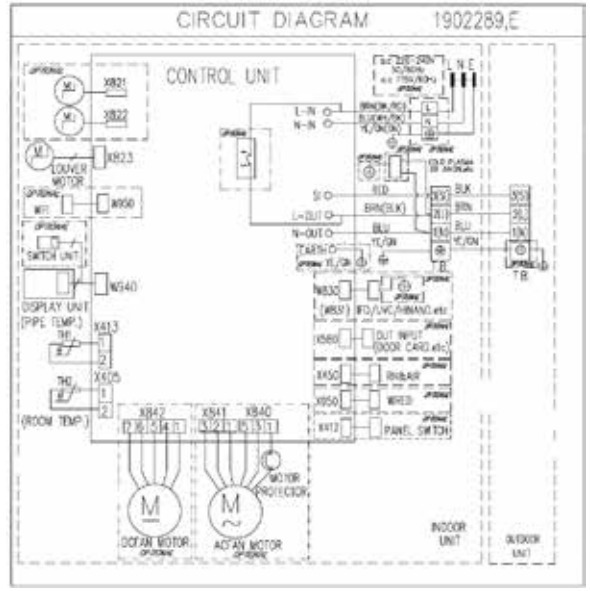

Внутренний блок KVAC-I-18IN-PT1, KVAC-I-24IN-PT1

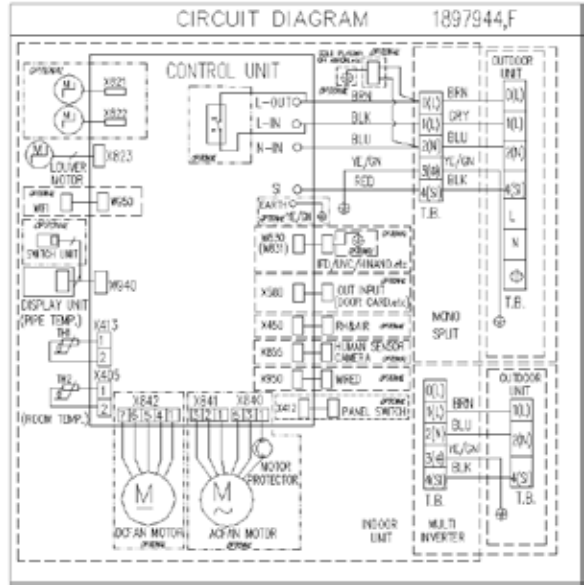

Наружный блок KVAC-I-07OD-PT1, KVAC-I-09OD-PT1, KVAC-I-12OD-PT1

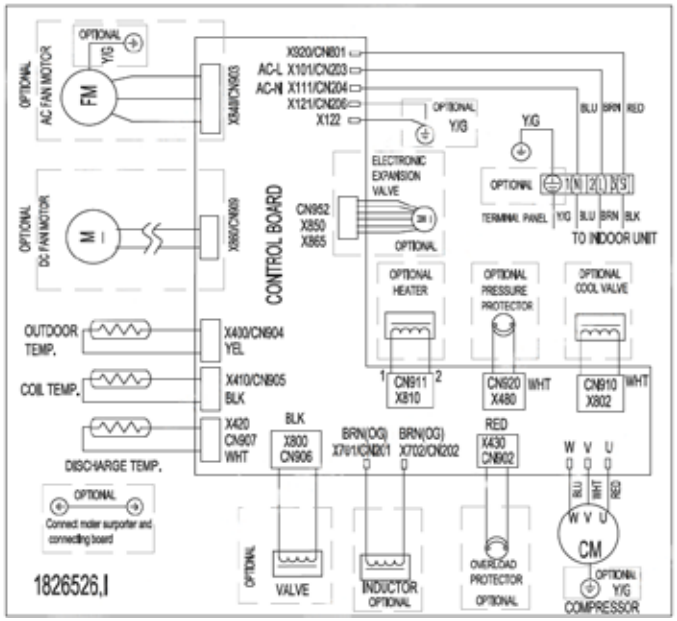

Наружный блок для KVAC-I-18OD-PT1, KVAC-I-24OD-PT1

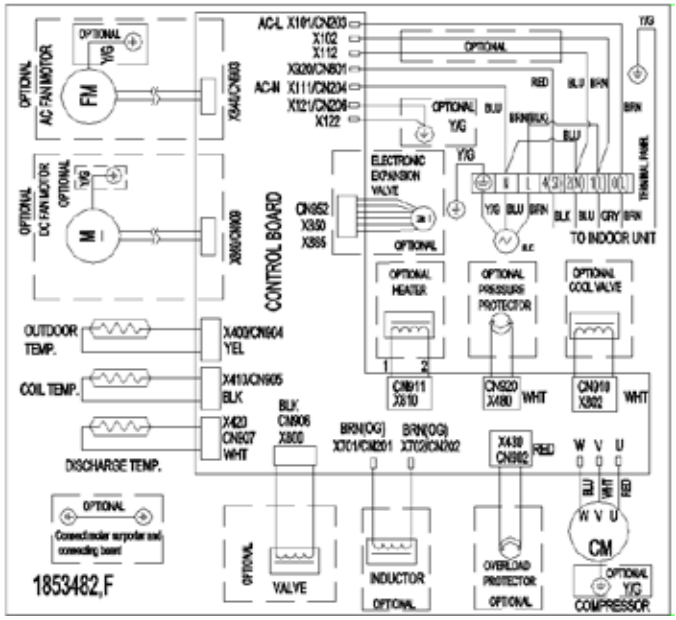

KALASHNIKOV

УСЛОВИЯ ЭКСПЛУАТАЦИИ

Для моделей:
KVAC-I-07IN-PT1 / KVAC-I-09IN-PT1 / KVAC-I-12IN-PT1

Режим работы	Охлаждение	Обогрев
Воздух в помещении	От +16 до +30 °C	Не выше +30 °C
Наружный воздух	От 0 до +43 °C	От -15 до +24 °C

Для моделей:
KVAC-I-18IN-PT1 / KVAC-I-24IN-PT1

Режим работы	Охлаждение	Обогрев
Воздух в помещении	От +16 до +30 °C	Не выше +30 °C
Наружный воздух	От -15 до +45 °C	От -20 до +24 °C

Чтобы предотвратить образование конденсата не допускайте длительного направления воздушного потока вниз в режиме «ОХЛАЖДЕНИЕ» или «ОСУШЕНИЕ».

Чрезмерный шум

- Устанавливайте кондиционер в месте, способном выдержать его вес, чтобы он работал с наименьшим шумом.
- Устанавливайте наружный блок кондиционера в месте, где выброс воздуха и шум от работы кондиционера не помешают соседям.
- Не устанавливайте какие-либо заграждения перед наружной частью кондиционера, т.к. это увеличивает шум.

Особенности режима ОБОГРЕВ

Предварительный нагрев.

После начала работы кондиционера в режиме ОБОГРЕВ, теплый воздух начинает поступать только через 2-5 минут.

Размораживание наружного блока. В процессе обогрева кондиционер будет автоматически размораживаться для увеличения своей производительности. Обычно это занимает от 5 до 15 минут. Во время размораживания вентиляторы не работают. После того, как размораживание завершено, режим обогрева включается автоматически.

КОМПЛЕКТАЦИЯ

- Кондиционер сплит-система бытовая (наружный и внутренний блок);
- Крепления для монтажа на стену (только для внутреннего блока);
- Пульт ДУ;
- Инструкция (руководство пользователя);
- Гарантийный талон (в инструкции).

УТИЛИЗАЦИЯ ПРИБОРА

По истечение срока службы прибор должен подвергаться утилизации в соответствии с нормами, правилами и способами, действующими в месте утилизации.

Не выбрасывайте прибор вместе с бытовыми отходами.

По истечение срока службы прибора, сдавайте его в пункт сбора для утилизации, если это предусмотрено нормами и правилами вашего региона. Это поможет избежать возможных последствий вредного влияния на окружающую среду и здоровье человека, а также будет способствовать повторному использованию компонентов изделия.

Информацию о том, где и как можно утилизировать прибор можно получить от местных органов власти.

ДАТА ИЗГОТОВЛЕНИЯ

Дата изготовления указана на стикере на корпусе прибора, а также зашифрована в Code-128. Дата изготовления определяется следующим образом:

$$\frac{XXXXXXXXXX\ldots X_n}{A}\Big/\frac{XXXX}{}$$

A – год и месяц производства

ГАРАНТИЯ

Гарантийное обслуживание кондиционера производится в соответствии с гарантийными обязательствами, перечисленными в гарантийном талоне.

СЕРТИФИКАЦИЯ ПРОДУКЦИИ

Товар соответствует требованиям:
ТР ТС 004/2011 «О безопасности низковольтного оборудования»
ТР ТС 020/2011 «Электромагнитная совместимость технических средств»
ТР ЕАЭС 037/2016 «Об ограничении применения опасных веществ в изделиях электротехники и радиоэлектроники»

Произведено:
ХАЙСЕНС (ГУАНГДОНГ) ЭЙР КОНДИТИОНИНГ КО., ЛТД. № 8, Хайсенс Роуд, демонстрационный парк передовых производственных технологий Цзянша, город Цзянмэнь, провинция Гуандун, Китай

ХАЙСЕНС ЭЙР КОНДИТИОНИНГ КО., ЛТД
№ 1, Хайсенс Роуд, Наньцунь, Пинду, город Циндао, провинция Шаньдун, Китай

The manufacturer:
Hisense (Guangdong) Air Conditioning Co., Ltd
No. 8, Hisense Road, Advanced Manufacturing Jiangsha
Demonstration Park, Jiangmen city, Guangdong province, P.R.China

Hisense Air conditioning Co., LTD
No. 1, Hisense Road, Nancun Town, Pingdu City, Qingdao city, Shangdong Province, P.R.China

Импортер в РФ и уполномоченная организация:
ООО «СЕВЕРКОН», Российская Федерация, 109052, Г.Москва, ВН.ТЕР.Г. МУНИЦИПАЛЬНЫЙ ОКРУГ НИЖЕГОРОДСКИЙ, ПР-КТ РЯЗАНСКИЙ, Д. 2, СТР. 86, ЭТАЖ 4, ПОМЕЩ. VI

Сделано в Китае

KALASHNIKOV

Протокол о приемке оборудования

после проведения пусконаладочных работ

г._____ "_____"_____20_____г.

Для проведения пусконаладочных работ предъявлено следующее оборудование: _____

_____

смонтированное по адресу:_____

_____

Установлено, что:

1. Проект разработан_____
(наименование проектной организации, номера чертежей и даты).

2. Монтажные работы выполнены _____
(наименование монтажной организации)

Примечание - Паяные соединения медных труб:

- ……(место пайки); -……..(число паек)

3. Дата начала монтажных работ _____
(время, число, месяц и год)

4. Дата окончания монтажных работ _____
(время, число, месяц и год)

Установлено, что бытовая система кондиционирования готова (не готова) к тестовому запуску

Ответственный_____

ФИО монтажника /подпись/

Во время тестового запуска бытовая система кондиционирования проверена на всех режимах, предусмотренных заводом-изготовителем, и признана исправной. Устройства защиты срабатывают своевременно.

Пусконаладочные работы окончены.

_____

ФИО монтажника /подпись/

Работы принял. Претензий не имею

_____

ФИО заказчика /подпись/

Протокол тестового запуска

Тестовый запуск бытовой системы кондиционирования выполнен

«_____» _____ 20_____г. в _____

Во время тестового запуска определены основные параметры работы бытовой системы кондиционирования, представленные в таблице 1

Таблица 1 - Параметры бытовой системы кондиционирования при тестовом запуске

№	Контролируемый параметр	Требуется	Фактическое значение	
1	Рабочее напряжение, В	От 200 до 240		
2	Рабочий ток, А	Менее 110% от номинального значения	Охлаждение	
			Нагрев	
3	Перепад температуры воздуха на теплообменном аппарате испарительного блока, °С	Не менее 8	Охлаждение	
			Нагрев	
4	Перепад температуры воздуха на теплообменном аппарате компрессорно-конденсаторного блока, °С	От 5 до 12	Охлаждение	
			Нагрев	

Фактические значения параметров бытовой системы кондиционирования соответствуют (не соответствуют) требуемым значениям.

Во время тестового запуска бытовая система кондиционирования проверена на всех режимах, предусмотренных заводом-изготовителем, и признана исправной. Устройства защиты срабатывают своевременно.

Пусконаладочные работы окончены.

_____

ФИО монтажника /подпись/

Работы принял. Претензий не имею

_____

ФИО заказчика /подпись/

KALASHNIKOV

ГАРАНТИЙНЫЙ ТАЛОН

Настоящий документ не ограничивает определенные законом права потребителей, но дополняет и уточняет оговоренные законом обязательства, предполагающие соглашение сторон либо договор

Поздравляем Вас с приобретением техники отличного качества!
Убедительно просим вас во избежание недоразумений до установки/эксплуатации изделия внимательно изучить его инструкцию по эксплуатации. В конструкцию, комплектацию или технологию изготовгения изделия, с целью улучшения его технических характеристик, могут быть внесены изменения. Такие изменения вносятся без предварительного уведомления Покупателя и не влекут обязательств по изменению/улучшению ранее выпущенных изделий.
Дополнительную информацию об этом и других изделиях Вы можете получить у Продавца или на наших информационных ресурсах:

По вопросам гарантийного обслуживания обращаться в авторизованные сервисные центры, указанные на сайте: www.severcon.ru/support/service/centre/

Внешний вид и комплектность изделия
Тщательно проверьте внешний вид изделия и его комплектность, все претензии по внешнему виду и комплектности предъявляйте Продавцу при покупке изделия. Гарантийное обслуживание купленного вами прибора осуществляется через Продавца, специализированные сервисные центры или монтажную организацию, проводившую установку прибора (если изделие нуждается в специальной установке, подключении или сборке). По всем вопросам, связанным с техобслуживанием изделия, обращайтесь в специализированные сервисные центры.
Подробная информация о сервисных центрах, уполномоченных осуществлять ремонт и техническое обслуживание изделия, находится на вышеуказанном сайте.

Заполнение гарантийного талона
Внимательно ознакомьтесь с гарантийным талоном и проследите, чтобы он был правильно заполнен и имел штамп Продавца. При отсутствии штампа Продавца и даты продажи (либо кассового чека с датой продажи) гарантийный срок исчисляется с даты производства изделия. Запрещается вносить в гарантийный талон какие-либо изменения, а также стирать или переписывать указанные в нём данные. Гарантийный талон должен содержать: наименование и модель изделия, его серийный номер, дата продажи, а также имеется подпись уполномоченного лица и штамп Продавца. В случае неисправности прибора по вине изготовителя обязательство по устранению неисправности будет возложено на уполномоченную изготовителем организацию. В данном случае покупатель вправе обратиться к Продавцу. Ответственность за неисправность прибора, возникшую по вине организации, проводившей установку (монтаж) прибора возлагается на монтажную организацию. В данном случае необходимо обратиться к организации, проводившей установку (монтаж) прибора. Для установки (подключения) изделия (если оно нуждается в специальной установке, подключении или сборке) рекомендуем обращаться в специализированные сервисные центры, где можете воспользоваться услугами квалифицированных специалистов. Продавец, уполномоченная изготовителем организация, импортер и изготовитель не несут ответственности за недостатки изделия, возникшие из-за его неправильной установки (подключения). Настоящая гарантия не дает права на возмещение и покрытие ущерба, произошедшего в результате переделки или регулировки изделия, без предварительного письменного согласия изготовителя, с целью приведения его в соответствие с национальными или местными техническими стандартами и нормами безопасности, действующими в любой другой стране, кроме РФ, где это изделие было первоначально продано.

ТИП	**Срок службы**
Сплит-системы, мобильные кондиционеры, осушители, электрические обогреватели (конвекторы), масляные радиаторы, водонагреватели, инфракрасные обогреватели для встройки в подвесные потолки	10 (десять) лет
Электрические инфракрасные обогреватели, электрические тепловые пушки, завесы	7 (семь) лет
Остальные изделия	5 (пять) лет

ТИП	Гарантийный срок[1]
Инфракрасные обогреватели для встройки в подвесные потолки	5 (пять) лет
Сплит-системы	4 (четыре) года
Сплит-системы инвертерные	5 (пять) лет
Сплит-системы, мобильные кондиционеры, осушители воздуха, водонагреватели, электрические инфракрасные обогреватели, электрические тепловые пушки, газовые теплогенераторы, завесы, водяные тепловентиляторы	см. инструкцию по эксплуатации изделия
Инфракрасные газовые обогреватели, дизельные теплогенераторы, маслонаполненные обогреватели и остальные изделия	см. инструкцию по эксплуатации изделия

Настоящая гарантия распространяется на производственные или конструкционные дефекты изделия
Выполнение ремонтных работ и замена дефектных деталей изделия специалистами уполномоченного сервисного центра производятся в сервисном центре или непосредственно у Покупателя (по усмотрению сервисного центра). Гарантийный ремонт изделия на территории Российской Федерации выполняется в срок не более 45 дней. В случае если во время устранения недостатков товара станет очевидным, что они не будут устранены в определённый соглашением Сторон срок, Стороны могут заключить соглашение о новом сроке устранения недостатков товара. Гарантийный срок на комплектующие изделия (детали, которые могут быть сняты с изделия без применения каких-либо инструментов, т. е. ящики, полки, решётки, корзины, насадки, щётки, трубки, шланги и др. подобные комплектующие) составляет 3 (три) месяца. Гарантийный срок на новые комплектующие, установленные на изделие при гарантийном или платном ремонте, либо приобретённые отдельно от изделия, составгяет 3 (три) месяца со дня выдачи отремонтированного изделия Покупателю, либо продажи последнему этих комплектующих. Гарантийное обслуживание на территории иных стран осуществляется в соответствии с требованиями местного законодательства. По вопросам гарантийного обслуживания можно обращаться к продавцу или по электронной почте.

Настоящая гарантия не распространяется на:
• периодическое обслуживание и сервисное обслуживание изделия (чистку, замену фильтров или устройств, выполняющих функции фильтров);
• любые адаптации и изменения изделия, вт. ч. с целью усовершенствования и расширения обычной сферы его применения, которая указана в Инструкции по эксплуатации изделия, без предварительного письменного согласия изготовителя.

Настоящая гарантия также не предоставляется в случаях, если недостаток в товаре возник в результате:
• использования изделия не по его прямому назначению, не в соответствии с его Инструкцией по эксплуатации, в том числе эксплуатации изделия с перегрузкой ипи совместно со вспомогательным оборудованием, не рекомендуемым Продавцом, упопномоченной изготовителем организацией, импортёром, изготовителем;
• наличия на изделии механических повреждений (сколов, трещин и т. д.), воздействий на изделие чрезмерной силы, химически агрессивных веществ, высоких температур, повышенной влажности/запылённости, концентрированных паров, если что-либо из перечисленного стало причиной неисправности изделия;
• ремонта/наладки/инсталляции/адаптации/пуска изделия в эксплуатацию не уполномоченными на то организациями/ лицами;
• неаккуратного обращения с устройством, ставшего причиной физических , либо косметических повреждений поверхности;
• если нарушены правила транспортировки/хранения/монтажа/эксплуатации;
• стихийных бедствий (пожар, наводнение и т. д.) и других причин, находящихся вне контроля Продавца, уполномоченной изготовителем организации, импортёра, изготовителя и Покупателя, которые причинили вред изделию;
• неправипьного подключения изделия к электрической или водопроводной сети, а также неисправностей (несоответствие рабочих параметров) электрической или водопроводной сети и прочих внешних сетей;
• дефектов, возникших вследствие попадания внутрь издел ия посторонних предметов, жидкостей, кроме предусмотренных инструкцией по эксплуатации, насекомых и продуктов их жизнедеятельности и т. д.;
• необходимости замены ламп, фильтров, элементов питания, аккумуляторов, предохранителей, а также стеклянных/фарфоровых/матерчатых и перемещаемых вручную деталей и других дополнительных быстроизнашивающихся/сменных деталей изделия, которые имеют собственный о граниченный период работоспособности, в связи с их естественным износом;
• дефектов системы, в которой изделие использовалось как элемент этой системы.

Особые условия гарантийного обслуживания кондиционеров
Настоящая гарантия не распространяется на недостатки работы изделия в случае, если Покупатель по своей инициативе (без учета соответствующей информации Продавца) выбрал и купил кондиционер надлежащего качества, но по своим техническим характеристикам не предназначенный для помещения, в котором он был впоследствии установлен Покупателем.
Уважаемый Покупатель!
Напоминаем, что неквалифицированный монтаж кондиционеров может привести к его неправильной работе и, как следствие, к выходу изделия из строя. Монтаж данного оборудования должен производиться со гласно документу СТО НОСТРОЙ 223.-2011 о «Монтаже и пуска-наладке испарительных компрессорно-конденсаторных блоков бы товых систем кондиционирования в зданиях и сооружениях» с обязательным проведением пуска-наладочных работ и обязательным заполнением протокола о приемке оборудования после проведения пусконаладочных работ. В случае возникновения в кондиционерах недостатков в результате нарушения порядка их установки гарантия не распространяется. Гарантию на монтажные работы и связанные с ними недостатки в работе изделия несет монтажная организация.

Особые условия эксплуатации кондиционеров
Настоящая гарантия не предоставляется, когда по требованию/ желанию Покупателя в нарушение действующих в РФ требований СНиПов, стандартов и иной технической документации: был неправигьно подобран и куплен кондиционер (-ы) для конкретного помещения; были неправильно смонтирован(-ы) (установлен(-ы)) блок(-и) купленного Покупателем кондиционера. Также обращаем внимание Покупателя на то, что в соответствии с Жилищным Кодексом РФ Покупатель обязан согласовать монтаж купленного кондиционера(-ов) с эксплуатирующей организацией и компетентными органами ис полнительной власти субъекта Российской Федерации. Продавец, Уполномоченная изготовителем организация, Импортер, Изготовитель снимают с себя всякую ответственность за любые неблагоприятные последствия, связанные с использованием купленно кондиционера (-ов) без утвержденного плана монтажа и разрешения вышеуказанных организаций.

Памятка по уходу за кондиционером:
1. Один раз в 2 недели (при интенсивной эксплуатации чаще), контролируйте чистоту воздушных фильтров во внутреннем блоке (см. инструкцию по эксплуатации). Защитные свойства этих фильтров основаны на электростатическом эффекте, поэтому даже при незначительном загрязнении фильтр перестает выполнять свои функции;
2. Один раз в год необходимо проводить профипактические работы, включающие в себя очистку от пыли и грязи теплообменников внутреннего и внешнего блоков, проверку давления в системе, диагноаику всех электронных ком понентов кондиционера, чистку дренажной системы. Данная процедура предотвратит появление неисправностей и обеспечит надежную работу вашего кондиционера;

3. Один раз в год (лучше весной), при необходимости, следует вычистить теплообменник наружного блока и проверить работу кондиционера на всех режимах. Это обеспечит надежную работу вашего кондиционера;
4. Необходимо учесть, что эксплуатация кондиционера в зимних условиях имеет ряд особенностей. При крайне низких температурах: от -10 ОС и ниже для кондиционеров не инверторного типа и от -15 °С и ниже для кондиционеров инверторного типа рекомендуется испол ьзовать кондиционер только в режиме вентиляции. Запуск кондиционера для работы в режимах охлаждения или обогрева может привести к сбоям в работе кондиционера и поломке компрессора. Если на улице отрицательная температура, а конденсат (вода из внутреннего блока) выводится на улицу, то возможно замерзание воды в дренажной системе и, как следствие, конденсат будет вытекать из поддона внутреннего блока в помещение.

Покупатель предупреждён о том, что если товар отнесен к категории товаров, предусмотренных «Перечнем непродовольственных товаров надлежащего качества, не подлежащих обмену» Пост. Правительства РФ от 31.1 2.2020 № 2463 он не вправе требовать обмена купленного изделия в порядке ст. 25 Закона «О Защите прав потребителей» и ст. 502 ГК РФ. С момента подписания Покупателем Гарантийного талона считается, что:
• вся необходимая информация о купленном изделии и его потребительских свойствах предоставлена Покупателю в полном объёме, в соответствии со ст. 10 Закона «О защите прав потребителей»;
• покупатель получит Инструкцию по эксплуатации купленного изделия на русском языке

.....

• покупатель ознакомлен и согласен с условиями гарантийного обслуживания/особенностями эксплуатации купленного изделия;
• покупатель претензий к внешнему виду/комплектности купленного изделия не имеет

.....
Отметить здесь, если работа изделия проверялась
в присутствии Покупателя.

Подпись покупателя: .....

Дата:.....

Заполняется продавцом

KALASHNIKOV

ГАРАНТИЙНЫЙ ТАЛОН
сохраняется у клиента

Модель _____
Серийный номер _____
Дата продажи _____
Название продавца _____
_____
Адрес продавца _____
_____
Телефон продавца _____
_____
Подпись продавца _____
Печать продавца

Изымается мастером при обслуживании

KALASHNIKOV

УНИВЕРСАЛЬНЫЙ ОТРЫВНОЙ ТАЛОН
на гарантийное обслуживание

Модель _____
Серийный номер _____
Дата продажи _____
Дата приема в ремонт _____
№ заказа-наряда _____
Проявление дефекта _____
_____
Ф.И.О. клиента _____
_____
Адрес клиента _____
_____
Телефон клиента _____
Дата ремонта _____
Подпись мастера _____

Заполняется продавцом

KALASHNIKOV

ГАРАНТИЙНЫЙ ТАЛОН
сохраняется у клиента

Модель _____
Серийный номер _____
Дата продажи _____
Название продавца _____
_____
Адрес продавца _____
_____
Телефон продавца _____
_____
Подпись продавца _____
Печать продавца

Изымается мастером при обслуживании

KALASHNIKOV

УНИВЕРСАЛЬНЫЙ ОТРЫВНОЙ ТАЛОН
на гарантийное обслуживание

Модель _____
Серийный номер _____
Дата продажи _____
Дата приема в ремонт _____
№ заказа-наряда _____
Проявление дефекта _____
_____
Ф.И.О. клиента _____
_____
Адрес клиента _____
_____
Телефон клиента _____
Дата ремонта _____
Подпись мастера _____

КУПОНЫ ТЕХОБСЛУЖИВАНИЯ

Техническое обслуживание произведено _____

Компания _____

Мастер _____

Дата _____

Печать и подпись

КУПОНЫ ТЕХОБСЛУЖИВАНИЯ

Техническое обслуживание произведено _____

Компания _____

Мастер _____

Дата _____

Печать и подпись

КУПОНЫ ТЕХОБСЛУЖИВАНИЯ

Техническое обслуживание произведено _____

Компания _____

Мастер _____

Дата _____

Печать и подпись

КУПОНЫ ТЕХОБСЛУЖИВАНИЯ

Техническое обслуживание произведено _____

Компания _____

Мастер _____

Дата _____

Печать и подпись

ДЛЯ ЗАМЕТОК

ДЛЯ ЗАМЕТОК

KALASHNIKOV

kalashnikov-climate.com