ЕДИНЫЙ ДОКУМЕНТ ИЗДЕЛИЯ

Смеситель ABBER Imperium AF8I121 для раковины скрытого монтажа

- Технический паспорт
- Инструкция по монтажу и эксплуатации
- Гарантийный талон

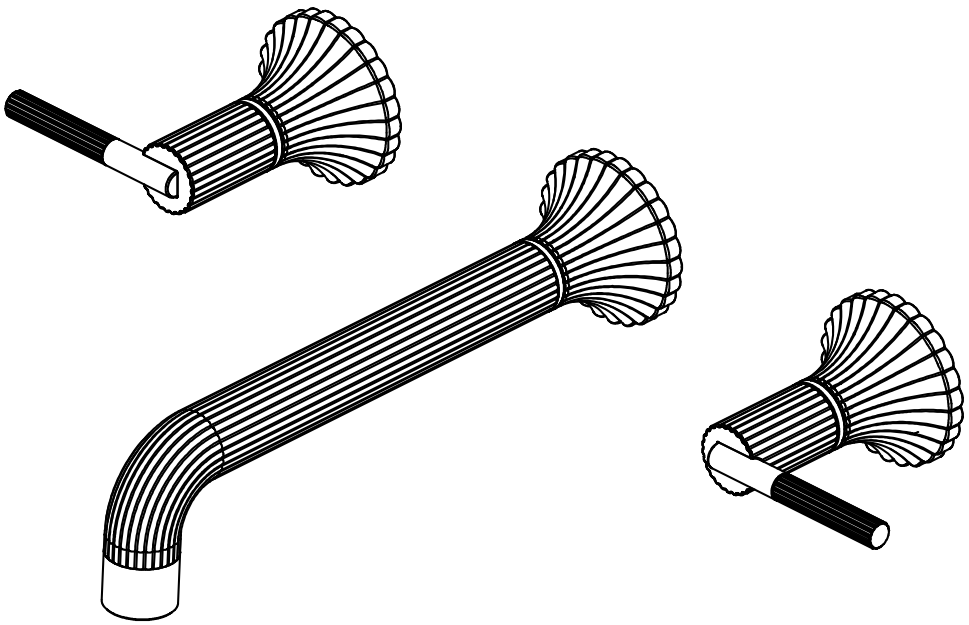

Уважаемые пользователи! Благодарим Вас за доверие к продукции компании Abber. Перед установкой изделия, пожалуйста, внимательно ознакомьтесь с данным руководством.

Смеситель ABBER Imperium AF8I121 для раковины скрытого монтажа

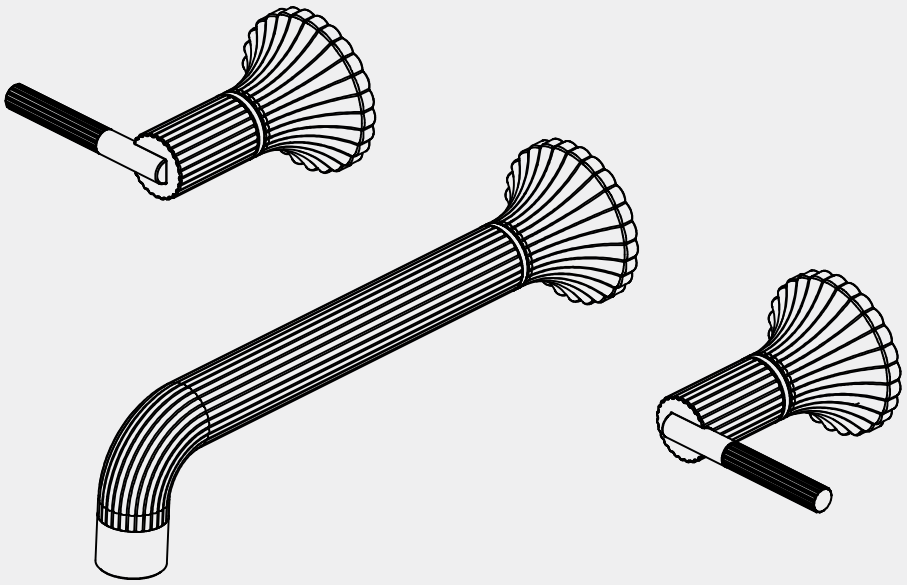

Чертеж

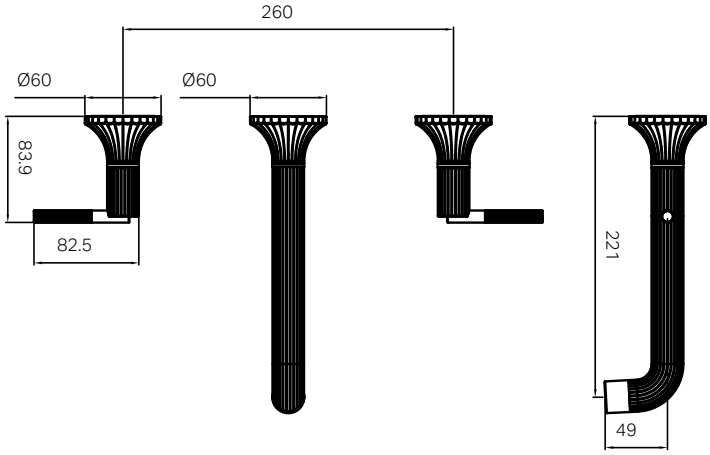

Технические характеристики

Температурный режим:
мин. 1°C – макс. 75°C
Рабочее давление:
мин. 150 кПа – макс. 500 кПа

Варианты покрытия / артикулы:

AF8I121BN

AF8I121GM

AF8I121BG

AF8I121BZ

Примечание: скрытая монтажная часть в комплект не входят.

Размеры являются номинальными.

Комплектующие

Без свинца

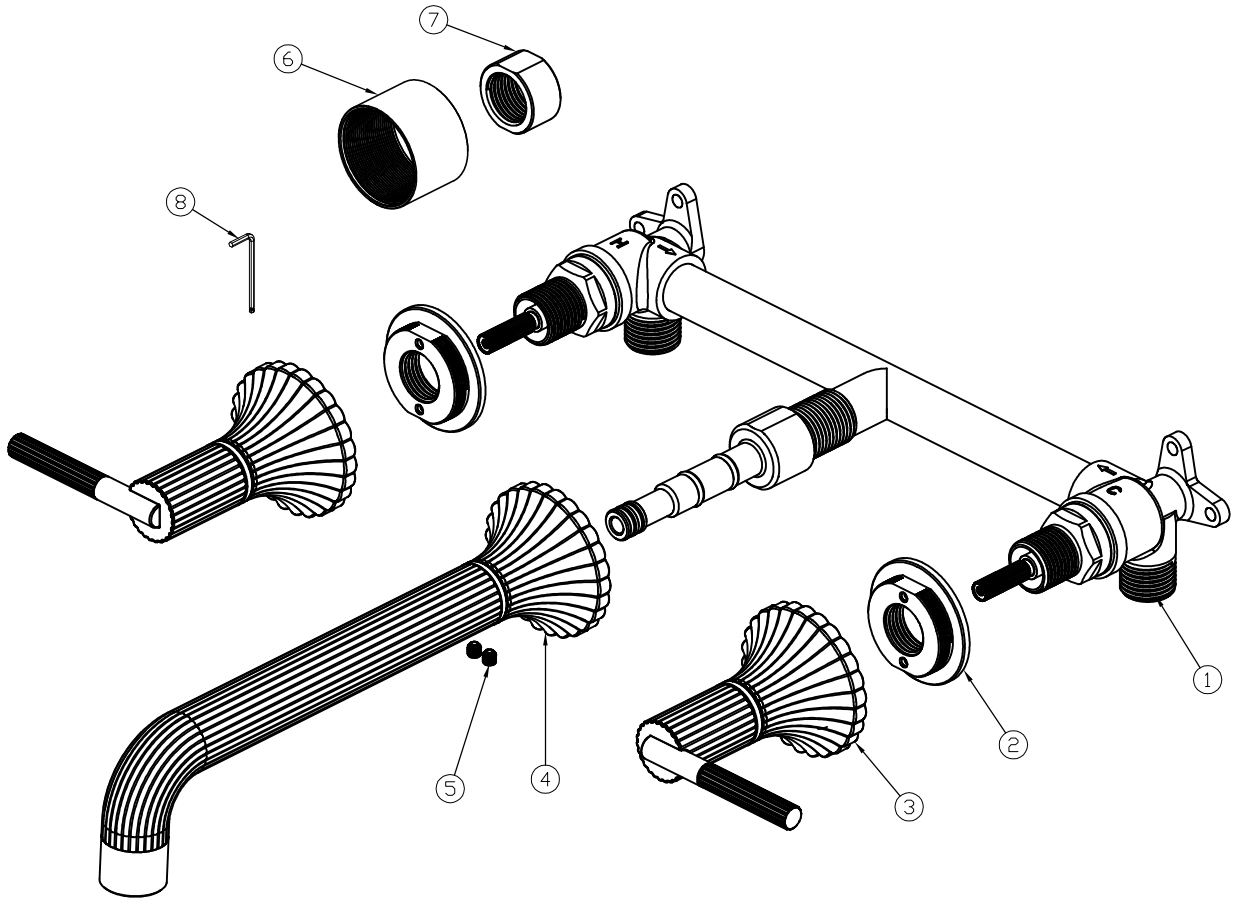

Детали

1. 1 шт. — скрытая монтажная часть
2. 2 шт. — накладка
3. 2 шт. — рукоятка
4. 1 шт. — излив
5. 2 шт. — винт
6. 1 шт. — шаблон для подрезки
7. 1 шт. — шаблон для подрезки
8. 1 шт. — шестигранный ключ

Инструкция по установке

Только для корпуса

• Внимательно проверьте все компоненты перед установкой. Не приступайте к монтажу, если какая-либо деталь повреждена или отсутствует.
• Убедитесь, что в полости стены предусмотрена достаточная конструктивная опора для надежного крепления.
• Перед установкой монтажной части трубопровод необходимо тщательно промыть.
• Перед закрытием стены обязательно выполните опрессовку, чтобы убедиться в отсутствии протечек во всех соединениях.

1. Закрепите монтажную часть

Закрепите скрытую монтажную часть внутри стены на горизонтальной закладной. Примечание: глубина установки должна соответствовать параметрам, указанным в инструкции по монтажу соответствующей настенной верхней части.

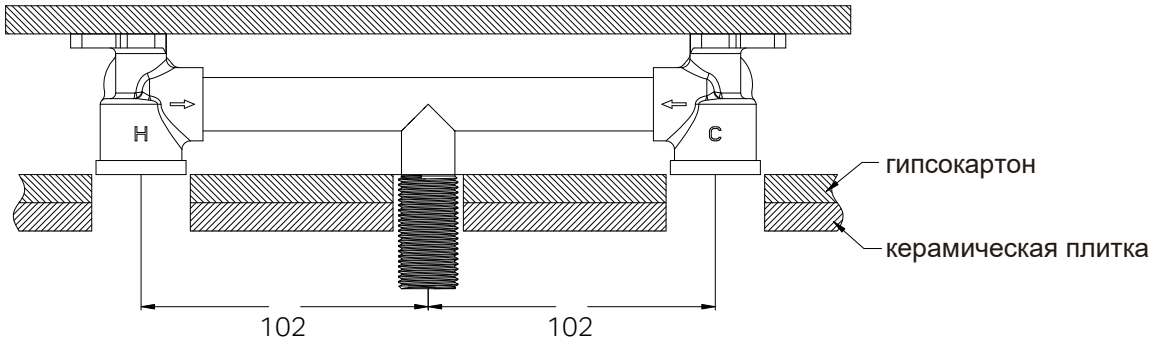

2. Подключите подвод воды

Подключите трубы подачи горячей и холодной воды к соответствующим резьбовым портам G1/2" на монтажной части.

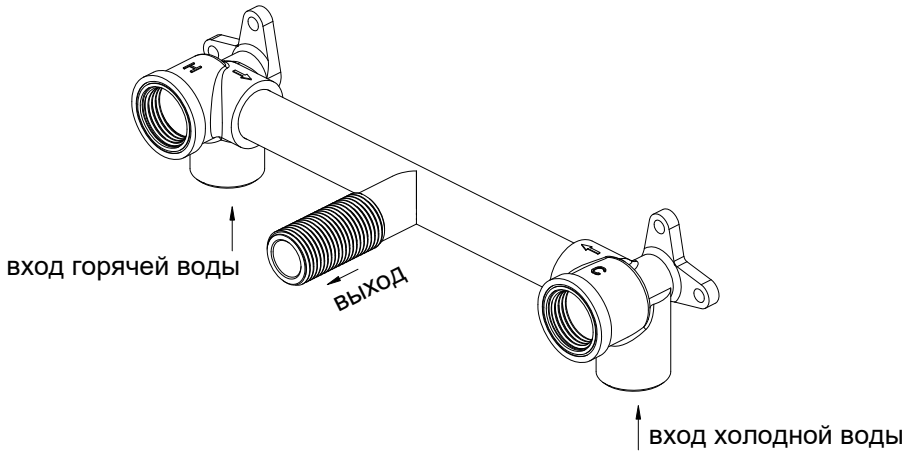

3. Проведите опрессовку

Проведите проверку под давлением, открыв подачу воды и проверив все соединения на наличие протечек. Для будущего обслуживания убедитесь, что шпиндели можно демонтировать, а места прохода через стену остаются доступными.

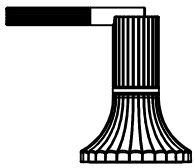

рукоятка

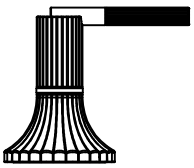

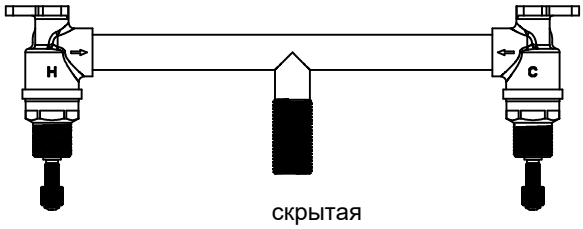

скрытая
монтажная часть



2 накладки



2 накладки



шаблон для
подрезки

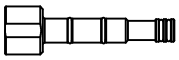

адаптер

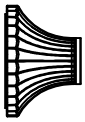

настенная
накладка



винт

излив

1

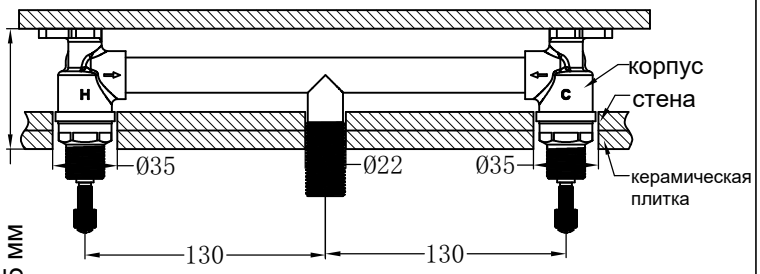

глубина 65–75 мм

Закрепите скрытую монтажную часть на горизонтальной закладной и обеспечьте монтажную глубину 65–75 мм от поверхности плитки. Просверлите отверстия Ø35, Ø22, Ø35 в соответствии с указанными размерами.

2

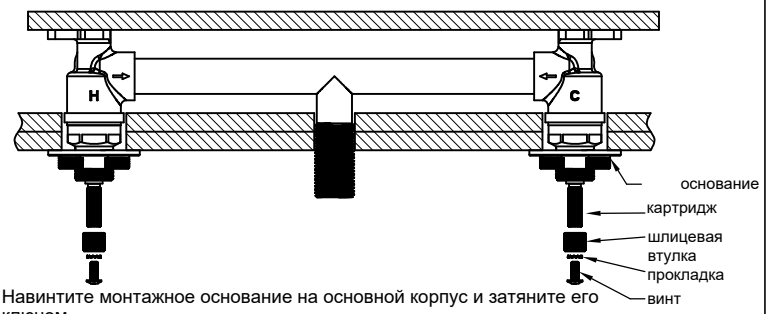

Навинтите монтажное основание на основной корпус и затяните его ключом.
Выкрутите винт на картридже, затем последовательно снимите прокладку и шлицевую втулку.

3

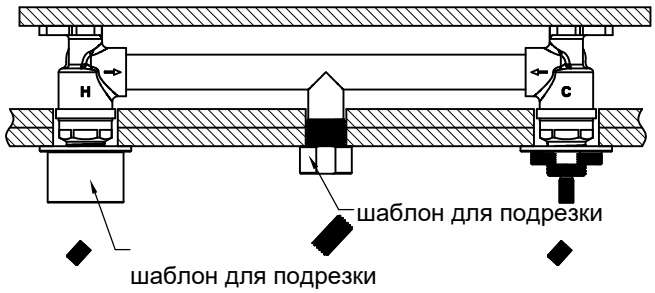

Плотно навинтите шаблоны для подрезки на картридж/излив и на стопорную гайку, обеспечив надежную посадку.
Срежьте лишнюю резьбу заподлицо по шаблону для подрезки и зачистите место среза.
Установите шлицевую втулку и прокладку на картридж в указанной последовательности и затяните винтом.

4

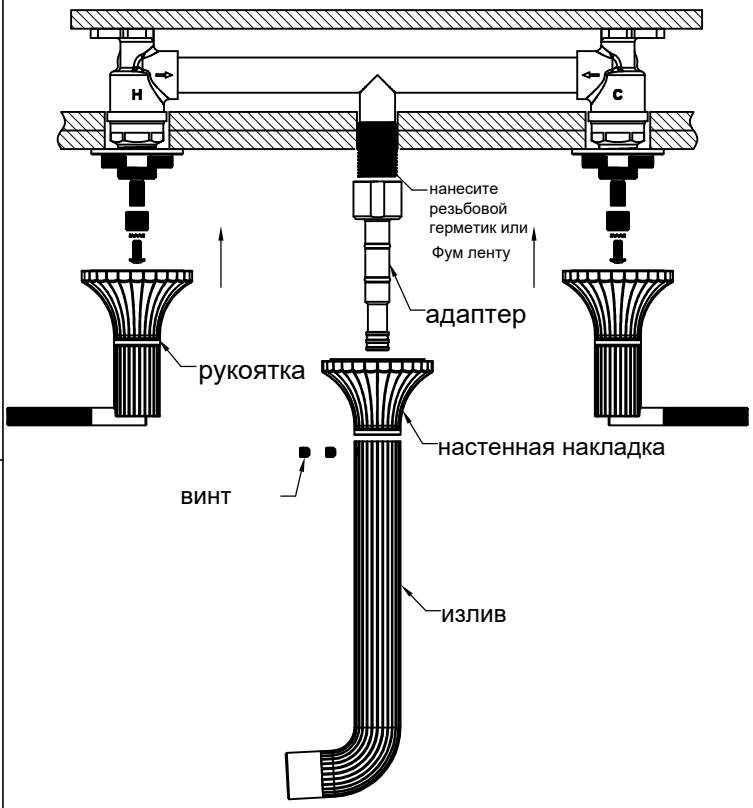

Проверьте на наличие протечек.
Навинтите рукоятки на монтажные гайки и затяните их.
Закрепите адаптер на водяном выходе, используя Фум ленту, и затяните его ключом. Навинтите излив на водяной выход.

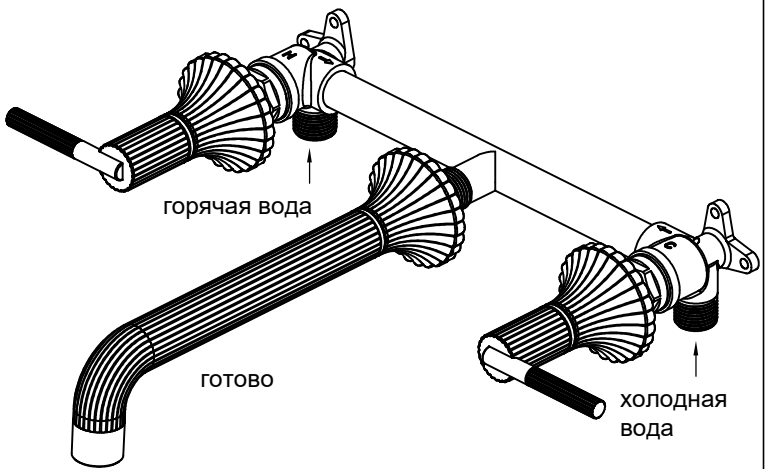

Гарантия, обслуживание и уход

Изготовитель гарантирует исправную работу изделия в течение 5 лет с момента покупки и обязуется по своему усмотрению отремонтировать или заменить неисправный товар в течение гарантийного срока. Регулярно мойте поверхность смесителя водой и вытирайте мягкой тканью. Допускается применение следующих очистителей: мягкий жидкий очиститель, бесцветный очиститель стекол, очиститель и полирующие жидкости без абразивов.

Регулярно снимайте аэратор и прочищайте во избежание его засорения. Во избежание повреждения покрытия смесителя запрещается использовать: жесткую щетку, абразивные, полирующие порошки и другие очистители с гранулами, кислотные очистители поскольку они могут разъесть покрытие. Несоблюдение этих требований влечет за собой аннулирование гарантии.

Условия гарантии:

Гарантийному ремонту не подлежат:

- Смесители с механическими повреждениями корпуса, а также лейки, душевые шланги и изливы (для смесителей с длинным изливом).
- Гарантия распространяется только на корпус, картридж и переключатель (дивертор смесителя)- 5 лет.
- Гарантия на ручной душ, тропический душ, шланг душа, подводку- 1 год.
- На гарантийное обслуживание принимается смеситель в полной комплектации производителя.
- При возникновении неисправности, замене или ремонту подлежат только вышедшие из строя детали смесителя.

В гарантийном ремонте может быть отказано в случае:

- механических повреждений комплектующих деталей смесителя
- неправильного монтажа и эксплуатации смесителя
- ремонта и замены деталей смесителя посторонними лицами
- загрязнения смесителя инородными предметами, ржавчиной, образованием известкового налета
- при естественном износе деталей (уплотнители, декоративные накладки, аэраторы)

Артикул_____

Наименование товара_____

Дата продажи _____

Продавец _____

Претензий по комплектации и внешнему виду товара не имею:

_____

подпись покупателя

5 ЛЕТ ГАРАНТИЯ

ГАРАНТИЙНОЕ ОБСЛУЖИВАНИЕ

Гарантия, обслуживание и уход
Изготовитель гарантирует исправную работу изделия с момента покупки и обязуется по своему усмотрению отремонтировать или заменить неисправный товар в течение гарантийного срока. Регулярно мойте поверхность водой и вытирайте мягкой тканью.

Гарантийные сроки:
Кухонные мойки
Кухонные мойки: 5 лет
Ванны
Акриловые ванны: 10 лет
Каменные ванны: 10 лет
Прозрачные ванны: 5 лет
Комплектующие для ванн: 1 год
Душевые ограждения
Душевые ограждения: 5 лет (стекло и профиль)
Комплектующие для душевых ограждений: 1 год
Керамика
Керамические изделия (унитазы, биде и раковины): 10 лет
Арматура: 1 год
Сиденье: 1 год
Инсталляции
Инсталляционные системы: 10 лет
Клавиши для инсталляций: 1 год
Комплектующие для инсталляций: 1 год
Мебель для ванной комнаты
Мебель для ванной комнаты: 2 года
Зеркала: 2 года
Смесители и душевые системы
Смесители и душевые системы: 5 лет
Комплектующие для смесителей и душевых систем: 1 год
Поддоны
Поддоны: 10 лет
Душевые лотки: 5 лет
Полотенцесушители
Полотенцесушители: 2 года, 1 год для электронных компонентов
Аксессуары и комплектующие
Аксессуары: 1 год
Донные клапаны: 1 год
Сифоны: 1 год
Мойки
Мойки кухонные композитные: 5 лет
В гарантийном ремонте может быть отказано в случае:

- механических повреждений комплектующих деталей
- неправильного монтажа и эксплуатации
- ремонта и замены деталей посторонними лицами
- загрязнения инородными предметами, ржавчиной, образованием известкового налета
- при естественном износе деталей (уплотнители, декоративные накладки, аэраторы)

Артикул _____
Наименование товара _____
Дата продажи _____
Продавец _____

Претензий по комплектации и внешнему виду товара не имею
подпись покупателя_____

Адрес стационарного сервисного центра ABBER ООО Сантехмарк 197375, Санкт-Петербург, ул. Маршала Новикова, 28Я
Телефоны: 8 (812) 677-71-28 7 (966) 830-69-40 , service@abber-russia.ru

Сервисный центр

142180, Московская область, городской округ Подольск, деревня Сергеевка, 151

+7 (966) 830-69-40
service@abber-russia.ru

Санкт-Петербург

197375, Санкт-Петербург, ул. Маршала Новикова, 28Я

+7 (812) 677-41-64,
+7 964 362-65-66
spb@abber-russia.ru

Краснодар

350059, г. Краснодар, ул. Восточный Обход 18, 2й этаж

+7 963 323-39-52
+7 963 318-66-43
krd@abber-russia.ru

Казахстан

Z05H9M7, г. Астана, ул. Достык, 20, БЦ Санкт-Петербург, 6 этаж, офис 607
+7 705 555-90-15
info@abber-gemy.kz

Москва

108811, г. Москва, Бизнес-Парк «Румянцево», корпус А, подъезд 4, офис 501-А, 5-ый этаж

+7 (495) 240-55-50
+7 (916) 557-55-50
msk@abber-russia.ru

Новосибирск

630039, г. Новосибирск, ул. Панфиловцев, д 58/1а

+7 (963) 323-64-21
+7 (965) 065-51-15
nsk@abber-russia.ru

Екатеринбург

620024, г. Екатеринбург, Елизаветинское шоссе, 39/А, офис 307

+7 966 830-69-46
+7 966 830-69-02
ekb@abber-russia.ru