технический паспорт
инструкция по эксплуатации

RODMIX®



RMDM-50N

сверлильный станок
на магнитном основании

4 603306 341318

артикул 520000502

СОДЕРЖАНИЕ

Описание и технические характеристики изделия 2
Устройство RMDM-50N 3
Комплект поставки RMDM-50N 3
Правила техники безопасности 4
Применение электроинструмента 4
Обслуживание электроинструмента 5
Гарантийные обязательства 6
Приложение 1 - Схема RMDM-50N 7

Внимание!

Перед применением обязательно ознакомьтесь с данной инструкцией и с мерами предосторожности!

ОПИСАНИЕ

Магнитные сверлильные станки RODMIX предназначены для профессионального использования на строительных площадках и металлообрабатывающих предприятиях. Отличаются удобством и надежностью при эксплуатации.

Магнитный сверлильный станок RMDM-50N предназначен для сверления металла корончатыми сверлами с хвостовиком Weldon 19* и диаметром до 50 мм в труднодоступных местах.

Технические характеристики:

Характеристики	RMDM-50N
Мощность	1380 Вт
Напряжение / частота тока	220-240 В / 50-60 Гц
Скорость	0–680 об/мин
Плавный пуск	+
Плавная регулировка оборотов	+
Патрон-держатель	Weldon 19
Макс. диаметр корончатого сверла	50 мм
Макс. диаметр спирального сверла	11 мм
Реверс	–
Максимальная длина корончатого сверла	HSS – 30 мм, TCT – 40 мм
Рабочий ход	40 мм
Сила магнита	11500 Н
Мин. толщина металла для магнита	6 мм
Размеры магнита (ДхШхВ)	165x82x50 мм
Размеры станка (ДхШхВ)	330x100x180 мм
Вес	12 кг

** возможно использование оснастки с хвостовиком UNIVERSAL (One-touch, Nitto)*

УСТРОЙСТВО И КОМПЛЕКТАЦИЯ ИЗДЕЛИЯ

Устройство RMDM-50N

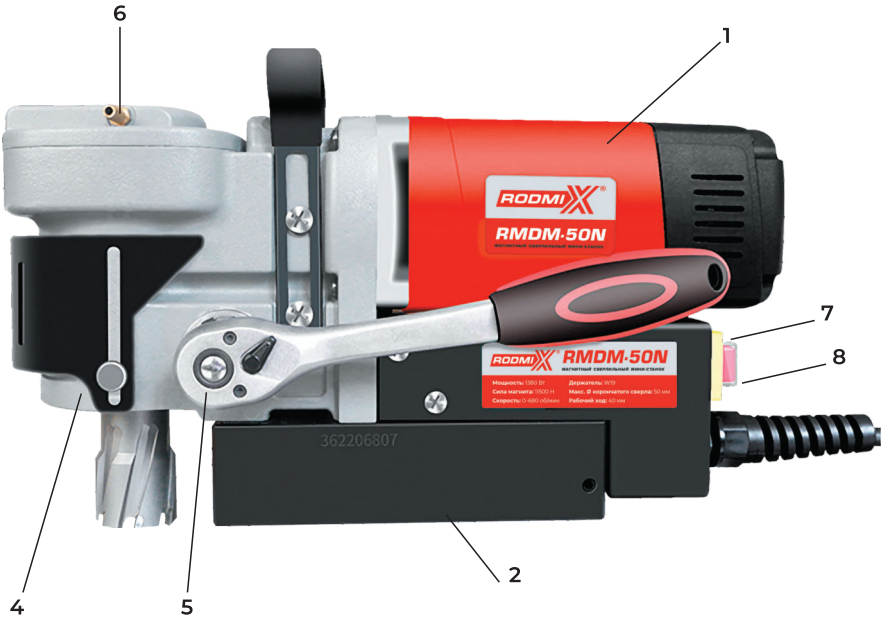

1. Электродвигатель
2. Электромагнит
3. Предохранитель
4. Держатель-переходник Weldon 19
5. Рукоятка подачи электродвигателя
6. Коннектор шланга подачи СОЖ
7. Выключатель магнита
8. Выключатель питания

Комплект поставки RMDM-50N

артикул 520000502



Кейс, страховочный ремень	+
Держатель	Weldon 19
Бачок для подачи СОЖ	+
Шестигранный ключ, 1 шт	+



ОБЩИЕ ПРАВИЛА ТЕХНИКИ БЕЗОПАСНОСТИ



Внимание!
Перед применением обязательно ознакомьтесь с данной инструкцией и с мерами предосторожности!

1. Используйте только исправный электроинструмент и аксессуары, если в ходе эксплуатации появились признаки неисправности, работы должны быть остановлены, а электроинструмент отключен от электрической сети.
2. Перед работой проведите визуальный осмотр, никогда не используйте электроинструмент с поврежденным кабелем.
3. Сверлильные магнитные станки должны использоваться на чистых и плоских поверхностях. Стружка, крошка, жидкости создают значительные помехи для надёжного крепления электромагнита.
4. При работе на наклонных и вертикальных поверхностях обязательно используйте страховочный ремень. Электроинструмент должен быть выключен.
5. Сверление над головой не рекомендуется (чрезвычайно опасно). Применение охлаждающей жидкости, когда она может попасть в электромотор, запрещено. В таких случаях используйте смазывающие пасты
6. Перед началом работы убедитесь в надежности магнитного сцепления с рабочей поверхностью.
7. Не используйте электроинструмент во взрывоопасной среде, рядом с легковоспламеняющимися жидкостями. Искры от электродвигателя могут стать источником воспламенения.
8. Не подвергайте электроинструмент воздействию воды. Попадание воды существенно повышает риск поражения электрическим током.
9. Электроинструмент всегда должен быть заземлен в соответствии с действующими нормами и правилами.
10. Нельзя включать магнитный сверлильный станок в одну сеть с работающим сварочным аппаратом или «прыгающим» напряжением. Перепады напряжения могут вывести из строя электромагнит и/или электронику.
11. Перед началом работы убедитесь, что в зоне вращающихся деталей нет посторонних предметов.
12. Во избежание травм никогда не используйте свободную одежду или украшения при работе с электроинструментом.
13. Во время работы используйте средства защиты. (Перчатки, защитные очки/маску, наушники).
14. Всегда следуйте рекомендованным режимам скорости. Не перегружайте инструмент.
15. Если для места работы требуется удлинитель кабеля, используйте удлинитель с достаточным сечением, чтобы избежать падения напряжения и перегрева кабеля, что может вывести из стоя электромагнит и/или электронику.
16. Используйте инструмент только по прямому предназначению.
17. Пользуйтесь качественной оснасткой, рекомендованной производителем, предназначенной для конкретного электроинструмента.
18. Содержите инструмент, оснастку и рабочее место в чистоте. Бережное обращение продлевает срок эксплуатации и уменьшает риск несчастных случаев.
19. Храните электроинструмент в недоступном для детей месте и не допускайте к работе лиц, не ознакомившихся с данной инструкцией и общими правилами техники безопасности.



ПРИМЕНЕНИЕ ЭЛЕКТРОИНСТРУМЕНТА

1. Перед применением произведите визуальный осмотр магнитного станка. Убедитесь, что нет поврежденных узлов, кабель не имеет трещин и разрывов, магнит очищен от металлической стружки и грязи.
2. Установите на штатное место рукоятку подачи.
3. Подсоедините шланг подачи смазочно-охлаждающей жидкости (СОЖ).

4. Залейте в бак заранее приготовленный раствор СОЖ.
5. Осмотрите сверло. Оно должно быть острым и без трещин. Внутрь рекомендуется устанавливать выталкивающий штифт. Он обеспечит равномерную подачу СОЖ, сработает как центратор при начале сверления и как выталкиватель в конце.
6. Совместите отверстия на корпусе с винтами на вале подачи. Установите корончатое сверло HSS или TCT.
7. Установите скорость сверления согласно инструкции/таблицы по применению корончатых сверл в зависимости от диаметра, глубины и свойств металла.
8. Сила магнитного сцепления напрямую зависит от толщины металла. Для идеального прилипания к обрабатываемой поверхности толщина его должна быть не менее 10 мм. Поверхность должна быть очищенной от стружки и жидкости.
9. Включите магнит и убедитесь что станок надежно зафиксировался (дополнительно засветиться индикатор). Поверхность под магнитом должна быть чистой и ровной без посторонних предметов, в противном случае может произойти перекос при сверлении и поломка сверла.
10. При сверлении на наклонных поверхностях под углом 90 градусов и более, обязательно используйте страховочный ремень. В результате кратковременного выключения электричества либо отказа магнита, может произойти падение станка.

Внимание!
Используйте страховочный ремень для фиксации.

11. Приоткройте кран подачи СОЖ и включите электромотор . Не оказывайте чрезмерного давления в начале сверления. После засверливания можно немного усилить давление. Ориентируйтесь на звук. Работайте в оптимальном режиме, не позволяйте двигателю останавливаться.

Внимание!
Металл при обработке нагревается, используйте перчатки чтобы не обжечься.

12. Не пытайтесь досверливать ранее изготовленное отверстие при смещении станины. Это может повредить или разрушить оснастку.

Внимание!
Дополнительную и справочную информацию по применению можно получить на сайте **www.rodmix.ru** в разделе «Блог».

ОБСЛУЖИВАНИЕ ИНСТРУМЕНТА

1. Всегда содержите в чистоте электроинструмент и оснастку. После работы очищайте от стружки, пыли и остатков охлаждающей жидкости.
2. Проверяйте вентиляционные отверстия, они не должны быть загрязнены, чтобы обеспечивать охлаждение двигателя.
3. Всегда проверяйте надежность крепления соединительных винтов станины с электромагнитом.
4. Ремонт и более сложное обслуживание должно производиться в специализированных сервисных центрах.

Узлы изделий RODMIX постоянно улучшаются и могут быть модифицированы, изменены артикулы и/или дизайн запасных и сменных частей без предварительного уведомления.



ГАРАНТИЙНЫЕ ОБЯЗАТЕЛЬСТВА И СРОК СЛУЖБЫ



Внимание!
Не пытайтесь самостоятельно разбирать и ремонтировать инструмент, это может послужить поводом для отказа в гарантийном обслуживании.

Гарантия на электроинструмент марки RODMIX составляет 1 год со дня продажи через торговых представителей с оформлением гарантийного талона установленного образца.

Гарантия не покрывает те случаи поломок, когда машина использовалась не по назначению, при использовании с перегрузкой электромотора, при механических повреждениях, на поломки, связанные с попаданием воды и скачками напряжения в электрической сети, а также на детали естественного износа.

В случае поломки и неполадок обращайтесь в авторизованные сервисные центры (АСЦ). О ближайшем к Вам АСЦ можно узнать на сайте www.rodmix.ru

Срок службы станка составляет 3 года при правильном использовании в соответствии с инструкцией по применению. Срок службы может быть значительно увеличен благодаря своевременному техническому обслуживанию, замене изношенных деталей на новые. Компания RODMIX располагает полным спектром запчастей на все изделия.

ПРИЛОЖЕНИЕ 1

Схема сборки-разборки сверлильного магнитного станка RODMIX RMDM-50N

1	Стопорное кольцо 19	23	Крышка	45	Втулка подшипника
2	Шайба	24	Винт M5x16	46	Корпус мотора
3	Втулка	25	Штуцер	47	Пружина
4	Пружина	26	Вал с шестерней	48	Угольная щетка
5	Шпиндель	27	Шестерни	49	Винт M4x8
6	Винт M8x10	28	Подшипник 6003	50	Щеткодержатель
7	Уплотнительное кольцо	29	Стопорное кольцо 20	51	Крышка мотора
8	Втулка	30	Подшипник 6004	52	Уровень
9	Стопорное кольцо 47	31	Шайба 20	53	Выключатель питания
10	Подшипник 6005	32	Вал	54	Выключатель магнита
11	Вал большой шестерни	33	Шестерни	55	Втулка
12	Втулка	34	Штифт 6x24	56	Кембрик
13	Винт M5	35	Шестерни	57	Шнур питания
14	Стопорное кольцо 26	36	Винт M4x12	58	Панель выключателей
15	Втулка	37	Крышка	59	Регулятор скорости
16	Защитный кожух	38	Подшипник 6001	60	Плата регулировки скорости
17	Корпус редуктора	39	Ротор	61	Корпус
18	Винт крестовой ST5x45	40	Рукоятка	62	Магнит
19	Подшипник 6808	41	Кольцо воздушного дефлектора	63	Гравер 6
20	Шестерни	42	Винт ST5x65	64	Винт M6x25
21	Подшипник 6807	43	Статор	65	Винт M4x12
22	Водяная трубка	44	Подшипник 608RS		

ПРИЛОЖЕНИЕ 1

Схема сборки-разборки сверлильного магнитного станка RODMIX RMDM-50N

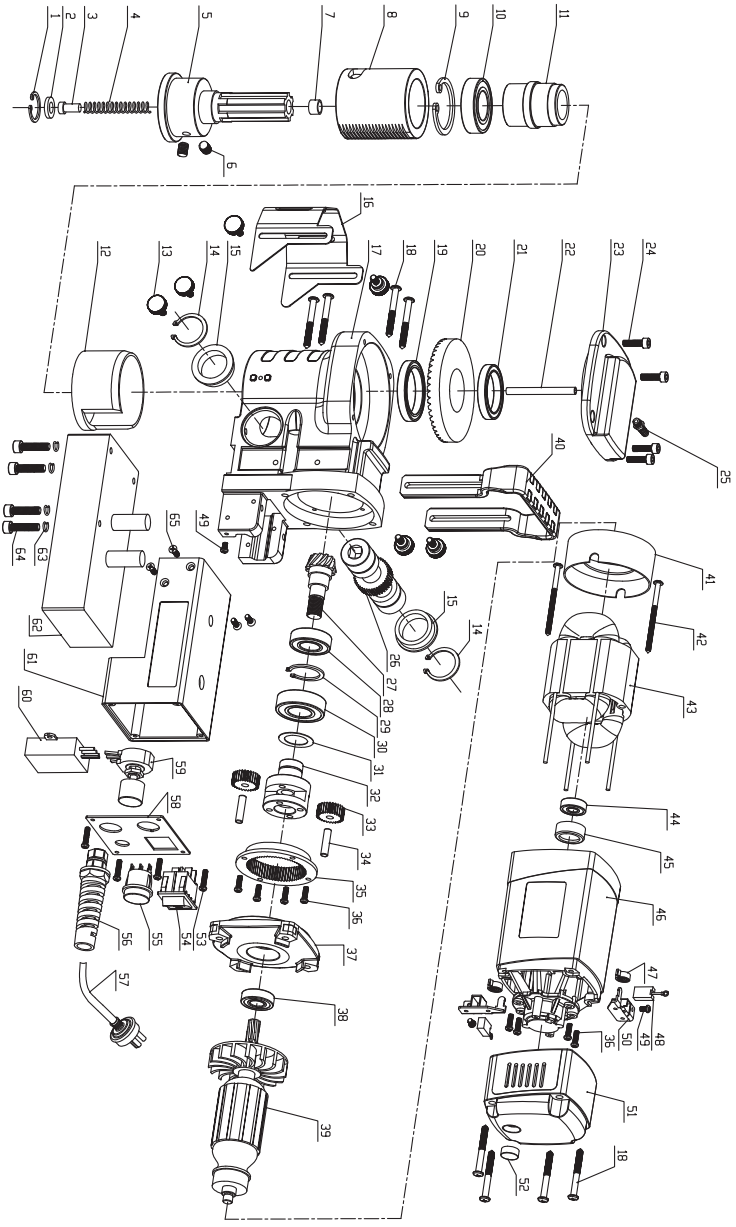

RMDM-50N

сверлильный станок
на магнитном основании



Выбрать товар

Россия, г. Ярославль
ул. Некрасова, 39Б

+7 (4852) 68-00-21
info@rodmix.ru

RODMIX.RU