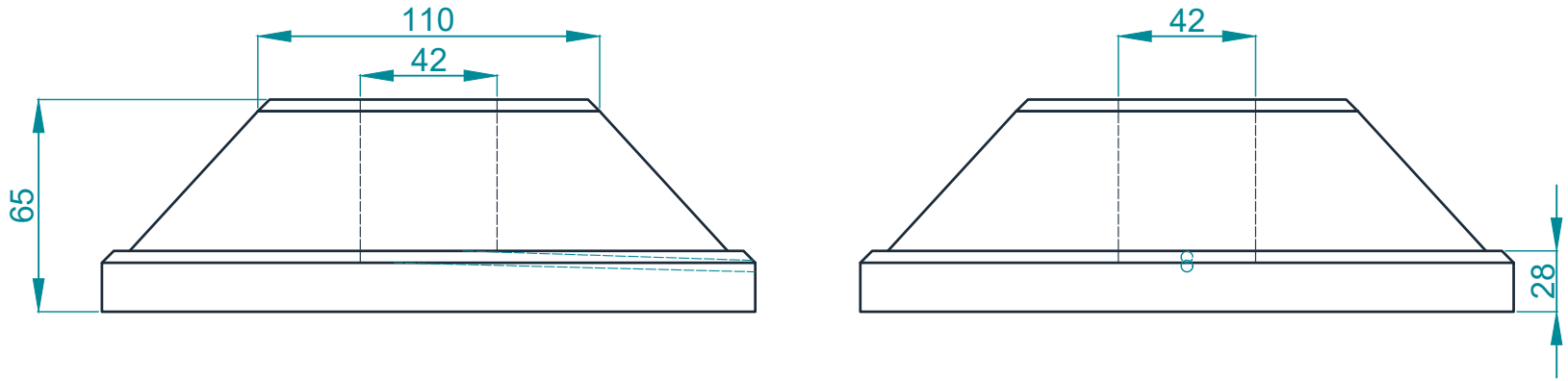

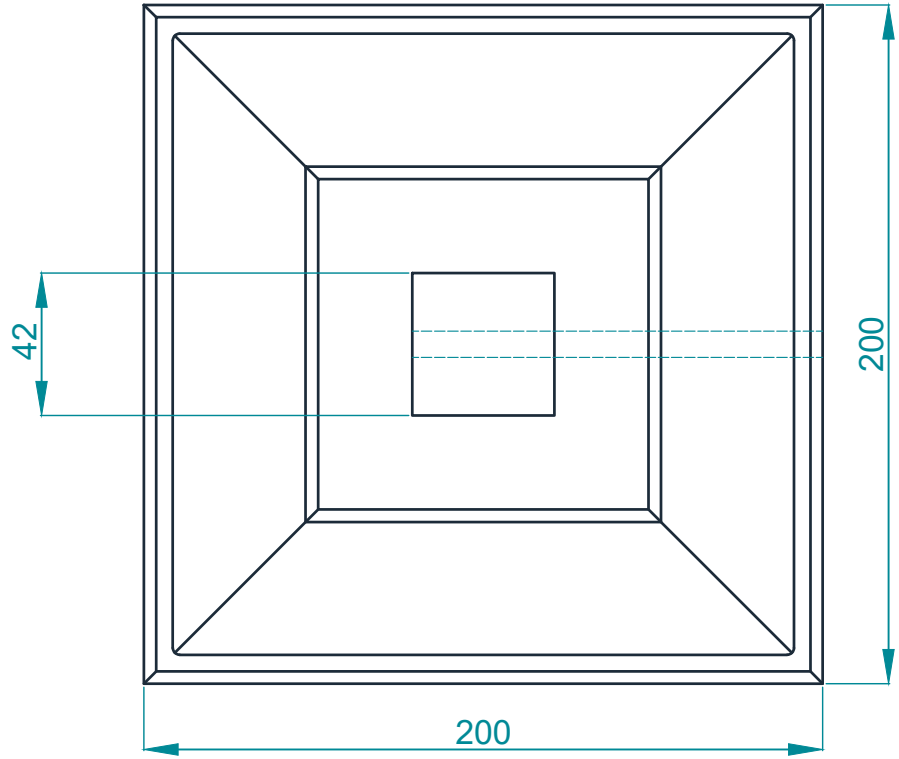

Тип	Примечание
ОК-41 200 x 200	

*Рекомендованная нагрузка не более 250 Н.
**Выполнена из резины с полимерным связующим, устойчивым к бензину, маслам и агрессивным соединениям.
***Для монтажа профиля РМ-ST41 x 41
****Специальные каналы для водоотведения.

Изм.	Кол.уч	Лист	№ док	Подпись	Дата	PRO-M.2022.MONT.236		
Разработал		Слободчиков ДА				Опора кровельная ОК-41 200x200	Стадия	Лист 1 / Листов 1
Проверил		Кузнецов АА						
Утвердил		Остроух АВ				ТУ 27.33.13-002-43968657-2023		

PRO-montag.ru

Взаим. инв. №
Подпись и дата
Инв. № подл.