Опорные элементы

Опора кровельная ОК-41 200х200

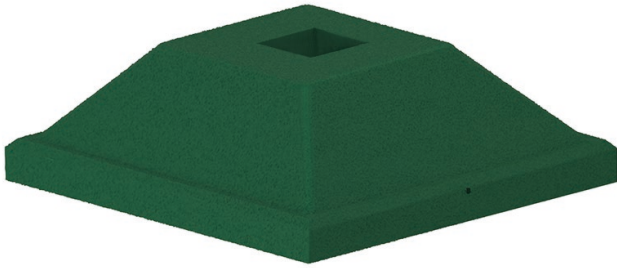

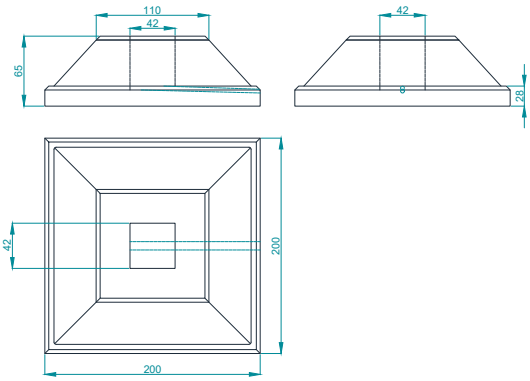

Применение:
Для монтажа профиля РМ-ST41х41.

Сборка:
Совместим с профилем РМ-ST41х41.

Особенности:
Рекомендованная нагрузка не более 250 Н.
Специальные каналы для водоотведения.

Материал:
Выполнена из резины с полимерным связующим, устойчивым к бензину, маслам и агрессивным соединениям.

Основание, мм	Высота Н, мм		Тип	Вес, кг/м	Код стандарт
200х200	65	□	ОК-41 200х200	1,670	РМ77698