MAUNFELD

ПОДРОБНАЯ ИНСТРУКЦИЯ

ПО ЭКСПЛУАТАЦИИ
СУШИЛЬНОЙ МАШИНЫ, тип: MFDM

MFDM168WH05

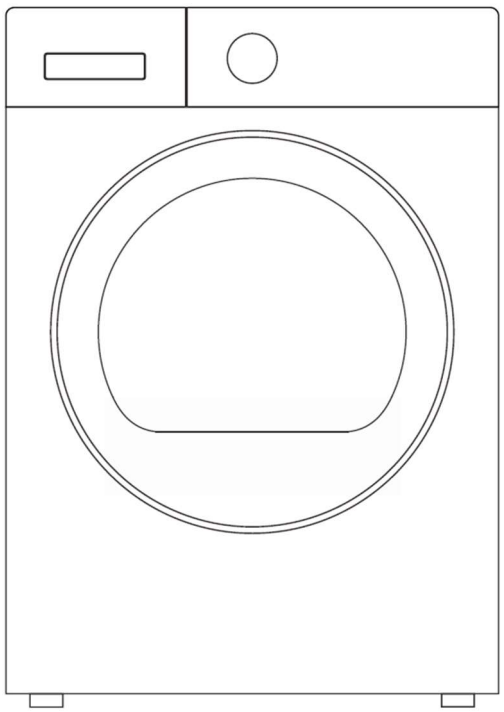

RU
KZ

Ver. 01k

МЕНЯЕМ
ЖИЗНЬ
ВОКРУГ

MAUNFELD

БЛАГОДАРИМ ВАС

за доверие и поздравляем с приобретением нового прибора.
Для более удобного и простого пользования прибором мы подготовили подробную инструкцию по эксплуатации. Она поможет вам быстрее познакомиться с новым прибором.
Данное руководство содержит важную информацию по безопасной установке, использованию вашего прибора и уходу за ним, а также необходимые предупреждения, которые позволят вам извлечь максимальную пользу из изделия.
Храните данное руководство в надежном и удобном месте с тем, чтобы пользоваться им при необходимости.
Инструкцию по эксплуатации Вы можете
найти на нашем сайте: **www.maunfeld.ru**

Кептіргіш машинасы пайдалану бойынша толық нұсқаулық, түрі: MFDM, үлгі: **MFDM168WH05**

СІЗГЕ АЛҒЫС БІЛДІРЕМІЗ

сенім білдіргеніңіз үшін және жаңа бұйым алуыңызбен құттықтаймыз.
Өнімді неғұрлым ыңғайлы және қарапайым пайдалану үшін біз егжей-тегжейлі пайдалану нұсқаулығын дайындадық. Ол сізге онымен тезірек танысуға көмектеседі.
Бұл нұсқаулықта өнімді қауіпсіз орнату, пайдалану және оған күтім жасау бойынша маңызды ақпарат, сондай-ақ, одан барынша пайда алуға мүмкіндік беретін қажетті мәліметтер берілген.
Бұл нұсқаулықты келесі жағдайларда пайдалану үшін қауіпсіз және ыңғайлы жерде сақтау қажет.
Пайдалану бойынша нұсқаулықты Сіз, сондай-ақ, біздің сайттан таба аласыз:
www.maunfeld.ru / www.maunfeld.kz

МЕНЯЕМ ЖИЗНЬ ВОКРУГ

СОДЕРЖАНИЕ / МАЗМҰН

RU

МЕРЫ БЕЗОПАСНОСТИ 3

ТЕХНИЧЕСКИЕ ДАННЫЕ 6
ДАННЫЕ ПО ЭНЕРГОПОТРЕБЛЕНИЮ 6
ВНЕШНИЙ ВИД 7

ПРАВИЛЬНАЯ УСТАНОВКА ПРИБОРА 8
ВЫРАВНИВАНИЕ ПРИБОРА 9
УСТАНОВКА СЛИВНОГО ШЛАНГА 10
ПОДКЛЮЧЕНИЕ К ЭЛЕКТРИЧЕСКОЙ СЕТИ 11

ПАНЕЛЬ УПРАВЛЕНИЯ 12
ДИСПЛЕЙ И ИНДИКАТОРЫ 13
ЗАПУСК ПРОГРАММЫ СУШКИ 14
ХАРАКТЕРИСТИКИ ПРОГРАММ 14
ОПИСАНИЕ ФУНКЦИЙ 18
БЫСТРЫЙ СТАРТ 19
ПЕРЕД ПЕРВОЙ СУШКОЙ 20
ПЕРЕД КАЖДОЙ СУШКОЙ 20
ПОДГОТОВКА БЕЛЬЯ К СУШКЕ 20

ОПОРОЖНЕНИЕ КОНТЕЙНЕРА ДЛЯ КОНДЕНСАТА 22
ОЧИСТКА ФИЛЬТРА 23
ЧИСТКА КОРПУСА И ПАНЕЛИ УПРАВЛЕНИЯ 24
УСТРАНЕНИЕ НЕИСПРАВНОСТЕЙ 24
КОДЫ НЕИСПРАВНОСТЕЙ 25
ХРАНЕНИЕ, ТРАНСПОРТИРОВКА И УТИЛИЗАЦИЯ 26
СЕРВИСНОЕ ОБСЛУЖИВАНИЕ 51

ИНФОРМАЦИЯ ОТ ПРОИЗВОДИТЕЛЯ 52

KZ

ЖАЛПЫ САҚТЫҚ ШАРАЛАРЫ 27

ТЕХНИКАЛЫҚ СИПАТТАМАЛАР 30
ЭЛЕКТР ТҰТЫНУ ДЕРЕКТЕРІ 30
ҚҰРЫЛҒЫНЫҢ СЫРТҚЫ КӨРІНІСІ 31

ҚҰРЫЛҒЫНЫ ДҰРЫС ОРНАТУ 32
ҚҰРЫЛҒЫНЫ ДЕҢГЕЙЛІ ОРНАТУ 33
СУ АГУ ШЛАНГІСІН ОРНАТУ 34
ЭЛЕКТР ЖЕЛІСІНЕ ҚОСЫЛУ 35

БАСҚАРУ ПАНЕЛІ 36
ДИСПЛЕЙ ЖӘНЕ ИНДИКАТОРЛАР 37
КЕПТІРУ БАҒДАРЛАМАСЫН ІСКЕ ҚОСУ 38
КЕПТІРУ БАҒДАРЛАМАСЫНЫҢ СИПАТТАМАЛАРЫ 38
ФУНКЦИЯЛАРДЫҢ СИПАТТАМАСЫ 42
ЖЫЛДАМ БАСТАУ 43
АЛҒАШҚЫ КЕПТІРУДЕН АЛДЫН 44
ӘР КЕПТІРУ АЛДЫНДА 44
КІРДІ КЕПТІРУГЕ ДАЙЫНДАУ 44
КОНДЕНСАТ СЫЙЫН ТҰРУ 46

СҮЗГІНІ ТАЗАЛАУ 47
ҚОРПУСТЫ ЖӘНЕ БАСҚАРУ ПАНЕЛІН ТАЗАЛАУ 48
АҚАУЛЫҚТАРДЫ ЖОЮ 48
ҚАТЕ КОДТАРЫ 49
САҚТАУ, ТАСЫМАЛДАУ ЖӘНЕ ҚАЛДЫҚҚА ЖОЮ 50
СЕРВИСТІК ҚЫЗМЕТ КӨРСЕТУ 51

ӨНДІРУШІДЕН АҚПАРАТ 52

МЕРЫ БЕЗОПАСНОСТИ

ОПИСАНИЕ ПРИБОРА

УСТАНОВКА ПРИБОРА

ЭКСПЛУАТАЦИЯ ПРИБОРА

УХОД И ОБСЛУЖИВАНИЕ

ИНФОРМАЦИЯ ОТ ПРОИЗВОДИТЕЛЯ

САҚТЫҚ ШАРАЛАРЫ

ҚҰРЫЛҒЫНЫҢ СИПАТТАМАЛАРЫ

ҚҰРЫЛҒЫНЫ ОРНАТУ

ҚҰРЫЛҒЫНЫҢ ПАЙДАЛАНУ

КҮТІМ ЖӘНЕ ҚЫЗМЕТ КӨРСЕТУ

ӨНДІРУШІДЕН АҚПАРАТ

MAUNFELD

RU

МЕРЫ БЕЗОПАСНОСТИ

Внимательно ознакомьтесь с инструкцией по эксплуатации и сохраните её для дальнейшего использования!

Данный прибор был протестирован и сертифицирован в соответствии со всеми действующими стандартами по электрической части и стандартами безопасности.

ОБЩИЕ МЕРЫ БЕЗОПАСНОСТИ

- Данное изделие разработано исключительно для использования в быту по своему прямому назначению и не предназначено для коммерческого использования.
- Данный прибор не предназначен для встраивания в мебель и должен эксплуатироваться только в закрытых помещениях.
- Данный прибор не следует устанавливать на открытом воздухе, даже в защищённом месте, поскольку оставлять его под воздействием сырости может быть опасно для пользователя.
- Необходимо использовать источник питания с надёжным заземлением. Заземляющий провод не должен быть соединён с линиями коммуникаций, такими как городской водопровод, газопровод и т. п.
- Заземляющий провод и нулевой провод должны быть представлены двумя разными проводами и разделены. Силовой кабель должен соответствовать всем требованиям электробезопасности.
- Убедитесь в соответствии домашней электросети параметрам, заявленным в характеристиках данного устройства.
- Машина не должна питаться от внешнего отключающего устройства (например, таймера), или подключаться к цепи, которая регулярно включается и выключается внешней системой.
- Необходимо обеспечить достаточную вентиляцию для работы устройства.
- Использование сушильной машины с повреждённым сетевым шнуром запрещено!
- При необходимости сетевой шнур может быть заменён шнуром такого же типа, который можно приобрести в сервисном центре. Замена сетевого шнура должна выполняться только квалифицированным электриком.
- Не используйте сушильную машину для сушки грязных, нестиранных вещей.
- В машине не допускается сушка белья, при стирке и чистке которого использовались промышленные химикаты.
- Предметы, которые были загрязнены такими веществами, как растительное масло, ацетон, спирт, бензин, воск, а также обработанные пятновыводителем, керосином, скипидаром, следует промыть в горячей воде с дополнительным количеством моющего средства, прежде чем сушить в сушильной машине. Вследствие значительного нагрева отдельных частей сушильной машины, температура таких предметов одежды может стать достаточно высокой, чтобы произошло возгорание.
- Такие предметы, как изделия из поролона (латексная пена) или с элементами из него, шапочки для душа, водостойкий текстиль, изделия из прорезиненной ткани или с резиновыми элементами, нельзя сушить в сушильной машине.

МЕРЫ БЕЗОПАСНОСТИ

- Заключительная часть цикла сушки выполняется без нагрева (цикл охлаждения), чтобы вещи, оставленные в барабане, не были повреждены высокой температурой.
- Не допускайте накопления ворса в сушильной машине.
- Фильтр-уловитель ворса необходимо регулярно очищать.
- Запрещается устанавливать прибор за запираемой дверью, сдвижной дверью или за дверью, открываемой внутрь. Подобная установка может помешать дверце сушильной машины открываться полностью.
- Прибор нельзя переворачивать во время использования или обслуживания.
- Отверстия устройства не должны быть заблокированы.
- Не загружайте сушильную машину сверх допустимой нормы вместимости белья, указанной в характеристиках модели.
- Не устанавливайте прибор рядом с источниками тепла, избегайте контакта с другими электроприборами и нагревающимися предметами, открытыми источниками огня.
- Не прерывайте работу машины до окончания цикла, это может привести к повреждению устройства, а также окружающих предметов из-за высокой температуры.
- Если прибор чрезмерно нагревается, немедленно отключите его от электросети.
- Не останавливайте машину до завершения цикла сушки, если все вещи не могут быть сразу же извлечены и разложены так, чтобы тепло рассеялось.
- Переоборудование или самостоятельный профилактический ремонт устройства **ЗАПРЕЩЕНЫ**!
- Не вынимайте вилку из розетки мокрыми руками.
- Не вытягивайте вилку из розетки за силовой кабель.
- Не допускайте попадания воды непосредственно на корпус сушильной машины.
- Если Вы хотите установить сушильную машину поверх стиральной, пожалуйста, приобретите отдельно все необходимые комплектующие для установки и убедитесь в том, что их установка была выполнена специалистом с надлежащей квалификацией.
- Удаляйте из карманов одежды все предметы, способные привести к риску возникновения пожара, такие как спички и зажигалки.
- Не помещайте на сушильную машину горючие и легковоспламеняющиеся предметы.
- Никогда не используйте сушильную машину без фильтра, установленного и закреплённого надлежащим образом.
- Не используйте прибор для сушки белья, не прошедшего процедуру отжима в стиральной машине.
- Перед выполнением каких либо операций по обслуживанию и уборке выключите машину и отключите её от электрической сети.
- Когда машина не используется, отключайте её от электрической сети.
- Не устанавливайте на сушильную машину тяжёлые вещи или предметы.
- Не пользуйтесь прибором в случае утечки газа.
- Не используйте прибор, если он подвергся затоплению.
- Если Вы почувствовали запах загоревшейся проводки или услышали необычный шум при работе машины, немедленно прекратите её использование и обратитесь в сервисный центр.

МЕРЫ БЕЗОПАСНОСТИ

- Не позволяйте никому взбираться, опираться или висеть на любой части сушильной машины, включая любые выступающие компоненты, такие как дверца.
- Закрывайте дверцу машины правильно, если её трудно закрыть, проверьте, не застряло ли в дверце бельё.
- Никогда не пытайтесь силой открыть дверцу и использовать её в качестве опоры.
- Во время сушки стекло дверцы может сильно нагреваться!
- Следите за тем, чтобы сушильная машина всегда находилась в устойчивом положении. При воздействии внешних сил возможно её опрокидывание, что может привести к травмам и повреждению сушильной машины.
- Производитель не несет ответственности за какое-либо повреждение белья, которое произошло в связи с ненадлежащим выполнением инструкций по обработке белья, указанных на этикетках, размещённых на одежде или белье.

Условия окружающей среды для эксплуатации машины:
температура окружающего воздуха от +5 до +35 °C.

Производитель не несёт ответственности за повреждения, вызванные пренебрежением требованиями безопасности, несоблюдением правил эксплуатации изделия или некорректной настройкой органов управления.

СПЕЦИАЛЬНЫЕ МЕРЫ БЕЗОПАСНОСТИ
(В ОТНОШЕНИИ ДЕТЕЙ И ЛЮДЕЙ С ОГРАНИЧЕННЫМИ ВОЗМОЖНОСТЯМИ)

- Не разрешайте детям играть с прибором.
- Когда машина не используется, следите за тем, чтобы дети не забрались вовнутрь и не захлопнули дверцу.
- Не допускается использование этого устройства детьми младше 8 лет, лицами с ограниченными физическими, сенсорными и умственными возможностям, а также лицами с недостатком опыта и знаний, если они не находятся под присмотром, и им не были разъяснены способы безопасного обращения с устройством и опасности с ним связанные.
- Допуск к прибору детей младше 3 лет допускается исключительно под наблюдением взрослых.

ЭКОЛОГИЧЕСКОЕ ПРЕДУПРЕЖДЕНИЕ



После установки изделия, пожалуйста, выбрасывайте упаковочный материал, принимая во внимание условия безопасности и охраны окружающей среды. Для повторного использования выброшенного упаковочного материала, выбрасывайте его в специально предусмотренные мусороприемники, в зависимости от особенностей мусора (фольга, картон, пенопласт). Прежде чем выбросить в мусор какой-либо электрическое изделие, отрежьте его кабель, чтобы предотвратить использование этого изделия другими.

ОПИСАНИЕ ПРИБОРА

ТЕХНИЧЕСКИЕ ДАННЫЕ

ХАРАКТЕРИСТИКИ	MFDM168WH05
НАПРЯЖЕНИЕ	220-240 В~ / 50 Гц
МАКСИМАЛЬНЫЙ ТОК	2,2 А
ТИП УСТАНОВКИ	Отдельностоящая
ВИД	Автоматическая
ТИП ЗАГРУЗКИ	Фронтальная
УПРАВЛЕНИЕ	Электронное (сенсорное)
ТИП МОТОРА	Инверторный
ТЕХНОЛОГИЯ СУШКИ	Тепловой насос
ХЛАДАГЕНТ / количество хладагента	R290 /130 г
МАКСИМАЛЬНАЯ ЗАГРУЗКА	8 кг
КОЛИЧЕСТВО ОСНОВНЫХ ПРОГРАММ	15+1
БЛОКИРОВКА ПАНЕЛИ УПРАВЛЕНИЯ	Есть
ОТСРОЧКА ЗАПУСКА	Есть
УРОВЕНЬ ШУМА	64 дБ
СТЕПЕНЬ ВЛАГОЗАЩИТЫ	IPX4
РАЗМЕРЫ УСТРОЙСТВА (Ш×Г×В)	595 × 595 (515 по боковой стороне) × 850 мм
ВЕС НЕТТО	50 кг

ДАННЫЕ ПО ЭНЕРГОПОТРЕБЛЕНИЮ

ХАРАКТЕРИСТИКИ	MFDM168WH05
ПОТРЕБЛЯЕМАЯ МОЩНОСТЬ	500 Вт
ПОТРЕБЛЯЕМАЯ МОЩНОСТЬ (выключено)	0,5 Вт
ПОТРЕБЛЯЕМАЯ МОЩНОСТЬ (ожидание)	0,8 Вт
ПОТРЕБЛЕНИЕ ЭЛЕКТРОЭНЕРГИИ	176 кВт·ч/год
КЛАСС ЭНЕРГОЭФФЕКТИВНОСТИ	A+++
КЛАСС ЭФФЕКТИВНОСТИ КОНДЕНСАЦИИ	B

ОПИСАНИЕ ПРИБОРА

РАЗМЕРЫ ИЗДЕЛИЯ (указаны в миллиметрах)

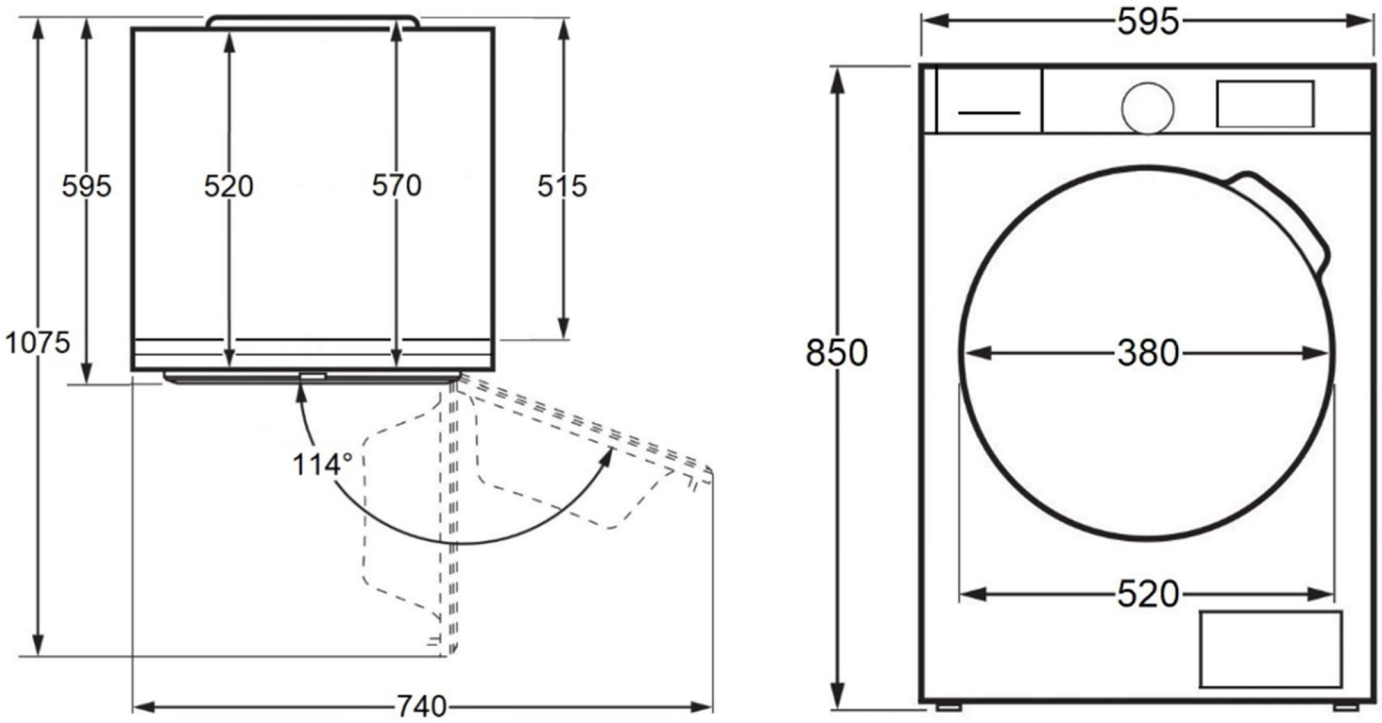

ВНЕШНИЙ ВИД*

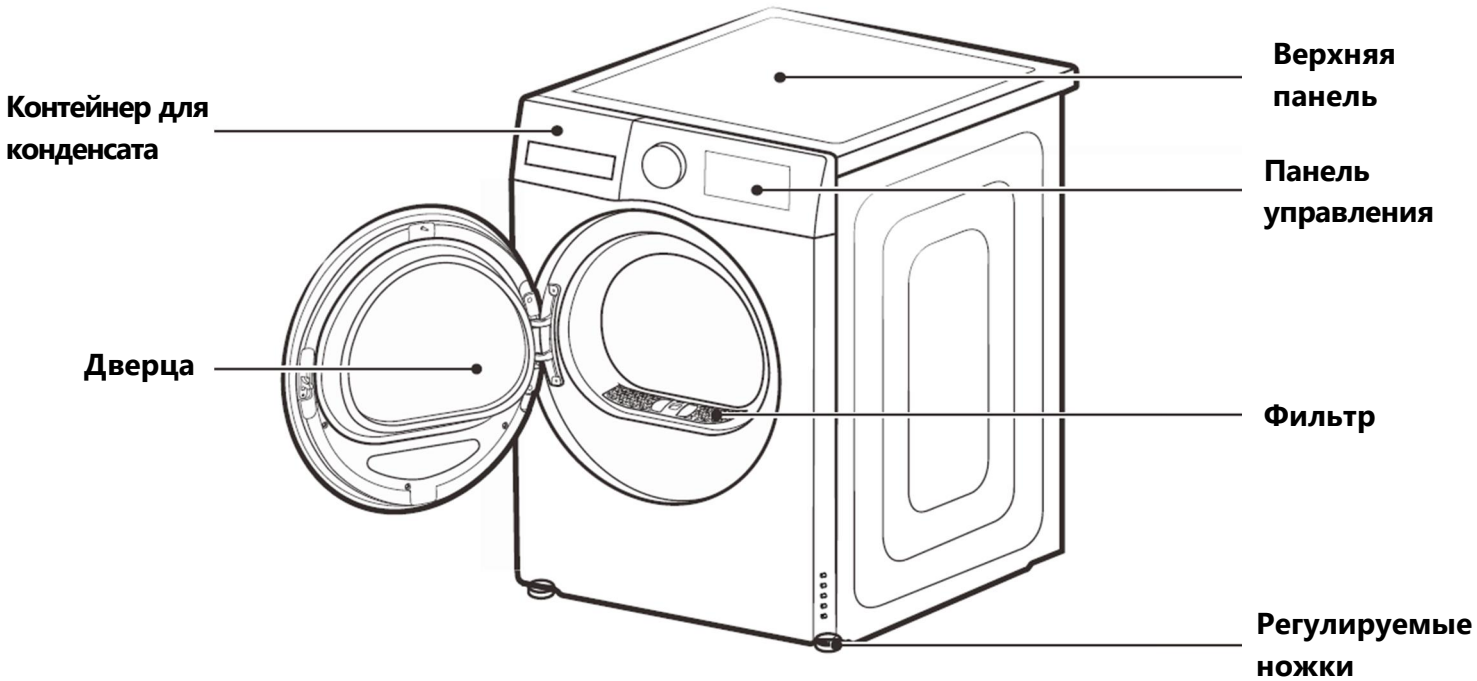

*Внешний вид прибора может незначительно отличаться от приведенного на рисунках.

УСТАНОВКА ПРИБОРА

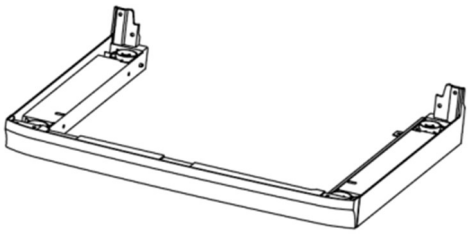



Сушильная машина может быть установлена на стиральную машину, с помощью специального соединительного элемента. Обратитесь к официальному представителю компании-продавца для приобретения соединительного элемента и уточнения его совместимости с имеющимися у вас моделями стиральной и сушильной машин. Для сушки обуви в сушильной машине используется специальная полка (корзина) для сушки. Если данный аксессуар не входит в комплект вашей модели, обратитесь к официальному представителю компании-продавца для приобретения аксессуара.

ПРАВИЛЬНАЯ УСТАНОВКА ПРИБОРА

РАСПАКОВКА И ПРОВЕРКА ПРИБОРА

- Снимите картонную упаковку и пенопластовые вкладыши и убедитесь, что сушильная машина не имеет повреждений. В случае сомнений не пользуйтесь сушильной машиной. Обратитесь в сервисный центр или к официальному представителю компании-продавца.
- Снимите с панели управления защитную плёнку (если таковая имеется на вашей модели).
- Проверьте наличие всех принадлежностей и комплектующих деталей.
- Храните упаковочные материалы (упаковочную пленку, пенопластовые вкладыши и т.п.) в месте, недоступном для детей, поскольку они являются для них источником повышенной опасности.
- Если перед доставкой машина находилась на холоде, перед включением выдержите ее несколько часов при комнатной температуре.

ПЕРЕМЕЩЕНИЕ ПРИБОРА

- Перемещайте устройство с осторожностью.
- Не беритесь за выступающие части машины. При перемещении не поднимайте её за открытую дверцу или верхнюю крышку.
- Если машину невозможно перемещать в вертикальном положении, наклоните её вправо, но не более, чем на 30°.
- Прибор очень тяжёлый – не перевозите и не переносите его в одиночку.
- Неправильное обращение с прибором может привести к травме.
- Устраните все препятствия на пути транспортировки и от места установки: откройте все двери и уберите предметы, лежащие на полу.
- Не устанавливайте сушильную машину в помещении, где температура воздуха может упасть ниже 0°C. Существует серьёзная опасность повреждения прибора, если конденсат в насосе или шлангах замёрзнет.

УСТАНОВКА ПРИБОРА

ВЫБОР МЕСТА УСТАНОВКИ



Дети могут запутаться в упаковочной плёнке или проглотить мелкие детали и задохнуться. Не позволяйте детям играть с упаковкой!

- Не устанавливайте сушильную машину в запираемом на ключ помещении, за сдвижной дверью, или там, где дверца машины не может быть открыта полностью.
- Не устанавливайте прибор на ковёр с высоким ворсом, на деревянные и иные подставки. Это может вызвать перегрев сушильной машины, который повлияет на её работу.
- Для уменьшения вибрации во время работы машины установите её на твёрдую и ровную поверхность пола. Для вашего удобства рекомендуется располагать сушильную машину рядом со стиральной.
- Сушильная машина должна быть установлена в чистом месте, где не скапливается грязь.
- Воздух должен свободно циркулировать вокруг прибора. Не загораживайте воздухозаборники на корпусе машины. Рекомендуемое расстояние вокруг прибора для его стабильной работы: 25 мм спереди, 30 мм сзади, 25 мм по бокам, 25 мм сверху.
- Проверьте, чтобы все четыре ножки устойчиво стояли на полу и машина была хорошо выровнена (используйте строительный уровень). Установка машины без опорных ножек запрещена!
- Убедитесь в том, что вентиляционные отверстия в основании вашей машины (если таковые имеются на вашей модели) не перекрыты ковром или другими подобными материалами.
- Убедитесь, что машина не стоит на сетевом шнуре.
- Не ставьте сушильную машину на стиральную машину без специального комплекта для установки, который можно приобрести отдельно.
- Установка должна выполняться квалифицированным специалистом авторизованного сервисного центра.

ВЫРАВНИВАНИЕ ПРИБОРА

Для предотвращения вибрации важно установить машину ровно, чтобы ножки устройства прижимались к полу с одинаковым давлением.

Машину следует устанавливать на прочном и ровном участке пола. Если пол недостаточно ровный, отрегулируйте ножки сушильной машины, чтобы она стояла ровно. При выравнивании ничего не подкладывайте под ножки сушильной машины. Выдвигайте ножки устройства на минимально необходимую высоту. Чем больше выдвинуты ножки сушильной машины, тем менее она устойчива и тем сильнее вибрация.

УСТАНОВКА ПРИБОРА

Регулировка ножек

1. Определите, какие ножки сушильной машины нужно выдвинуть.
2. При помощи отвёртки ослабьте предохранительный винт, установленный внутри опорной ножки.
3. Попросите кого-нибудь слегка приподнять угол машины, чтобы разгрузить ножку. Выкрутите ножку вниз насколько это необходимо, чтобы поднять угол сушильной машины на нужную величину.
4. При помощи строительного уровня убедитесь, что машина выровнена в направлении «влево-вправо» и «вперёд-назад».
5. Надавите на каждый угол верхней панели машины, чтобы убедиться, что она не качается. Не должно быть никакого свободного хода или колебаний. Все ножки устройства должны плотно стоять на полу.
6. Когда сушильная машина выровнена и не качается, зафиксируйте ножки, плотно затянув все предохранительные винты при помощи отвёртки. Затягивая винты, удерживайте ножки от вращения, чтобы найденная высота не изменилась.

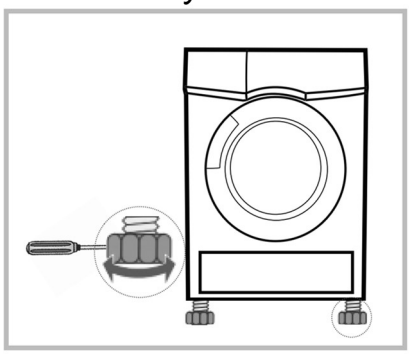







УСТАНОВКА ПРИБОРА

ПОДКЛЮЧЕНИЕ К ЭЛЕКТРИЧЕСКОЙ СЕТИ



Остерегайтесь поражения электрическим током!

- Подключение к электрической сети должно выполняться квалифицированным специалистом в соответствии с инструкциями изготовителя и действующими правилами техники безопасности.
- В соответствии с действующими нормативами сушильная машина должна быть подключена к розетке с заземлением.
- Убедитесь, что напряжение питания в сети соответствует номинальному напряжению машины (220-240 В~), указанному на заводской табличке.
- Максимальная сила тока при использовании сушильной машины составляет 3,5 А. Убедитесь, что система электропитания (напряжение, максимальный ток, тип и состояние проводки) в вашем доме соответствует максимальным мощностным параметрам работающей сушильной машины.
- Тип электрической розетки должен соответствовать типу вилки сетевого шнура сушильной машины. При несоответствии необходимо заменить или розетку, или вилку. Замена должна осуществляться квалифицированным электриком.
- Должна быть предусмотрена возможность отключения сушильной машины от сети электропитания или при помощи вилки, или с помощью многополюсного выключателя, установленного до розетки в соответствии с правилами электромонтажа, если доступ к розетке затруднён.
- Доступ к электрической вилке или к двухполюсному выключателю должен быть возможен в любой момент после установки машины.
- Не используйте для подключения удлинители, многогнездовые розетки или переходники.

ЭКСПЛУАТАЦИЯ ПРИБОРА

ПАНЕЛЬ УПРАВЛЕНИЯ*





	Нажмите для включения или выключения сушильной машины.
	Кнопка «Старт/Пауза». Позволяет запустить программу сушки, или приостановить её выполнение. Включение программы быстрого запуска One Touch. Для включения – нажмите на кнопку и удерживайте в течение 3 секунд.
One Touch – 3c.	
Электронный поворотный регулятор — выбор программ, переключение значений параметров. На регуляторе расположен дисплей с информацией о работе прибора.	Предназначен для выбора программ сушки (см. «Описание программ сушки»), настройки значений параметров и функций. На дисплее будет отображаться выбранная программа сушки, её характеристики, оставшееся время сушки, предупреждающие надписи, коды ошибок.

Сенсорные кнопки панели управления для выбора функций и параметров:

- **На главную** – возвращение к стартовому меню.
- **Антисминание** – включение функции «антисминание» и выбор её продолжительности в часах.
- **Интенсивность сушки** – настройка уровня интенсивности сушки: сушка под утюг / в шкаф / экстра-сушка (доступно не для всех программ).
- **Гипоаллергенная** – включение/отключение функции «гипоаллергенная».
- **Удаление шерсти и волос** – включение/отключение функции «Удаление шерсти и волос» (доступно не для всех программ).
- **Время сушки** – настройка времени выполнения программы сушки (для программ «Сушка по времени», «Тёплый воздух», «Холодный воздух»).

* Изображение панели управления носит справочный характер. Реальный вид изделия может отличаться от приведенного изображения.

ЭКСПЛУАТАЦИЯ ПРИБОРА

- **Отложенный старт** – активация функции отложенного старта. Функция позволяет запрограммировать время завершения сушки (доступно не для всех программ).
- **Блокировка** – нажмите на данную кнопку и удерживайте 3 секунды для включения блокировки панели управления.
- **Без звука** – включение/отключение звуковых оповещений.

ДИСПЛЕЙ И ИНДИКАТОРЫ



Индикация оставшегося времени выполнения программы, времени отложенного старта, кодов ошибок.



Включена блокировка панели управления.



Дверца машины заблокирована (выполняется программа сушки).



Контейнер для конденсата переполнен.

ЭКСПЛУАТАЦИЯ ПРИБОРА

ЗАПУСК ПРОГРАММЫ СУШКИ

Перед началом эксплуатации проверьте, чтобы прибор был подключён к сети электропитания, фильтры очищены и установлены должным образом, контейнер для конденсата не переполнен.

1. Включите машину, нажав на ⏻. Выберите желаемую программу с помощью поворотной ручки.
2. Кнопками выбора функций дополните программу нужной функцией.
3. Нажмите кнопку ▷|| . Начнётся выполнение программы сушки (на дисплее загорится индикатор блокировки дверцы).
4. Барабан начнёт вращение после запуска программы. На дисплее отобразится время, оставшееся до завершения программы.
2. После завершения программы барабан остановится. Когда погаснет индикатор блокировки дверцы, дверца прибора будет разблокирована, и можно будет извлечь бельё из барабана.
3. После того, как бельё извлечено из машины, выключите её нажав на ⏻ . По завершении работы с машиной, рекомендуется отключить её от электрической сети.

- При внезапной остановке прибора или появлении на дисплее кода ошибки обратитесь к разделу «Устранение неисправностей» данной инструкции.

РЕКОМЕНДАЦИИ

- Изделия из плотных или многослойных тканей, например куртки, сложно сушить. Наиболее подходящей программой для их сушки является «Хлопок» с интенсивностью сушки «экстра».
- Состоящие из различных материалов, плотные и многослойные вещи плохо поддаются сушке. Следует подобрать такую программу сушки по времени, чтобы полностью высушить их, в том случае, если после завершения программы некоторые элементы одежды остались влажными.

ОПИСАНИЕ ПРОГРАММ СУШКИ

Программа	Загрузка (кг)	Описание	Доступные уровни интенсивности сушки
Хлопок	8	Для повседневных вещей из хлопка, льна и смесей хлопка.	Сушка под утюг / в шкаф / экстра-сушка
Смешанные ткани	4	Для смешанных тканей из хлопка и синтетики.	Сушка под утюг / в шкаф / экстра-сушка
Быстрая 20’	1	Быстрая сушка небольшого количества одежды.	В шкаф

ЭКСПЛУАТАЦИЯ ПРИБОРА

Программа	Загрузка (кг)	Описание	Доступные уровни интенсивности сушки
Детская одежда	3	Программа для сушки детских вещей.	Сушка под утюг / в шкаф / экстра-сушка
Рубашки	1	Программа для сушки рубашек и блузок.	Сушка под утюг / в шкаф / экстра-сушка
Шерсть	1	Бережная сушка шерстяных изделий, пригодных для машинной сушки.	В шкаф
Шёлк	2	Для сушки шёлковых и деликатных тканей.	В шкаф
Одеяло	4	Для сушки объёмных вещей, одеял, пододеяльников.	Сушка под утюг / в шкаф / экстра-сушка
Пуховики	2	Для сушки пуховиков и объёмных вещей, пригодных для машинной сушки.	В шкаф
Air Wash	1	Проводится обработка одежды горячим воздухом. Придаёт одежде свежесть и устраняет неприятные запахи.	Не доступно
Тёплый воздух	2	Обработка одежды тёплым воздухом.	Не доступно
Холодный воздух	1	Обработка одежды воздухом без нагрева.	Не доступно
Сушка по времени	8	Стандартная программа для сушки влажных вещей. Позволяет настроить время сушки.	Не доступно
Сушка обуви	2	Для сушки обуви, размещаемой на специальной подставке (полке для сушки обуви).	Не доступно
OneTouch	4	Специальная программа сушки, которую можно запустить с помощью кнопки OneTouch.	Не доступно

ЭКСПЛУАТАЦИЯ ПРИБОРА

Сушка обуви с использованием полки для сушки

При сушке обуви в сушильной машине необходимо использовать специальную «корзину» или «полку», устанавливаемую внутрь барабана прибора. В случае, если полка не поставляется вместе с вашей моделью сушильной машины, необходимо приобрести данный аксессуар дополнительно. Обратитесь к официальному представителю компании-продавца, чтобы приобрести полку для сушки обуви. Для установки полки в барабан выполните следующие шаги*:

1. Поместите полку в барабан, поставьте «ножки» передней части полки в соответствующие отверстия в фильтре машины (рис.1).
2. Поднимите верхнюю решётку полки и закрепите её в выемке в верхней части отверстия люка машины (рис.2).
3. Разместите обувь на полке подошвами вниз (рис.3). Закройте дверцу машины.
4. Поверните ручку выбора программ и выберите «Сушка обуви». Установите время сушки, нажимая на «Время».
5. Нажмите на ▷||, чтобы запустить выполнение программы.
6. После того, как программа завершится, дождитесь разблокировки дверцы, откройте её и извлеките обувь из барабана. Для извлечения полки из барабана сначала опустите её верхнюю решётку вниз, затем извлеките «ножки» из отверстий в фильтре.

На полке для сушки обуви допускается сушить одежду, мягкие игрушки и т.п. Следуйте указаниям по уходу на бирках изделий. При сушке на полке, одежду нужно аккуратно сложить, чтобы избежать появления складок.

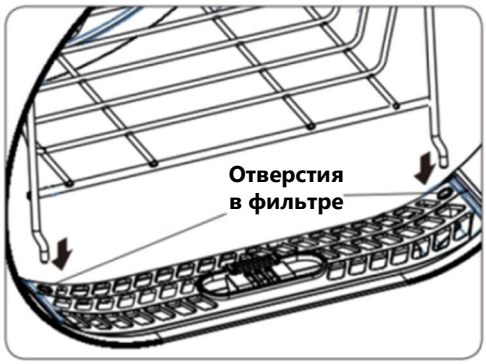

Рис.1



Рис.2

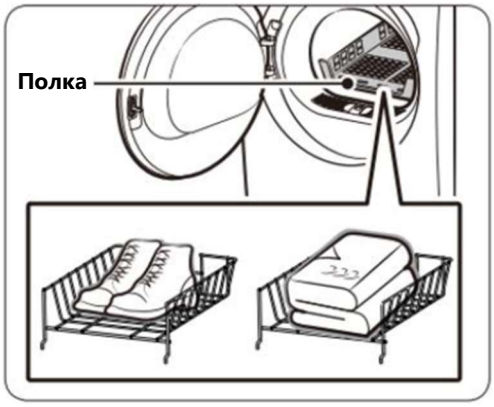

Рис.3

*Приведена типовая процедура установки для стандартной модели. В случае, если для вашей сушильной машины подходит полка другой конфигурации, следуйте указаниям в прилагаемой к ней инструкции или схеме по установке.

ЭКСПЛУАТАЦИЯ ПРИБОРА

AirWash (ЭирУош)

Программа «стирка воздухом» заключается в том, что при помощи вентилятора и циркуляционного воздуховода в барабан под высоким давлением нагнетается воздух высокой температуры. При продувке ткани создаётся мощный воздушный поток, благодаря чему волокна ткани полностью расправляются и одежда восстанавливает первоначальную мягкость и эластичность. При этом легко сдувается пыль и ворсинки, одежда становится объёмнее, разглаживаются складки, уходит неприятный запах, одежда восстанавливает прежний лоск.

One Touch («Уан Тач» – быстрый запуск в одно касание).

Данная программа определяет вес белья в барабане и автоматически подбирает режимы и продолжительность цикла сушки для реализации интеллектуальной сушки.

Для запуска данной программы нажмите на ▷|| и удерживайте 3 секунды.

Во время работы программы, на дисплее высветится её название.

ОПИСАНИЕ ФУНКЦИЙ

Для использования дополнительных функций, после загрузки белья в машину и выбора программы сушки, нажмите на кнопку нужной вам функции. После выбора функции, запустите выполнение программы сушки, нажав на ▷||.

Блокировка панели управления. Данная функция позволяет избежать сбоев в работе сушильной машины при случайном нажатии кнопок (например, маленькими детьми). Во время работы программы сушки нажмите кнопку «Блокировка» и удерживайте нажатой в течение 3 секунд. Когда функция активирована, на дисплее отобразится символ , а все кнопки на панели управления будут заблокированы, за исключением кнопки выключения машины ⏻. Для снятия блокировки нажмите кнопку «Блокировка» и удерживайте нажатой в течение 3 секунд.

Отложенный старт. Данная функция используется для отсрочки запуска программы сушки в диапазоне 6-12 часов. При запуске отложенной программы, на дисплее начнётся отсчёт времени, загорится соответствующий индикатор.

1. Выберите программу сушки.
2. Последовательно нажимайте кнопку «Отложенный старт», чтобы задать время отсрочки начала сушки в диапазоне от 6 до 12 часов.
3. Нажмите кнопку ▷||, чтобы активировать функцию. Программа сушки автоматически запустится по истечении заданного времени отсрочки.
4. Для отмены функции «Отложенный старт» нажмите ▷|| и затем выключите машину.

ЭКСПЛУАТАЦИЯ ПРИБОРА

Без звука. Данная функция позволяет отключить звуковые оповещения сушильной машины. Однократно нажмите на кнопку «Без звука» для отключения сигналов. Для возобновления звуковых оповещений нажмите на кнопку повторно.

Время сушки. Данная функция позволяет настраивать время выполнения программ «Сушка по времени», «Тёплый воздух», «Холодный воздух».
Время выполнения можно менять только в доступном для конкретной программы диапазоне. Сначала выберите программу сушки, затем нажимайте на «Время сушки» для изменения продолжительности выполнения программы.
Для программы «Сушка по времени» возможна настройка продолжительности от 30 минут (по умолчанию) до 210 минут с шагом 30 минут.
Для программ «Тёплый воздух» и «Холодный воздух» возможна настройка продолжительности от 10 минут (по умолчанию) до 90 минут с шагом 10 минут.

Интенсивность сушки. Данная функция позволяет настроить интенсивность сушки. Это можно сделать только до начала выполнения цикла сушки. Последовательно нажимайте кнопку «Интенсивность сушки», чтобы выбрать один из трёх доступных уровней:

- «Экстра-сушка» – сушка при повышенной температуре воздуха.
- «В шкаф» – сушка стандартной интенсивности.
- «Сушка под утюг» – лёгкая сушка, оставляющая одежду и бельё слегка влажными для последующего глаженья.

На дисплее будет отображаться название выбранного уровня сушки.

Антисминание. Данная функция предотвращает образование складок на белье, путём дополнительной обработки после завершения основной программы сушки. Перед запуском программы сушки нажимайте на кнопку «Антисминание», чтобы задать длительность выполнения данной функции, в диапазоне от 0 (отображается на дисплее как «--») до 12 часов, с шагом в 1 час. В конце выполнения цикла сушки автоматически активируется вращение барабана для устранения складок на белье, и начинается отсчёт времени до его завершения. Для завершения выполнения функции вручную до истечения времени, нажмите на ▷|| и затем выключите машину. Антисминание применяется со всеми программами, кроме «Сушка обуви», One Touch.

Гипоаллергенная. Данная функция добавляет этап тепловой обработки одежды после завершения основной программы сушки, для устранения бактерий. Для включения функции, перед запуском программы сушки нажмите на кнопку «Гипоаллергенная». Не применяется с программами «Сушка обуви», One Touch.

ЭКСПЛУАТАЦИЯ ПРИБОРА

Удаление шерсти и волос. Данная функция позволяет осуществить глубокую очистку одежды и удаление застрявших в волокнах ткани шерсти, волос, ворсинок и иных частиц. Обработка происходит по завершению основной программы сушки. Для включения функции, перед запуском программы сушки нажмите на кнопку «Удаление шерсти и волос». Не применяется с программами «Сушка обуви», One Touch.

БЫСТРЫЙ СТАРТ

1. Перед сушкой

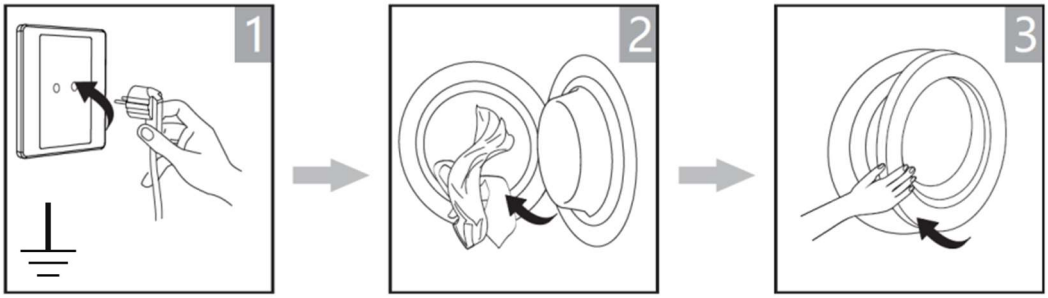

2. Сушка



Включите машину. | Выберите программу. | Выберите функцию. | Запустите сушку.

3. По окончании сушки

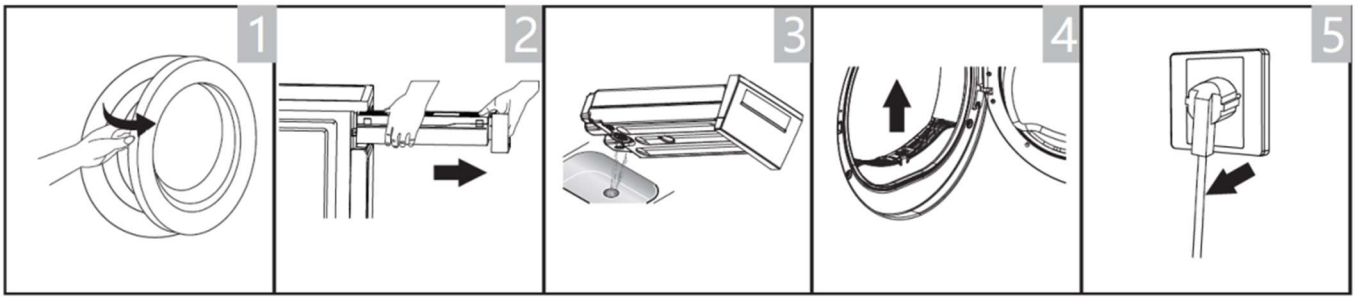

Откройте дверцу и достаньте бельё. | Извлеките контейнер для конденсата. | Слейте воду из контейнера. | Очистите фильтр. | Отключите машину от сети.

ЭКСПЛУАТАЦИЯ ПРИБОРА

ПЕРЕД ПЕРВОЙ СУШКОЙ

После транспортировки дайте машине постоять 2 часа.
Перед первым запуском в данной машине все ещё могут оставаться пыль и загрязнения, попавшие внутрь в ходе транспортировки или изготовления прибора. Используйте мягкую ткань для очистки барабана.
Чтобы подготовить машину к работе, следует:

- Поместить внутрь несколько элементов одежды или ткани.
- Включить питание, выбрать и запустить программу «Быстрая сушка».
- После завершения программы, выполнить регулярные процедуры ухода за прибором (см. раздел «Уход и обслуживание»).

ПЕРЕД КАЖДОЙ СУШКОЙ

- Перед сушкой отожмите бельё в стиральной машине. Высокая скорость отжима может сократить время сушки и потребление энергии.
- Для лучшего результата сортируйте бельё в соответствии с типом ткани и программой.
- Перед началом сушки застегните все молнии и замки на одежде. Свяжите тканевые пояса и ленты.
- Извлеките из карманов всё содержимое: зажигалки, монеты, кольца и т.п.
- Пришейте или извлеките косточки из бюстгальтеров.
- Застегните пододеяльники и наволочки, чтобы в них не попали мелкие предметы во время сушки.
- Оставьте куртки расстёгнутыми и расстегните длинные молнии, чтобы ткань высыхала равномерно.
- Не пересушивайте одежду, чтобы избежать образования складок.
- Не сушите одежду, содержащую вставки из резины.
- Не открывайте дверцу сушильной машины до завершения программы.
- После каждого использования очищайте фильтр и выливайте жидкость скопившуюся в контейнере для конденсата.
- Не сушите одежду после химчистки.

ПОДГОТОВКА БЕЛЬЯ К СУШКЕ

- Сушите в стиральной машине только вещи, прошедшие цикл стирки, полоскания и отжима.
- Удалите из белья как можно больше воды. Никогда не уменьшайте скорость отжима перед сушкой.
- Чтобы вещи были равномерно высушены, рассортируйте их по типу ткани и по требуемой степени сушки.

ЭКСПЛУАТАЦИЯ ПРИБОРА

- Предметы, требующие глажки, не нужно гладить сразу после их сушки. Рекомендуется на время сложить или скатать их вместе, чтобы оставшаяся влага распределилась равномерно.
- При стирке белья с последующей сушкой используйте правильное количество моющего средства и средств по уходу за тканью, как рекомендовано производителем. Некоторые моющие средства и средства по уходу за текстилем, крахмал или кондиционер могут содержать химические вещества, которые могут осаждаться на датчиках влажности, что отрицательно влияет на их работу и результат сушки.

Следующие текстильные изделия нельзя сушить в барабане:



- Бельё, отмеченное символом ухода «Не подвергать барабанной сушке».
- Некоторые шерстяные изделия или изделия, имеющие в составе шерсть (опасность усадки).
- Нежная ткань (шёлк, тюль) (опасность образования складок).
- Вещи, содержащие поролон или аналогичный материал.
- Предметы, обработанные легковоспламеняющимися растворителями, такими как пятновыводители, бензин, разбавители для краски.
- Вещи со следами лака для волос или аналогичных веществ.
- Мокрое бельё. (избыточный расход электроэнергии).

ДОПОЛНИТЕЛЬНАЯ ИНФОРМАЦИЯ

Примерный вес сухой одежды (1 шт.):

 Смешанные ткани (около 800г)	 Жакет (около 800г хлопок)	 Джинсы (около 800г)	 Полотенце (около 900г хлопок)
 Простыня (около 600г хлопок)	 Рабочая одежда (около 1120г)	 Блуза (около 200г)	 Рубашка (около 300г хлопок)
 Футболка (около 180г хлопок)	 Шорты (около 70г хлопок)	 Носки (около 50г смешанная ткань)	

ЭКСПЛУАТАЦИЯ ПРИБОРА

Следуйте инструкциям по уходу за одеждой, размещённой на этикетке:



– Подходит для барабанной (машинной) сушки.



– Стандартный процесс сушки. Сушка возможна при нормальной загрузке и температуре 80°C.



– Мягкий процесс сушки. При машинной сушке следует соблюдать осторожность. Выберите щадящий режим с пониженной температурой.



– Не сушить в сушильной машине: изделия, непригодные для барабанной (машинной) сушки.



Внимание! Никогда не перегружайте сушильную машину. Не сушите белье, если оно не было отжато и с него капает вода! Сушите шёлковые ткани только с использованием специальной программы «Шёлк», и в соответствии с инструкциями по уходу за одеждой и рекомендациями, указанными на бирках и этикетках.

ОПОРОЖНЕНИЕ КОНТЕЙНЕРА ДЛЯ КОНДЕНСАТА

1. Аккуратно извлеките контейнер двумя руками.
2. Слейте накопившуюся воду из контейнера.
3. Вставьте контейнер обратно в корпус.

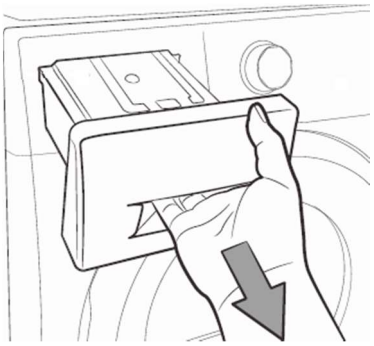





Внимание!

- Сливайте конденсат после каждого цикла. Как только контейнер переполнится выполнение программы будет приостановлено и на дисплее загорится символ  .
- После того как контейнер будет опустошен, работу машины можно возобновить нажатием кнопки ▷|| .
- Не пейте отработанную воду!
- Не пользуйтесь сушильной машиной без контейнера для конденсата.

УХОД И ОБСЛУЖИВАНИЕ

ОЧИСТКА ФИЛЬТРА

Фильтр, расположенный за дверцей прибора, следует очищать регулярно. Когда фильтр для ворса забивается, это нарушает циркуляцию воздуха, что может привести к увеличению времени сушки и повышению расхода электроэнергии. Очищайте фильтр после каждого цикла!

- Отсоединяйте шнур питания перед каждой чисткой.
- Не запускайте машину без установленного фильтра.
- Регулярно очищайте фильтр, чтобы избежать накопления ворса.

1. Откройте дверцу и извлеките фильтр.
2. Откройте фильтр и удалите из ворс из его внутренней и внешней части вручную или с помощью пылесоса.
3. Закройте фильтр и соберите его так, чтобы все элементы были выровнены относительно друг друга.
4. Устанавливая фильтр на место за дверцу машины, обратите внимание на его правильную ориентацию.

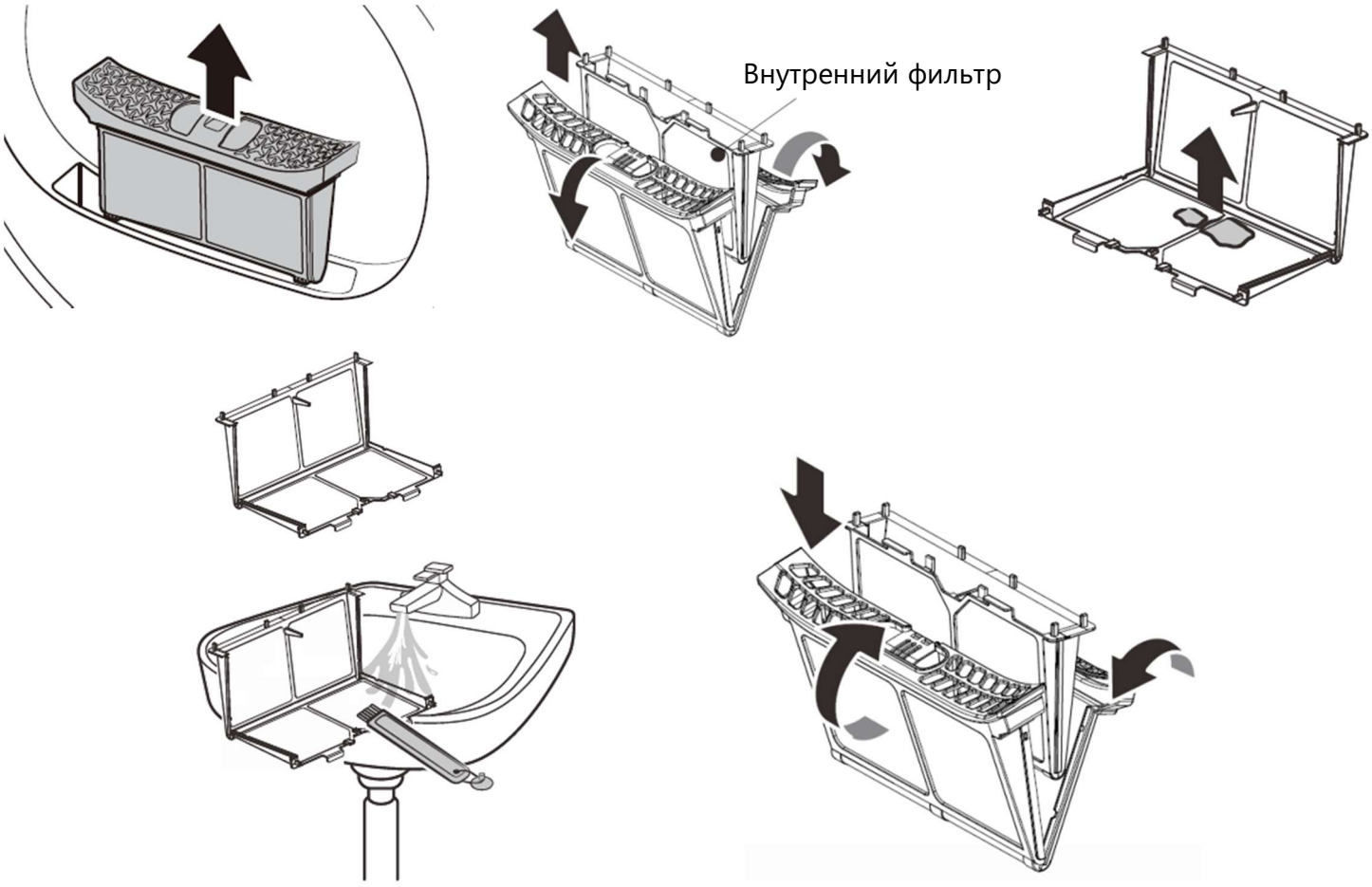

УХОД И ОБСЛУЖИВАНИЕ

ЧИСТКА КОРПУСА И ПАНЕЛИ УПРАВЛЕНИЯ



Чистку поверхностей прибора необходимо осуществлять по мере необходимости. Перед выполнением действий по чистке прибора, всегда отключайте его от сети электропитания.

- Протирайте корпус прибора мягкой влажной тканью.
- Во время чистки рекомендуется использовать перчатки.
- При необходимости используйте для чистки сушильной машины мыльную воду или чистящее средство средней интенсивности.
- Не применяйте чистящие средства, которые содержат растворители, абразивные вещества, а также универсальные чистящие средства, так как они могут повредить детали из пластика.
- Очистите дверцу снаружи и особенно тщательно её внутреннюю часть.
- Очистите уплотнитель вокруг дверного проёма.
- Очистите внутреннюю поверхность барабана.
- Перед запуском машины насухо протрите все детали чистой мягкой сухой тканью.

Обратите внимание, что сушильная машина должна проходить техническое обслуживание (глубокая чистка воздуховодов) с периодичностью, зависящей от интенсивности использования. При частом использовании (раз в один-два дня), обслуживание рекомендуется производить раз в два года. При умеренном использовании (несколько раз в неделю) – раз в три-четыре года. Обращайтесь в сервисный центр для проведения технического обслуживания машины.

УСТРАНЕНИЕ НЕИСПРАВНОСТЕЙ

НЕИСПРАВНОСТЬ	СПОСОБ УСТРАНЕНИЯ
Машина не запускается.	Проверьте подключение машины к электросети. Включите машину. Проверьте, закрыта ли дверца. Проверьте, выбрана ли программа сушки. Нажмите кнопку «Старт/Пауза».
Белье остаётся сырым или сушка занимает слишком много времени.	Очистите фильтр для ворса. Вылейте воду из контейнера. Проверьте правильность установки машины. Проверьте, свободны ли отверстия воздухозаборника. Используйте более длительную программу сушки.

УХОД И ОБСЛУЖИВАНИЕ

НЕИСПРАВНОСТЬ	СПОСОБ УСТРАНЕНИЯ
Машина издаёт гудение.	Работает двигатель прибора. Такое гудение не является неисправностью и не свидетельствует о поломке.
Посторонние звуки при выполнении программы сушки.	В одежде могли остаться посторонние предметы. Остановите выполнение программы. Когда дверца разблокируется, проверьте одежду в барабане. Убедитесь, что машина выровнена по горизонтали.
На одежде остаётся много складок, даже после использования функции «антисминание».	Функция «антисминание» оказывает наилучший эффект при средней загрузке барабана (например, до 4 элементов одежды). Уменьшите загрузку барабана. Сушите в одном цикле одежду из одинаковой по составу ткани.

КОДЫ НЕИСПРАВНОСТЕЙ

В данном приборе предусмотрено оповещение о неисправностях. Коды позволяют своевременно выявлять сбои, определять их причину и предпринимать соответствующие меры.

КОД	ВОЗМОЖНЫЕ ПРИЧИНЫ	СПОСОБ УСТРАНЕНИЯ
E03	Сбой в системе слива воды (на дисплее мигает индикатор )	Перезапустите машину. Если сбой повторился, обратитесь в сервисный центр.
U4	Неисправность замка дверцы прибора.	Закройте дверцу и перезапустите машину. Если сбой повторился, обратитесь в сервисный центр.
E05	Сбой в работе датчика температуры компрессора.	Подождите 2-3 минуты, затем перезапустите машину.
E06	Сбой в работе датчика температуры воздуха.	Очистите фильтры. Если сбой повторился, обратитесь в сервисный центр.
E07 **E08**	Неисправность датчика влажности.	Обратитесь в сервисный центр.

Если неисправность не удаётся устранить, отключите прибор от электросети. Не пытайтесь ремонтировать прибор самостоятельно. Обращайтесь в специализированный сервисный центр.

УХОД И ОБСЛУЖИВАНИЕ

ИНФОРМАЦИЯ О ТРАНСПОРТИРОВКЕ

- Храните прибор в сухом, защищённом от прямого воздействия солнечных лучей, низких и высоких температур, месте, с относительной влажностью воздуха не более 80%, при отсутствии в воздухе кислотных и других паров, вредно действующих на материал изделия.
- Храните оригинальную упаковку, она может понадобиться для дальнейшей транспортировки. Перевозите изделие в оригинальной упаковке, придерживайтесь требований указательных знаков по транспортировке, имеющихся на упаковке. Транспортирование должно производиться только в вертикальном положении, с предохранением от атмосферных осадков, механических повреждений и попадания воды.
- Если оригинальная упаковка отсутствует:

– Примите меры, чтобы уберечь прибор от внешних ударов и попадания воды.
– Не кладите на него тяжести.
– При транспортировке перевозите прибор в вертикальном положении.

УТИЛИЗАЦИЯ

Упаковка изготовлена из экологически чистых материалов, которые можно без ущерба для окружающей среды подвергать переработке, складировать на специальных полигонах для хранения отходов и утилизировать.
Упаковочные материалы имеют соответствующую маркировку. Символ на изделии или на его упаковке указывает, что оно не подлежит утилизации в качестве бытовых отходов. Изделие следует сдать в соответствующий пункт приема электронного и электрооборудования для последующей утилизации.
Соблюдая правила утилизации изделия, Вы поможете предотвратить ущерб окружающей среде и здоровью людей, который возможен вследствие ненадлежащего обращения с подобными отходами. За более подробной информацией об утилизации изделия обращайтесь к местным властям, в службу по вывозу и утилизации отходов или в магазин, в котором изделие было приобретено.



KZ

САҚТЫҚ ШАРАЛАРЫ

Пайдалану жөніндегі нұсқаулықты мұқият оқып шығыңыз және болашақта анықтама алу үшін сақтап қойыңыз!

Бұл құрылғы барлық қолданыстағы электрлік және қауіпсіздік стандарттарына сәйкес келетіні тексеріліп, сертификатталған.

ЖАЛПЫ САҚТЫҚ ШАРАЛАРЫ

- Бұл өнім тек тұрмыстық мақсатта пайдалануға арналған және коммерциялық мақсатта пайдалануға арналмаған.
- Бұл құрылғы жиһазға орнатуға арналмаған және тек үй ішінде ғана пайдаланылуы керек.
- Бұл құрылғыны тіпті қорғалған жерде де далада орнатуға болмайды, себебі оны ылғалға ұшырату пайдаланушы үшін қауіпті болуы мүмкін.
- Сенімді жерге қосу жүйесі бар қуат көзі пайдаланылуы керек. Жерге қосу сымы қалалық су, газ және т.б. сияқты коммуналдық желілерге қосылмауы керек.
- Жерге қосу сымы мен бейтарап сым екі бөлек сым болуы керек. Қуат кабелі барлық электр қауіпсіздігі талаптарына сай болуы керек.
- Үйдегі электр жүйесінің осы құрылғының сипаттамаларында көрсетілген параметрлерге сәйкес келетініне көз жеткізіңіз.
- Машина сыртқы ажыратқыш құрылғымен (мысалы, таймермен) жұмыс істемеуі немесе сыртқы жүйе арқылы үнемі қосылып-өшетін тізбекке қосылмауы керек.
- Құрылғының жұмыс істеуі үшін жеткілікті желдетуді қамтамасыз ету қажет.
- Кептіргішті зақымдалған қуат сымы арқылы пайдаланбаңыз!
- Қажет болса, қуат сымын қызмет көрсету орталығынан сатып алуға болатын дәл сондай типтегі сыммен ауыстыруға болады. Қуат сымын ауыстыруды тек білікті электрик орындауы керек.
- Кептіргішті кір, жуылмаған заттарды кептіру үшін пайдаланбаңыз.
- Кір жуу немесе тазалау кезінде өнеркәсіптік химиялық заттар қолданылған болса, кірді машинада кептірмеңіз.
- Өсімдік майы, ацетон, спирт, бензин, балауыз сияқты заттармен ластанған немесе дақ кетіргішпен, керосинмен немесе скипидармен өңделген заттарды кептіргіште кептірмес бұрын қосымша жуғыш зат қосып ыстық сумен шайып тастау керек. Кептіргіштің белгілі бір бөліктері шығаратын айтарлықтай жылуға байланысты мұндай заттардың температурасы өрт шығуына әкелуі мүмкін.
- Көбік резеңкеден (латекс көбік) жасалған немесе оның элементтері бар заттар, душқа арналған қалпақтар, су өткізбейтін тоқыма бұйымдар, резеңкеленген матадан жасалған немесе резеңке элементтері бар заттар сияқты заттарды кептіргіште кептіруге болмайды.

САҚТЫҚ ШАРАЛАРЫ

- Кептіру циклінің соңғы бөлігі барабанда қалған заттардың жоғары температурадан зақымдалмауын қамтамасыз ету үшін жылусыз (салқындату циклі) орындалады.
- Кептіргіште түктердің жиналуын болдырмаңыз.
- Түкті сүзгіні үнемі тазалап отыру керек.
- Құрылғыны құлыпталатын есіктің, сырғымалы есіктің немесе ішке қарай ашылатын есіктің артына орнатпаңыз. Мұндай орнату кептіргіш есігінің толық ашылуына кедергі келтіруі мүмкін.
- Құрылғыны пайдалану немесе техникалық қызмет көрсету кезінде төңкеріп қоюға болмайды.
- Құрылғының саңылаулары бітеліп қалмауы керек.
- Кептіргішті үлгі сипаттамаларында көрсетілген ең үлкен кір жуу сыйымдылығынан артық салмаңыз.
- Құрылғыны жылу көздерінің жанына орнатпаңыз, басқа электр құрылғыларымен және жылыту заттарымен, ашық от көздерімен жанасудан аулақ болыңыз.
- Цикл аяқталғанға дейін құрылғының жұмысын үзбеңіз, себебі бұл жоғары температура салдарынан құрылғыға және айналасындағы заттарға зақым келтіруі мүмкін.
- Егер құрылғы тым қызып кетсе, оны дереу желіден ажыратыңыз.
- Кептіру циклі аяқталғанша машинаны тоқтатпаңыз. Заттар дереу алынып, жылу таралуы үшін жайып қойылуы керек.
- Құрылғыны жөндеуге немесе өз бетінше профилактикалық жөндеуге ТЫЙЫМ САЛЫНАДЫ!
- Ашаны розеткадан дымқыл қолмен суырмаңыз.
- Ашаны розеткадан қуат кабелінен тартып тартпаңыз.
- Судың кептіргіш корпусына тікелей тиюіне жол бермеңіз.
- Егер сіз кір жуғыш машинаның үстіне кептіргіш орнатқыңыз келсе, барлық қажетті орнату компоненттерін бөлек сатып алыңыз және оларды тиісті білікті маман орнатқанына көз жеткізіңіз.
- Киім қалталарыңыздан сіріңке және оттық сияқты өрт қаупі бар барлық заттарды алып тастаңыз.
- Кептіргішке тез тұтанатын немесе жанғыш заттарды қоймаңыз.
- Сүзгі дұрыс орнатылып, бекітілмеген күйде кептіргішті ешқашан пайдаланбаңыз.
- Құрылғыны кір жуғыш машинада иірілмеген киімдерді кептіру үшін пайдаланбаңыз.
- Кез келген техникалық қызмет көрсету немесе тазалау жұмыстарын орындамас бұрын, машинаны өшіріп, электр желісінен ажыратыңыз.
- Машина пайдаланылмаған кезде, оны қуат көзінен ажыратыңыз.
- Кептіргіштің үстіне ауыр заттар немесе басқа заттарды қоймаңыз.
- Газ ағып кетсе, құрылғыны пайдаланбаңыз.
- Егер құрылғы суға тиіп кетсе, оны пайдаланбаңыз.
- Егер құрылғы жұмыс істеп тұрған кезде күйген иісті сезсеңіз немесе ерекше дыбыс естісеңіз, оны пайдалануды дереу тоқтатып, қызмет көрсету орталығына хабарласыңыз

САҚТЫҚ ШАРАЛАРЫ

- Кептіргіштің кез келген бөлігіне, соның ішінде есік сияқты шығып тұрған бөлшектеріне шығуына, сүйенуіне немесе ілініп тұруына ешкімнің жол бермеңіз.
- Машинаның есігін дұрыс жабыңыз, егер жабу қиын болса, есікте кірдің тұрып қалғанын тексеріңіз.
- Есікті ешқашан күштеп ашуға тырыспаңыз немесе оны тірек ретінде пайдаланбаңыз.
- Кептіру кезінде есіктің әйнегі өте ыстық болуы мүмкін!
- Кептіргіштің әрқашан тұрақты екеніне көз жеткізіңіз. Сыртқы күштер оның аударылып кетуіне әкелуі мүмкін, бұл жарақатқа және кептіргіштің зақымдалуына әкелуі мүмкін.
- Өндіруші киімге немесе кірге жапсырылған жапсырмаларда көрсетілген кірді пайдалану нұсқауларын дұрыс сақтамау салдарынан болған кірдің кез келген зақымдануы үшін жауапты емес.

Машинаның жұмыс істеуінің қоршаған орта жағдайлары:
қоршаған ауа температурасы +5-тен +35°C-қа дейін.

Өндіруші қауіпсіздік талаптарын елемеуден, өнімді пайдалану ережелерін сақтамаудан немесе басқару элементтерін дұрыс реттемеуден туындаған залал үшін жауапты емес.

АРНАЙЫ ҚАУІПСІЗДІК ШАРАЛАРЫ (БАЛАЛАР МЕН МҮГЕДЕКТЕРІ БАР АДАМДАРҒА ҚАТЫСТЫ)

- Балаларға құрылғымен ойнауға рұқсат бермеңіз.
- Құрылғы пайдаланылмаған кезде, балалардың ішке кіріп кетпеуін немесе есікті жауып кетпеуін қадағалаңыз.
- Бұл құрылғы 8 жасқа толмаған балаларға немесе физикалық, сенсорлық немесе ақыл-ой қабілеттері шектеулі немесе тәжірибесі мен білімі жоқ адамдарға, егер оларға бақылау жасалмаса және құрылғыны қауіпсіз пайдалану және онымен байланысты қауіптер туралы хабарланбаса, пайдалануға арналмаған.
- 3 жасқа толмаған балаларға құрылғыны тек ересектердің бақылауымен пайдалануға рұқсат етілуі керек.

ЭКОЛОГИЯЛЫҚ ЕСКЕРТУ



Аспапты орнатқаннан кейін қауіпсіздік пен қоршаған ортаны қорғау шарттарын ескере отырып, орау материалын тастаңыз. Тастанды қаптама материалдарын қайта пайдалану үшін қоқыстың ерекшеліктеріне қарай (фольга, картон, көбікпласт) арнайы қарастырылған қоқыс қабылдағыштарға тастаңыз. Кез келген электр құрылғысын қоқысқа тастамас бұрын, бұл құрылғыны басқалар пайдаланбауы үшін оның кабелін кесіп тастаңыз.

ҚҰРЫЛҒЫНЫҢ СИПАТТАМАСЫ

ТЕХНИКАЛЫҚ СИПАТТАМАЛАР

СИПАТТАМАЛАР	MFDM168WH05
КЕРНЕУ	220-240 В~ / 50 Гц
МАКСИМАЛДЫ ТОК	2,2 А
ОРНАТУ ТҮРІ	Жеке тұратын
КЕПТІРГІШТІҢ ТҮРІ	Автоматты
КІР ЖҮКТЕУ ТҮРІ	Фронтальдық
БАСҚАРУ	Электрондық (сенсорлық)
ТИП МОТОРА	Инверторлық
КЕПТІРУ ТЕХНОЛОГИЯСЫ	Жылу сорғымен
ХЛАДАНДЫРУШЫ / хладагент мөлшері	R290 /130 г
КІРДІҢ МЕКСІМДІ САЛМАҒЫ	8 кг
НЕГІЗГІ БАҒДАРЛАМАЛАР САНЫ	15+1
БАСҚАРУ ПАНЕЛІН ҚҰЛЫПТАУ	Иә
ҚҰРЫЛҒЫНЫҢ КЕШІКТІРІП ІСКЕ ҚОСУЫ	Иә
ШУ ДЕҢГЕЙІ	64 дБ
СУ ӨТКІЗБЕЙТІН ДӘРЕЖЕСІ	IPX4
СЫРТҚЫ ӨЛШЕМДЕРІ (ЕхТхБ)	595 × 595 (бүйір жағынан 515) × 850 мм
ТАЗА САЛМАҒЫ	50 кг

ЭЛЕКТР ТҰТЫНУ ДЕРЕКТЕРІ

СИПАТТАМАЛАР	MFDM168WH05
ҚУАТ ТҰТЫНУ	500 Вт
ҚУАТ ТҰТЫНУ (Өшіру режимі)	0,5 Вт
ҚУАТ ТҰТЫНУ (Күту режимінде)	0,8 Вт
ЭЛЕКТР ЭНЕРГИЯСЫН ТҰТЫНУ	176 кВт·ч/жыл
ЭНЕРГИЯ ТИІМДІЛІГІ КЛАССЫ	A+++
КОНДЕНСАТСИЯНЫҢ ТИІМДІЛІК КЛАССЫ	B

ҚҰРЫЛҒЫНЫҢ СИПАТТАМАСЫ

ӨНІМ ӨЛШЕМДЕРІ (миллиметрде көрсетілген)

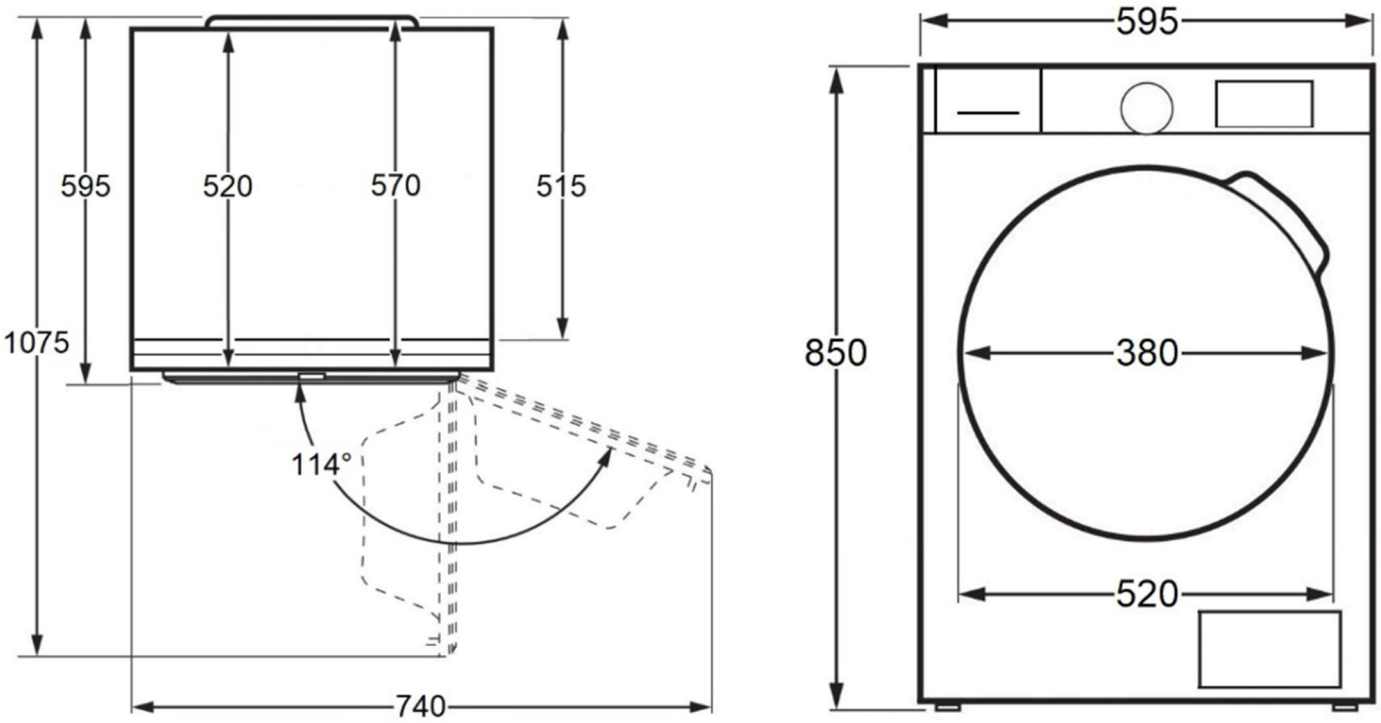

ҚҰРЫЛҒЫНЫҢ СЫРТҚЫ КӨРІНІСІ*

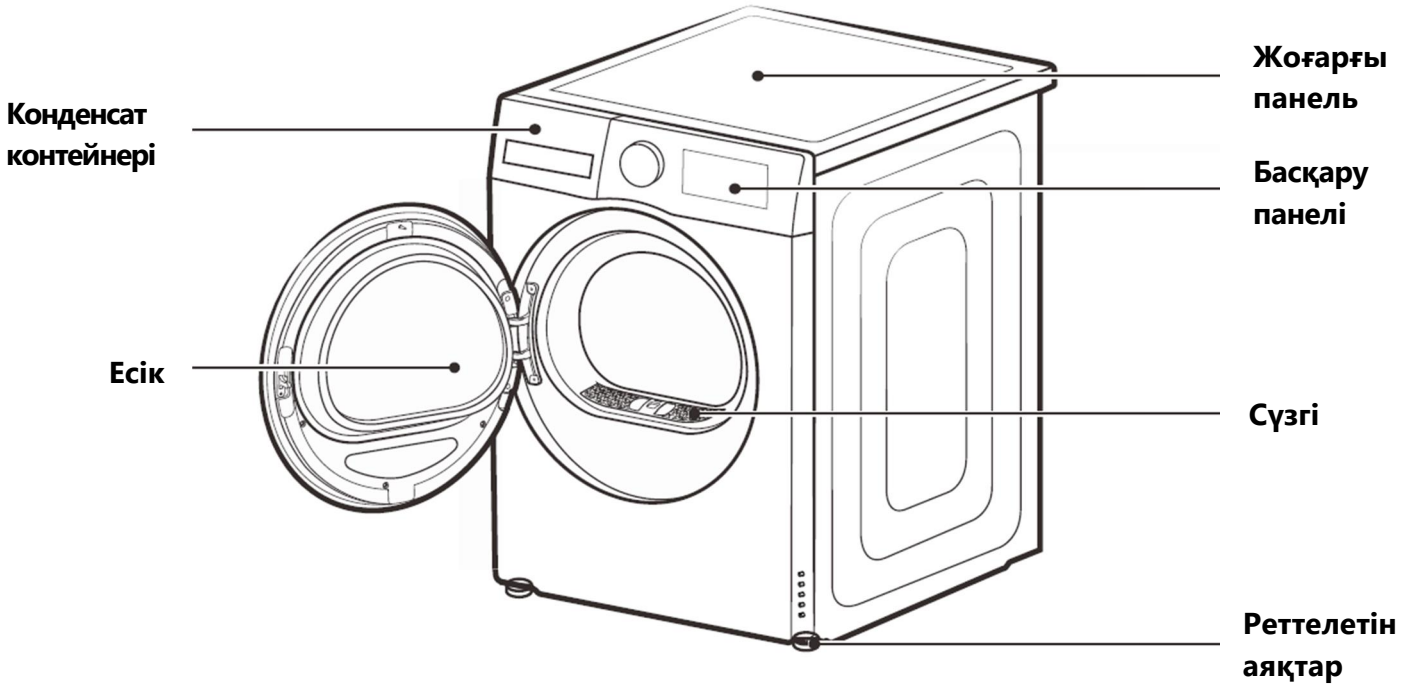

*Құрылғының сыртқы түрі суреттерде көрсетілгеннен сәл өзгеше болуы мүмкін.

ҚҰРЫЛҒЫНЫ ОРНАТУ

Кептіргішті кір жуғыш машинаның үстіне арнайы қосқыш арқылы орнатуға болады. Қосқышты сатып алу және оның қолданыстағы кір жуғыш және кептіргіш үлгілеріңізбен үйлесімділігін растау үшін уәкілетті дилеріңізге хабарласыңыз. Кептіргіште аяқ киімді кептіру үшін арнайы кептіру торы (себет) қолданылады. Егер бұл аксессуар сіздің моделіңізге кірмесе, оны сатып алу үшін уәкілетті дилеріңізге хабарласыңыз.

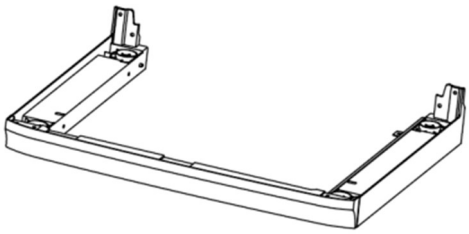



ҚҰРЫЛҒЫНЫ ДҰРЫС ОРНАТУ

ҚҰРЫЛҒЫНЫ ҚАПТАМАДАН АШУ ЖӘНЕ ТЕКСЕРУ

- Картон қаптамасын және көбікті ендірмелерді алып тастаңыз және кептіргіштің зақымдалғанын тексеріңіз. Күмәніңіз болса, кептіргішті пайдаланбаңыз. Қызмет көрсету орталығына немесе уәкілетті дилерге хабарласыңыз.
- Басқару панелінен қорғаныс пленкасын алып тастаңыз (егер сіздің моделіңізде болса).
- Барлық керек-жарақтар мен компоненттердің бар-жоғын тексеріңіз.
- Қаптама материалдарын (қаптама пленкасы, көбікті қосымшалар және т.б.) балалардың қолы жетпейтін жерде сақтаңыз, себебі олар олар үшін айтарлықтай қауіп төндіреді.
- Егер құрылғы жеткізілмес бұрын суық ортада болса, оны қосар алдында бірнеше сағат бойы бөлме температурасында қалдырыңыз.

ҚҰРЫЛҒЫНЫ ЖЫЛЖЫТУ БОЙЫНША ҰСЫНЫСТАР

- Құрылғыны абайлап жылжытыңыз.
- Машинаны шығыңқы бөліктерінен ұстамаңыз. Оны жылжытқан кезде ашық есіктен немесе үстіңгі қақпақтан көтермеңіз.
- Егер құрылғыны тік күйде жылжыту мүмкін болмаса, оны оңға қарай еңкейтіңіз, бірақ 30°-тан аспауы керек.
- Құрылғы өте ауыр - оны жалғыз тасымалдамаңыз немесе алып жүрмеңіз.
- Құрылғыны дұрыс пайдаланбау жарақатқа әкелуі мүмкін.
- Тасымалдау жолындағы және орнату орнынан барлық кедергілерді алып тастаңыз: барлық есіктерді ашып, еденде жатқан заттарды алып тастаңыз.
- Кептіргішті ауа температурасы 0°C-тан төмен түсуі мүмкін бөлмеге орнатпаңыз. Сорғыдағы немесе шлангілердегі конденсат қатып қалса, құрылғының зақымдалу қаупі жоғары.

ҚҰРЫЛҒЫНЫ ОРНАТУ

ҚҰРЫЛҒЫНЫ ОРНАТУҒА АРНАЛҒАН ОРЫНДЫ ТАҢДАУ



Балалар қаптама пленкасына шатасып қалуы немесе ұсақ бөлшектерді жұтып қоюы мүмкін, бұл тұншығуға әкелуі мүмкін. Балаларға қаптамамен ойнауға рұқсат бермеңіз!

- Кептіргішті құлыптаулы бөлмеге, сырғымалы есіктің артына немесе есікті толық ашуға болмайтын жерге орнатпаңыз.
- Құрылғыны биік кілемге, ағаш беттерге немесе басқа беттерге қоймаңыз. Бұл кептіргіштің қызып кетуіне әкелуі мүмкін, бұл оның жұмысына әсер етуі мүмкін.
- Жұмыс кезінде дірілді азайту үшін машинаны қатты, тегіс еден бетіне қойыңыз. Ыңғайлы болу үшін кептіргішті кір жуғыш машинаның жанына қою ұсынылады.
- Кептіргішті кір жиналмайтын таза жерге орнату керек.
- Құрылғының айналасында ауа еркін айналуы керек. Құрылғы корпусындағы ауа кіретін тесіктерді жаппаңыз. Тұрақты жұмыс істеуі үшін құрылғының айналасындағы ұсынылатын қашықтық: алдыңғы жағынан 25 мм, артқы жағынан 30 мм, бүйірлерінен 25 мм, үстіңгі жағынан 25 мм.
- Төрт аяқтың да еденге мықтап тиіп тұрғанына және машинаның тегіс тұрғанына көз жеткізіңіз (деңгейгішті пайдаланыңыз). Машинаны аяқтарсыз орнатуға тыйым салынады!
- Құрылғыңыздың түбіндегі желдету тесіктерінің (егер сіздің моделіңізде болса) кілеммен немесе басқа ұқсас материалдармен бітелмегеніне көз жеткізіңіз.
- Құрылғының қуат сымында тұрып қалмағанына көз жеткізіңіз.
- Кептіргішті кір жуғыш машинаның үстіне бөлек сатып алуға болатын арнайы орнату жинағынсыз қоймаңыз.
- Орнатуды уәкілетті қызмет көрсету орталығының білікті маманы орындауы керек.

ҚҰРЫЛҒЫНЫ ДЕҢГЕЙЛІ ОРНАТУ

Дірілдің алдын алу үшін құрылғының аяқтары еденге бірдей қысыммен басылатындай етіп құрылғыны тегіс орналастыру маңызды.

Кептіргіш берік, тегіс еденге орнатылуы керек. Егер еден тегіс болмаса, кептіргіштің аяқтарын тегіс болғанша реттеңіз. Тегістеу кезінде кептіргіштің аяқтарының астына ештеңе қоймаңыз. Кептіргіштің аяқтарын қажетті ең төменгі биіктікке дейін созыңыз. Кептіргіштің аяқтары неғұрлым алысқа созылса, соғұрлым ол тұрақсыз болады және діріл соғұрлым күшті болады.

ҚҰРЫЛҒЫНЫ ОРНАТУ

Кептіргіштің аяқтарын реттеу

1. Кептіргіштің қай аяқтарын ұзарту керектігін анықтаңыз.
2. Бұрағышты пайдаланып, тірек аяқтың ішіне орнатылған қауіпсіздік бұрандасын босатыңыз.
3. Аяққа түсетін салмақты жеңілдету үшін біреуге кептіргіштің бұрышын аздап көтеруді тапсырыңыз. Кептіргіштің бұрышын қажетті деңгейге көтеру үшін аяқты қажетінше төмен қарай бұраңыз.
4. Ғимарат деңгейін пайдаланып, машинаның солдан оңға және алдыңғыдан артқыға қарай тегіс орналасқанына көз жеткізіңіз.
5. Машинаның жоғарғы панелінің әр бұрышын басып, оның шайқалмауын қамтамасыз етіңіз. Ешқандай еркін ойнау немесе шайқалу болмауы керек. Машинаның барлық аяқтары еденге мықтап тиіп тұруы керек.
6. Кептіргіш тегіс болып, шайқалмағаннан кейін, барлық қауіпсіздік бұрандаларын бұрағышпен мықтап қатайту арқылы аяқтарды бекітіңіз. Бұрандаларды қатайту кезінде өлшенген биіктіктің өзгеруіне жол бермеу үшін аяқтарды орнында ұстаңыз.

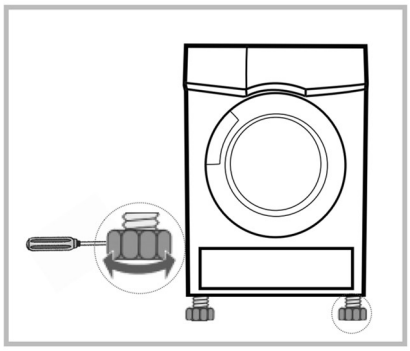







ҚҰРЫЛҒЫНЫ ОРНАТУ

ЭЛЕКТР ЖЕЛІСІНЕ ҚОСЫЛУ



Электр тогынан сақ болыңыз!

- Электр желісіне қосуды өндірушінің нұсқауларына және қолданыстағы қауіпсіздік ережелеріне сәйкес білікті маман жүзеге асыруы керек.
- Қолданыстағы ережелерге сәйкес, кептіргіш жерге қосылған розеткаға қосылуы керек.
- Қуат көзінің кернеуі құрылғының техникалық ақпарат тақтайшасында көрсетілген номиналды кернеуіне (220-240 В~) сәйкес келетініне көз жеткізіңіз.
- Кептіргішті пайдаланған кездегі максималды ток күші 3,5 амперді құрайды. Үйіңіздегі электр жүйесінің (кернеу, максималды ток күші, сымдардың түрі мен жағдайы) кептіргіштің максималды қуатына сәйкес келетініне көз жеткізіңіз.
- Электр розеткасының түрі кептіргіштің ашасының түріне сәйкес келуі керек. Олай болмаса, розетканы немесе ашаны ауыстыру қажет. Ауыстыруды білікті электрик орындауы керек.
- Розеткаға қол жеткізу қиын болған жағдайда, кептіргішті электр орнату ережелеріне сәйкес аша арқылы немесе розетканың алдына орнатылған көп полюсті қосқыш арқылы қуат көзінен ажырату мүмкін болуы керек.
- Машинаны орнатқаннан кейін кез келген уақытта электр ашасына немесе екі полюсті қосқышқа қол жеткізу мүмкін болуы керек.
- Қосу үшін ұзартқыш сымдарды, көп ашалы розеткаларды немесе адаптерлерді пайдаланбаңыз.

ҚҰРЫЛҒЫНЫ ПАЙДАЛАНУ

БАСҚАРУ ПАНЕЛІ*









Кептіргішті қосу немесе өшіру үшін басыңыз.



One Touch – 3с.

«Бастау/Үзіліс» түймесі. Кептіру бағдарламасын іске қосады немесе тоқтатады. One Touch жылдам бастау бағдарламасын іске қосады. Іске қосу үшін түймені 3 секунд басып тұрыңыз.

Электронды айналмалы басқару – бағдарламаларды таңдау, параметр мәндерін ауыстыру. Басқару элементінде құрылғының жұмысы туралы ақпарат бар дисплей бар.

Басқару тұтқасы кептіру бағдарламаларын таңдау («Кептіру бағдарламасының сипаттамасын» қараңыз) және параметрлер мәндері мен функцияларын реттеу үшін қолданылады. Дисплейде таңдалған кептіру бағдарламасы, оның сипаттамалары, қалған кептіру уақыты, ескерту хабарламалары және қате кодтары көрсетіледі.

Функциялар мен параметрлерді таңдауға арналған басқару панеліндегі түймелерді басыңыз:

- **На главную** – Бастау мәзіріне оралу.
- **Антисминание** – Қыртыстарға қарсы функцияны іске қосып, оның ұзақтығын сағатпен таңдаңыз.
- **Интенсивность сушки** – Кептіру қарқындылығы деңгейін реттеңіз: сушка под утюг (үтіктеу кезінде кептіру)/ в шкаф (шкафта кептіру) / экстра-сушка (өте құрғақ) (барлық бағдарламалар үшін қолжетімді емес).
- **Гипоаллергенная** – Гипоаллергенді функцияны қосу/өшіру.
- **Удаление шерсти и волос** – Түктерді кетіру функциясын қосу/өшіру (барлық бағдарламалар үшін қолжетімді емес).
- **Время сушки** – Кептіру уақытын реттеңіз (Сушка по времени», «Тёплый воздух», «Холодный воздухбағдарламалары үшін).

* Басқару панелінің суреті тек анықтама ретінде берілген. Нақты өнім көрсетілген суреттен өзгеше болуы мүмкін.

ҚҰРЫЛҒЫНЫ ПАЙДАЛАНУ

- **Отложенный старт** – Кешіктіріп бастау функциясын іске қосады. Бұл функция кептірудің аяқталу уақытын бағдарламалауға мүмкіндік береді (барлық бағдарламалар үшін қолжетімді емес).
- **Блокировка** – Басқару панелін құлыптау үшін осы түймені 3 секунд басып тұрыңыз.
- **Без звука** – Дыбыстық ескертулерді қосады/өшіреді.

ДИСПЛЕЙ ЖӘНЕ ИНДИКАТОРЛАР



Бағдарламаның қалған орындалу уақытын, кешіктірілген басталу уақытын, қате кодтарын көрсету.



Басқару тақтасының құлыптауы қосылған.



Машинаның есігі құлыптаулы (кептіру бағдарламасы жұмыс істеп тұр).



Конденсат контейнері толы.

ҚҰРЫЛҒЫНЫ ПАЙДАЛАНУ

КЕПТІРУ БАҒДАРЛАМАСЫН ІСКЕ ҚОСУ

Құрылғыны пайдаланбас бұрын, оның қуат көзіне қосылғанына, сүзгілердің таза және дұрыс орнатылғанына және конденсат контейнерінің толып кетпегеніне көз жеткізіңіз.

1. ⏻ түймесін басу арқылы құрылғыны қосыңыз. Айналмалы тұтқаны пайдаланып қажетті бағдарламаны таңдаңыз.
2. Бағдарламаға қажетті функцияны қосу үшін функцияны таңдау түймелерін пайдаланыңыз.
3. ▷|| түймесін басыңыз. Кептіру бағдарламасы басталады (дисплейде есік құлыптау индикаторы жанады).
4. Бағдарлама басталғаннан кейін барабан айнала бастайды. Дисплейде бағдарлама аяқталғанға дейін қалған уақыт көрсетіледі.
2. Бағдарлама аяқталғаннан кейін барабан тоқтайды. Есік құлыптау индикаторы сөнгенде, құрылғы есігі ашылады және кірді барабаннан алуға болады.
3. Кірді машинадан алғаннан кейін, ⏻ түймесін басу арқылы оны өшіріңіз. Машинаны пайдаланып болғаннан кейін, оны розеткадан суырып алу ұсынылады.

- Егер құрылғы кенеттен тоқтап қалса немесе дисплейде қате коды пайда болса, осы нұсқаулықтың «Ақаулықтарды жою» бөлімін қараңыз.

ҰСЫНЫСТАР

- Курткалар сияқты тығыз немесе көп қабатты маталардан жасалған заттарды кептіру қиын. Оларды кептіруге арналған ең қолайлы бағдарлама – «экстра» («өте құрғақ») кептіру қарқындылығы бар «Хлопок» («Мақта») бағдарламасы.
- Әртүрлі материалдардан жасалған, қалың және көп қабатты заттарды кептіру қиын. Бағдарлама аяқталғаннан кейін кейбір заттар дымқыл болып қалса, толық кебу үшін кептіру уақытын сәйкесінше реттеңіз.

КЕПТІРУ БАҒДАРЛАМАЛАРЫНЫҢ СИПАТТАМАСЫ

Кептіру бағдарламасы	Сыйымдылық (кг)	Сипаттама	Қолжетімді кептіру қарқындылығы деңгейлері
Хлопок	8	Мақтадан, зығырдан және мақта қоспаларынан жасалған күнделікті заттарға арналған	Сушка под утюг (үтіктеу кезінде кептіру) / в шкаф (шкафта кептіру) / экстра-сушка (өте құрғақ)
Смешанные ткани	4	Мақта мен синтетикадан жасалған аралас маталар үшін	Сушка под утюг (үтіктеу кезінде кептіру) / в шкаф (шкафта кептіру) / экстра-сушка (өте құрғақ)
Быстрая 20’	1	Аз мөлшердегі киімді тез кептіру	В шкаф (шкафта кептіру)

ҚҰРЫЛҒЫНЫ ПАЙДАЛАНУ

Кептіру бағдарламасы	Сыйымдылық (кг)	Сипаттама	Қолжетімді кептіру қарқындылығы деңгейлері
Детская одежда	3	Балалар киімдерін кептіруге арналған бағдарлама.	Сушка под утюг (үтіктеу кезінде кептіру) / в шкаф (шкафта кептіру) / экстра-сушка (өте құрғақ)
Рубашки	1	Көйлектер мен блузкаларды кептіруге арналған бағдарлама.	Сушка под утюг (үтіктеу кезінде кептіру) / в шкаф (шкафта кептіру) / экстра-сушка (өте құрғақ)
Шерсть	1	Машинада кептіруге жарамды жүн бұйымдарын ақырын кептіру.	В шкаф (шкафта кептіру)
Шёлк	2	Жібек және нәзік маталарды кептіруге арналған.	В шкаф (шкафта кептіру)
Одеяло	4	Үлкен заттарды, көрпелерді және көрпе жапқыштарын кептіруге арналған.	Сушка под утюг (үтіктеу кезінде кептіру) / в шкаф (шкафта кептіру) / экстра-сушка (өте құрғақ)
Пуховики	2	Машинада кептіруге жарамды күртешелер мен көлемді заттарды кептіруге арналған.	В шкаф (шкафта кептіру)
Air Wash	1	Киімдер ыстық ауамен өңделеді. Ол киімге балғындық береді және жағымсыз иістерді жояды.	Жоқ
Тёплый воздух	2	Киімдерді жылы ауамен өңдеу.	Жоқ
Холодный воздух	1	Киімдерді жылытусыз ауада кептіру.	Жоқ
Сушка по времени	8	Ылғал заттарды кептіруге арналған стандартты бағдарлама. Кептіру уақытын реттеуге мүмкіндік береді.	Жоқ
Сушка обуви	2	Арнайы тірекке (аяқ киім кептіргіш сөреге) қойылған аяқ киімді кептіруге арналған.	Жоқ
OneTouch	4	OneTouch түймесін пайдаланып іске қосуға болатын арнайы кептіру бағдарламасы.	Жоқ

ҚҰРЫЛҒЫНЫ ПАЙДАЛАНУ

Кептіргішті пайдаланып аяқ киімді кептіру

Аяқ киімді кептіргіште кептірген кезде, барабанның ішіне орнатылған арнайы «себет» немесе «торды» пайдалану керек. Егер кептіргіш моделіңізге тор болмаса, бұл керек-жарақты бөлек сатып алу қажет болады. Аяқ киім кептіргішін сатып алу үшін уәкілетті сатушыға хабарласыңыз. Торды барабанға орнату үшін келесі қадамдарды орындаңыз*:

1. Сөренді барабанға салыңыз, сөренің алдыңғы бөлігінің «аяқтарын» машина сүзгісіндегі тиісті тесіктерге салыңыз (1-сурет).
2. Жоғарғы сөре торын көтеріп, оны машина қақпағының саңылауының жоғарғы жағындағы ойыққа бекітіңіз (2-сурет).
3. Аяқ киімді сөреге табанын төмен қаратып қойыңыз (3-сурет). Машинаның есігін жабыңыз.
4. Бағдарлама таңдау тұтқасын бұрап, «Аяқ киім кептіру» тармағын таңдаңыз. «Уақыт» түймесін басу арқылы кептіру уақытын орнатыңыз.
5. Бағдарламаны іске қосу үшін ▷|| түймесін басыңыз.
6. Бағдарлама аяқталғаннан кейін, есіктің құлыпталуын күтіңіз, оны ашып, аяқ киімді барабаннан алыңыз. Сөренді барабаннан алу үшін алдымен оның жоғарғы торын төмен түсіріңіз, содан кейін сүзгідегі тесіктерден «аяқтарын» алыңыз.

Киімдерді, жұмсақ ойыншықтарды және т.б. аяқ киім кептіргіште кептіруге болады. Киім жапсырмаларындағы күтім нұсқауларын орындаңыз. Торда кептірген кезде, мыжылмас үшін киімдерді абайлап бүктеңіз.

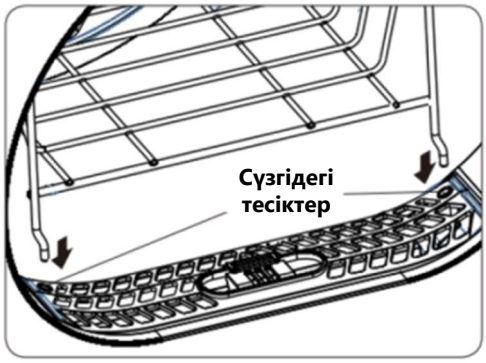

1-сур.

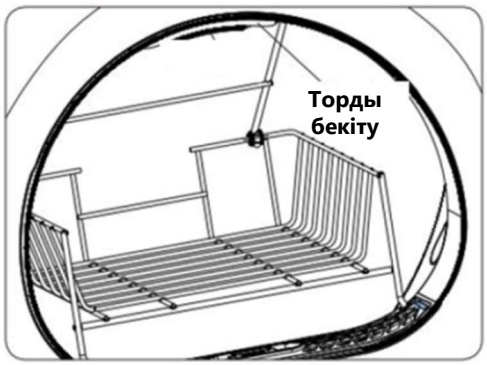

2-сур.

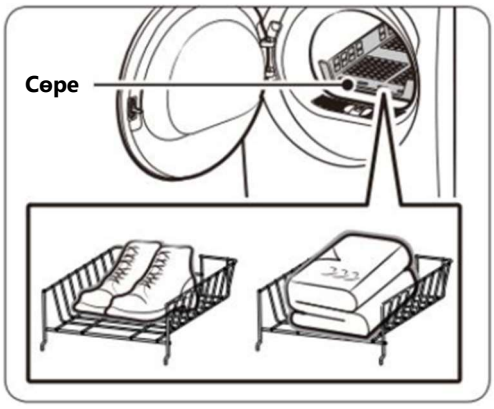

3-сур.

*Бұл стандартты үлгіге арналған әдеттегі орнату процедурасы. Егер кептіргішіңізге басқа сөре конфигурациясы қажет болса, берілген нұсқаулықтағы немесе орнату схемасындағы нұсқауларды орындаңыз.

ҚҰРЫЛҒЫНЫ ПАЙДАЛАНУ

AirWash

«Ауамен жуу» бағдарламасы жоғары температуралы ауаны барабанға жоғары қысыммен енгізу үшін желдеткіш пен циркуляциялық түтікті пайдаланады. Үрлеу қуатты ауа ағынын тудырады, бұл мата талшықтарының толық түзілуіне және киімнің бастапқы жұмсақтығы мен серпімділігін қалпына келтіруге мүмкіндік береді. Шаң мен түк оңай үрленеді, киім көлемі артады, әжімдер тегістеледі, жағымсыз иістер жойылады және киім бұрынғы жылтырлығын қалпына келтіреді.

One Touch (Бір рет басу – арқылы жылдам бастау). Бұл бағдарлама барабандағы кірдің салмағын анықтайды және ақылды кептіру үшін кептіру режимдері мен ұзақтығын автоматты түрде таңдайды.

Бұл бағдарламаны бастау үшін ▷|| түймесін 3 секунд басып тұрыңыз.

Бағдарлама жұмыс істеп тұрған кезде дисплейде көрсетіледі

ФУНКЦИЯЛАРДЫҢ СИПАТТАМАСЫ

Қосымша функцияларды пайдалану үшін, кірді салып, кептіру бағдарламасын таңдағаннан кейін, қажетті функция түймесін басыңыз. Таңдағаннан кейін, ▷|| түймесін басу арқылы кептіру бағдарламасын бастаңыз.

Басқару панелін құлыптау. Бұл функция түймелер кездейсоқ басылған жағдайда (мысалы, кішкентай балалар) кептіргіштің дұрыс жұмыс істемеуіне жол бермейді. Кептіру бағдарламасы жұмыс істеп тұрған кезде, «Блокировка» түймесін 3 секунд басып тұрыңыз. Функция іске қосылған кезде, дисплейде белгісі пайда болады және басқару панеліндегі ⏻ қуат түймесінен басқа барлық түймелер құлыпталады. Құлыпты ашу үшін «Блокировка» түймесін 3 секунд басып тұрыңыз.

Кешіктіріп бастау. Бұл функция кептіру бағдарламасының басталуын 6-12 сағатқа кешіктіру үшін қолданылады. Кешіктірілген бағдарлама басталған кезде, дисплей уақытты кері санай бастайды және тиісті индикатор жанады.

1. Кептіру бағдарламасын таңдаңыз.
2. Кептірудің кідіріс уақытын 6-дан 12 сағатқа дейін орнату үшін «Отложенный старт» түймесін қайта-қайта басыңыз.
3. Функцияны іске қосу үшін ▷|| түймесін басыңыз. Кептіру бағдарламасы орнатылған кідіріс уақыты өткеннен кейін автоматты түрде басталады.
4. «Отложенный старт» функциясын болдырмау үшін ▷|| түймесін басып, содан кейін құрылғыны өшіріңіз.

ҚҰРЫЛҒЫНЫ ПАЙДАЛАНУ

Үнсіздік. Бұл мүмкіндік кептіргіштің дыбыстық ескертулерін өшіруге мүмкіндік береді. Ескертулерді өшіру үшін «Без звука» түймесін бір рет басыңыз. Дыбыстық ескертулерді қайта бастау үшін түймені қайтадан басыңыз.

Кептіру уақыты. Бұл функция «Сушка по времени», «Тёплый воздух» және «Холодный воздух» бағдарламалары үшін кептіру уақытын реттеуге мүмкіндік береді.
Кептіру уақытын тек белгілі бір бағдарлама үшін қолжетімді диапазонда ғана өзгертуге болады. Алдымен кептіру бағдарламасын таңдаңыз, содан кейін бағдарлама ұзақтығын өзгерту үшін «Время сушки» түймесін басыңыз.
«Сушка по времени» бағдарламасы үшін ұзақтықты 30 минуттан (әдепкі)
210 минутқа дейін 30 минуттық аралықпен орнатуға болады.
«Тёплый воздух» және «Холодный воздух» бағдарламалары үшін ұзақтықты
10 минуттан (әдепкі) 90 минутқа дейін 10 минуттық аралықпен орнатуға болады.

Кептіру қарқындылығы. Бұл мүмкіндік кептіру қарқындылығын реттеуге мүмкіндік береді. Мұны тек кептіру циклі басталғанға дейін ғана жасауға болады. Қолжетімді үш деңгейдің бірін таңдау үшін «Интенсивность сушки» түймесін бірнеше рет басыңыз:

- экстра-сушка (өте құрғақ) – жоғары ауа температурасында кептіру.
- в шкаф (шкафта кептіру) – стандартты қарқынды кептіру.
- сушка под утюг (үтіктеу кезінде кептіру) – киімдер мен төсек-орындарды кейіннен үтіктеу үшін аздап дымқыл қалдыратын жұмсақ кептіру әдісі

Дисплейде таңдалған кептіру деңгейінің атауы көрсетіледі.

«Антисминание» - киімдерді қыртыстардан қорғау функциясы. Бұл функция қосымша термиялық өңдеу арқылы кірдің мыжылып қалуына жол бермейді. Функцияның ұзақтығын 0-ден («--» ретінде көрсетіледі) 1 сағаттық аралықпен 12 сағатқа дейін орнату үшін «Антисминание» түймесін басыңыз. Кептіру циклінің соңында барабан әжімдерді жою үшін автоматты түрде айналады және кері санақ басталады. Функцияны уақыт бітпей тұрып қолмен аяқтау үшін ▷|| түймесін басып, содан кейін құрылғыны өшіріңіз. «Антисминание» функциясы «Сушка обуви» (Аяқ киім кептіру) және OneTouch бағдарламаларынан басқа барлық бағдарламалар үшін қолжетімді.

Гипоаллергенді. Бұл мүмкіндік негізгі кептіру циклінен кейін киімдерге бактерияларды жою үшін термиялық өңдеу кезеңін қосады. Бұл мүмкіндікті іске қосу үшін кептіру циклін бастамас бұрын «Гипоаллергенная» түймесін басыңыз. Бұл мүмкіндік «Сушка обуви» (Аяқ киім кептіру) немесе OneTouch бағдарламаларында қолжетімді емес.

ҚҰРЫЛҒЫНЫ ПАЙДАЛАНУ

Түк пен үй жануарларының жүнін кетіру. Бұл функция киімді терең тазалауды қамтамасыз етеді және талшықтарда тұрып қалған жүнді, түкті және басқа да бөлшектерді кетіреді. Бұл функция негізгі кептіру циклі аяқталғаннан кейін іске қосылады. Бұл функцияны іске қосу үшін кептіру циклін бастамас бұрын «Удаление шерсти и волос» түймесін басыңыз. Бұл мүмкіндік «Сушка обуви» (Аяқ киім кептіру) немесе OneTouch бағдарламаларында қолжетімді емес.

ЖЫЛДАМ БАСТАУ

1. Кептіру алдында

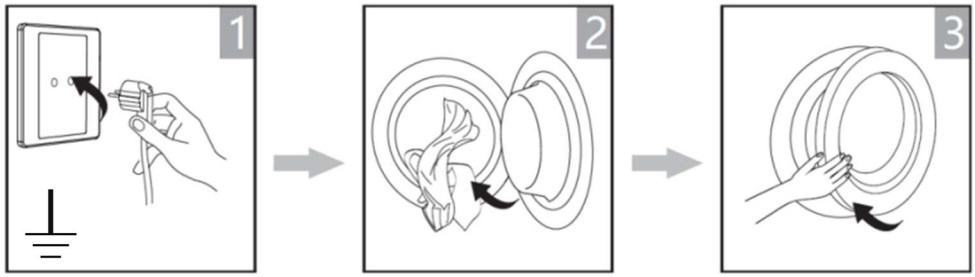

2. Кептіру



Машинаны қосыңыз. | Бағдарламаны таңдаңыз. | Функцияны таңдаңыз. | Кептіргішті қосыңыз.

3. Кептіру аяқталғаннан кейін

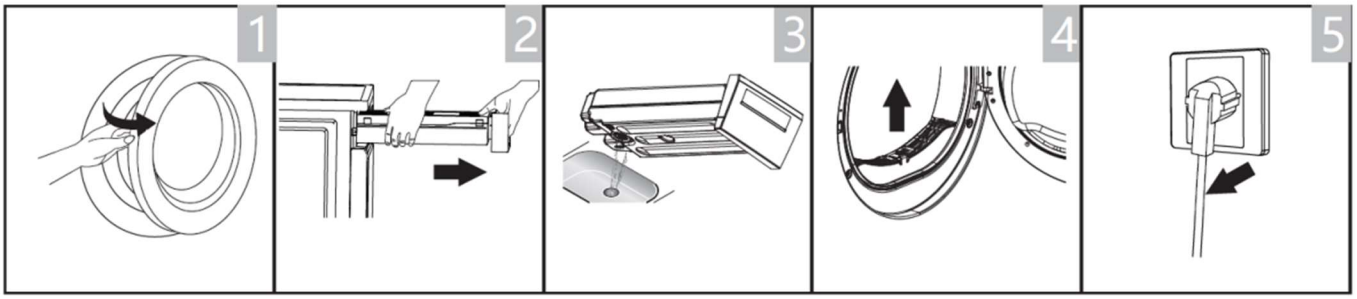

Есікті ашып, кірді алыңыз. | Конденсат контейнерін алып тастаңыз. | Контейнерден суды төгіп тастаңыз. | Сүзгіні тазалаңыз. | Машинаны розеткадан ажыратыңыз.

ҚҰРЫЛҒЫНЫ ПАЙДАЛАНУ

АЛҒАШҚЫ КЕПТІРУДЕН АЛДЫН

Тасымалдағаннан кейін құрылғыны 2 сағатқа қойыңыз.Алғаш рет қолданар алдында, тасымалдау немесе өндіріс салдарынан құрылғының ішінде шаң мен кір қалуы мүмкін. Барабанды жұмсақ шүберекпен тазалаңыз.Машинаны пайдалануға дайындау үшін:

- Ішіне бірнеше киім немесе мата салыңыз.
- Қуатты қосыңыз, «Быстрая сушка» (Тез кептіру) бағдарламасын таңдаңыз және іске қосыңыз.
- Бағдарламаны аяқтағаннан кейін, құрылғыға үнемі техникалық қызмет көрсету процедураларын орындаңыз («Күтім және қызмет көрсету» бөлімін қараңыз).

ӘР КЕПТІРУ АЛДЫНДА

- Кептірмес бұрын, кірді кір жуғыш машинада айналдырыңыз. Жоғары айналдыру жылдамдығы кептіру уақытын және энергия шығынын азайта алады.
- Ең жақсы нәтижеге қол жеткізу үшін кірді мата түрі мен бағдарламасы бойынша сұрыптаңыз
- .Кептірмес бұрын, киімдегі барлық сыдырмалар мен бекіткіштерді жабыңыз. Белдіктерді немесе ленталарды байлаңыз.
- Қалталардан барлық мазмұнды, соның ішінде оттықтарды, тиындарды, сақиналарды және т.б. алыңыз.
- Бюстгальтерлерден сымдарды тігіңіз немесе алыңыз.Кептіру кезінде ұсақ заттардың ілініп қалуын болдырмау үшін көрпе жапқыштары мен жастық қаптарын жабыңыз.
- Біркелкі кептіруді қамтамасыз ету үшін күртешелерді ашық қалдырыңыз және ұзын сыдырмаларды ашыңыз.
- Қытырлақтардың пайда болуын болдырмау үшін киімді шамадан тыс кептірмеңіз.
- Резеңке кірістері бар киімді кептірмеңіз.Бағдарлама аяқталғанша кептіргіштің есігін ашпаңыз. Әр қолданғаннан кейін сүзгіні тазалап, конденсат контейнерінде жиналған сұйықтықты төгіңіз.Киімдерді химиялық тазаламаңыз.

КІРДІ КЕПТІРУГЕ ДАЙЫНДАУ

- Тек жуылған, шайылған және иірілген заттарды ғана кір жуғыш машинада кептіріңіз.
- Кірден мүмкіндігінше көп суды алып тастаңыз. Кептірмес бұрын иіру жылдамдығын ешқашан төмендетпеңіз.
- Біркелкі кебу үшін заттарды мата түрі мен қажетті құрғақтық деңгейі бойынша сұрыптаңыз.

ҚҰРЫЛҒЫНЫ ПАЙДАЛАНУ

- Үтіктеуді қажет ететін заттарды кептіргеннен кейін бірден үтіктеуге болмайды. Қалған ылғалды біркелкі тарату үшін оларды уақытша бүктеу немесе орау ұсынылады.
- Заттарды жуып, кептірген кезде, өндіруші ұсынғандай, жуғыш зат пен мата күтімі құралдарын дұрыс мөлшерде пайдаланыңыз. Кейбір жуғыш заттардың, мата күтімі құралдарының, крахмалдың немесе мата жұмсартқыштың құрамында ылғал сенсорларына түсіп, олардың жұмысына және кептіру нәтижелеріне кері әсер ететін химиялық заттар болуы мүмкін.

Келесі тоқыма бұйымдарын кептіргіште кептіруге болмайды :



- «Кептіргіште кептірмеңіз» деген күтім белгісімен белгіленген кірлер.
- Кейбір жүннен немесе құрамында жүн бар заттар (кішірейіп кету қаупі).
- Нәзік мата (жібек, тюль) (қыртыстардың пайда болу қаупі бар).
- Көбік резеңке немесе ұқсас материалдан жасалған бұйымдар.
- Дақ кетіргіштер, бензин, бояу сұйылтқыштары сияқты тез тұтанатын еріткіштермен өңделген заттар.
- Шашқа арналған лак немесе осыған ұқсас заттардың іздері бар заттар.
- Ылғал кір жуу (шамадан тыс энергия тұтыну).

ҚҰРЫЛҒЫНЫ ПАЙДАЛАНУ

Киімнің жапсырмасындағы күтім нұсқауларын орындаңыз:



– Кептіргіште кептіруге жарамды.



– Стандартты кептіру процесі. Қалыпты жүктемемен және 80°C температурада кептіруге болады.



– Баппен кептіру процесі. Кептіргіште кептірген кезде абай болыңыз. Төмен температуралы жұмсақ циклды таңдаңыз.



– Кептіргіште кептірмеңіз: Кептіргіште кептіруге жарамсыз заттар.



Назар аударыңыз! Кептіргішті ешқашан шамадан тыс толтырмаңыз. Егер кір иірілмесе немесе тамшыламаса, кептірмеңіз. Жібек маталарды тек арнайы «Silk» бағдарламасын пайдаланып және киімге күтім жасау нұсқаулары мен күтім жапсырмалары мен жапсырмаларындағы ұсыныстарға сәйкес кептіріңіз.

КОНДЕНСАТ СЫЙЫН ТҰРУ

1. Контейнерді екі қолыңызбен абайлап алыңыз.
2. Жиналған суды контейнерден ағызыңыз.
3. Контейнерді корпусқа қайта салыңыз.

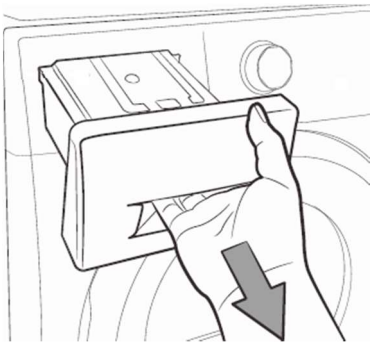

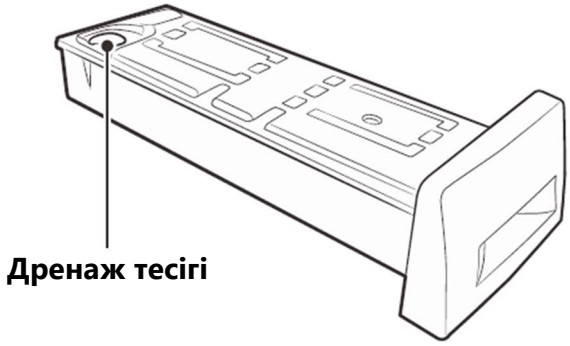



Назар аударыңыз!

- Әрбір циклдан кейін конденсатты төгіп тастаңыз. Контейнер толғаннан кейін бағдарлама кідіртіледі және дисплейде белгісі жанады.
- Контейнер босағаннан кейін,  түймесін басу арқылы машинаны қайта іске қосуға болады.
- Ағынды суды ішпеңіз!
- Кептіргішті конденсат контейнерінсіз пайдаланбаңыз.

КҮТІМ ЖӘНЕ ҚЫЗМЕТ КӨРСЕТУ

СҮЗГІНІ ТАЗАЛАУ

Құрылғы есігінің артында орналасқан сүзгіні үнемі тазалап отыру керек. Түкті сүзгі бітеліп қалғанда, ауа айналымы шектеледі, бұл кептіру уақытының ұзаруына және энергия тұтынудың артуына әкелуі мүмкін. Сүзгіні әр циклден кейін тазалаңыз!

- Әрбір тазалау алдында қуат сымын ажыратыңыз.
- Сүзгі орнатылмаған күйде машинаны іске қоспаңыз.
- Түктердің жиналуын болдырмау үшін сүзгіні үнемі тазалап отырыңыз.

1. Есікті ашып, сүзгіні алыңыз.
2. Сүзгіні ашып, сыртынан және ішінен түктерді қолмен немесе шаңсорғышпен кетіріңіз.
3. Сүзгіні жауып, барлық элементтер бір-біріне сәйкес келетіндей етіп жинаңыз.
4. Сүзгіні машина есігінің артына орнатқан кезде, оның дұрыс бағытына назар аударыңыз.

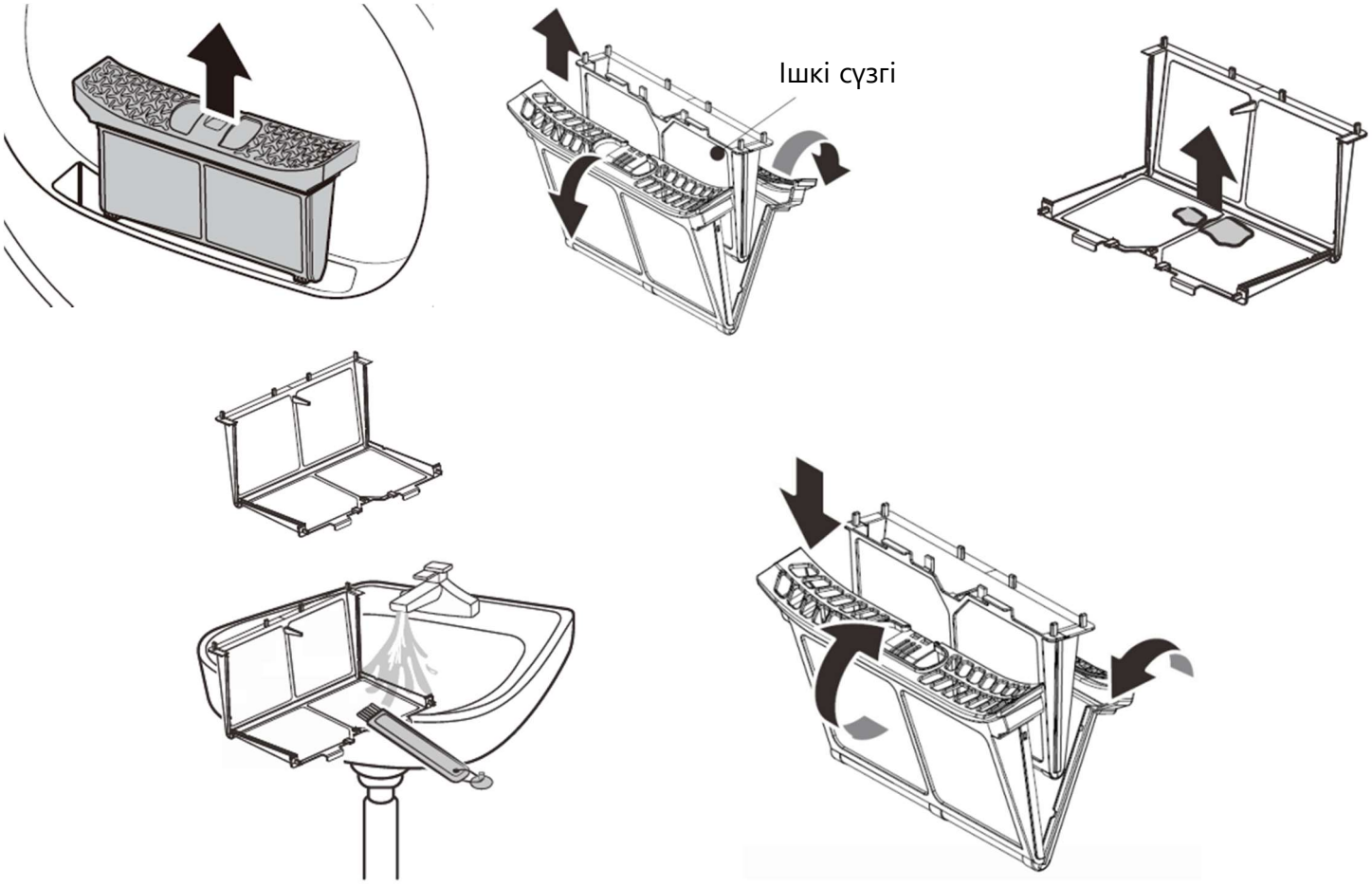

КҮТІМ ЖӘНЕ ҚЫЗМЕТ КӨРСЕТУ

ҚОРПУСТЫ ЖӘНЕ БАСҚАРУ ПАНЕЛІН ТАЗАЛАУ



Құрылғының беттерін қажетінше тазалау керек. Тазалау алдында құрылғыны әрқашан розеткадан ажыратыңыз.

- Құрылғының корпусын жұмсақ дымқыл шүберекпен сүртіңіз.
- Құрылғыны тазалаған кезде қолғап кию ұсынылады.
- Қажет болса, кептіргішті тазалау үшін сабынды суды немесе жұмсақ жуғыш затты пайдаланыңыз.
- Пластикалық бөлшектерді зақымдауы мүмкін болғандықтан, құрамында еріткіштер, абразивтер немесе әмбебап тазартқыштар бар тазалау құралдарын пайдаланбаңыз.
- Есіктің сыртын және әсіресе ішін мұқият тазалаңыз.
- Есік жақтауының айналасындағы тығыздағышты тазалаңыз.
- Барабанның ішін тазалаңыз.
- Машинаны іске қоспас бұрын, барлық бөлшектерін таза, жұмсақ, құрғақ шүберекпен сүртіңіз.

Кептіргішті пайдалану қарқындылығына байланысты аралықпен техникалық қызмет көрсетуді (ауа өткізгіштерін терең тазалау) қажет ететінін ескеріңіз. Жиі пайдалану үшін (әрбір бір немесе екі күн сайын) техникалық қызмет көрсетуді екі жыл сайын жүргізу ұсынылады. Орташа пайдалану үшін (аптасына бірнеше рет) үш-төрт жыл сайын техникалық қызмет көрсету ұсынылады. Техникалық қызмет көрсету үшін қызмет көрсету орталығына хабарласыңыз.

АҚАУЛЫҚТАРДЫ ШЕШУ

Ақаулығы	Шешім
Кептіргіш іске қосылмайды.	Машинаның қуат қосылымын тексеріңіз. Машинаны қосыңыз. Есік жабық екенін тексеріңіз. Кептіру бағдарламасының таңдалғанын тексеріңіз. «Бастау/Үзіліс» түймесін басыңыз.
Кір ылғалды болып қалады немесе тым ұзақ кебеді.	Түк сүзгісін және буландырғышты тазалаңыз. Су ыдысын босатыңыз. Машинаның дұрыс орнатылғанын тексеріңіз. Ауа кіретін тесіктердің таза екенін тексеріңіз. Ұзағырақ кептіру циклін пайдаланыңыз.

КҮТІМ ЖӘНЕ ҚЫЗМЕТ КӨРСЕТУ

Ақаулығы	Шешім
Кептіргіш ызылдаған дыбыс шығарып жатыр.	Құрылғының қозғалтқышы жұмыс істеп тұр. Бұл ызылдаған дыбыс ақаулық емес және бұзылуды білдірмейді.
Кептіру бағдарламасы кезіндегі бөгде дыбыстар.	Киімде бөгде заттар қалуы мүмкін. Бағдарламаны тоқтатыңыз. Есік ашылған кезде, барабандағы киімдерді тексеріңіз. Машинаның тегіс тұрғанына көз жеткізіңіз.
«Антисминание» функциясын қолданғаннан кейін де киімдерде әлі де көптеген әжімдер бар.	«Антисминание» функциясы барабанға орташа жүктемемен (мысалы, 4 киімге дейін) жақсы жұмыс істейді. Барабанға түсетін жүктемені азайтыңыз. Бірдей мата құрамы бар киімдерді бір циклде кептіріңіз

ҚАТЕ КОДТАРЫ

Бұл құрылғы ақаулық туралы хабарлау жүйесімен жабдықталған. Кодтар ақаулықтарды жедел анықтауға, олардың себебін анықтауға және тиісті шаралар қабылдауға мүмкіндік береді.

КОД	ЫҚТИМАЛ СЕБЕПТЕР	АҚАУЛЫҚТАРДЫ ШЕШУ ӘДІСІ
E03	Су ағызу жүйесінде ақау бар (дисплейде  индикаторы жыпылықтап тұр)	Кептіргішті қайта іске қосыңыз. Егер мәселе шешілмесе, қызмет көрсету орталығына хабарласыңыз.
U4	Құрылғы есігінің құлыпы ақаулы.	Есікті жауып, машинаны қайта іске қосыңыз. Егер мәселе шешілмесе, қызмет көрсету орталығына хабарласыңыз.
E05	Компрессордың температура сенсорының ақаулығы.	2-3 минут күтіңіз, содан кейін құрылғыны қайта іске қосыңыз.
E06	Ауа температурасы сенсорының ақаулығы.	Сүзгілерді тазалаңыз. Егер ақаулық жалғаса берсе, қызмет көрсету орталығына хабарласыңыз.
E07	Ылғалдылық сенсорының ақаулығы.	Қызмет көрсету орталығына хабарласыңыз.
E08	Ылғалдылық сенсорының ақаулығы.	Буландырғыш торды тазалаңыз. Егер мәселе шешілмесе, қызмет көрсету орталығына хабарласыңыз.

Егер мәселе шешілмесе, құрылғыны розеткадан ажыратыңыз. Құрылғыны өзіңіз жөндеуге тырыспаңыз. Білікті қызмет көрсету орталығына хабарласыңыз.

КҮТІМ ЖӘНЕ ҚЫЗМЕТ КӨРСЕТУ

САҚТАУ ЖӘНЕ ТАСЫМАЛДАУ

- Құрылғыны құрғақ, тікелей күн сәулесінен, төмен және жоғары температурадан қорғалған, салыстырмалы ылғалдылығы 80%-дан аспайтын және материалға кері әсер етуі мүмкін қышқылды немесе басқа булардан тазартылған жерде сақтаңыз.
- Түпнұсқа қаптамасын сақтаңыз; ол әрі қарай тасымалдау үшін қажет болуы мүмкін. Өнімді қаптамадағы тасымалдау нұсқауларын сақтай отырып, түпнұсқа қаптамасында тасымалдаңыз. Тек тік күйде, жауын-шашыннан, механикалық зақымданудан және судан қорғалған күйде тасымалдаңыз.
- Түпнұсқа қаптама болмаса:

- Құрылғыны сыртқы соққылардан және судан қорғау шараларын қолданыңыз.
- Оған ауыр заттар қоймаңыз.
- Тасымалдау кезінде құрылғыны тік күйде тасымалдаңыз.

ТҰРМЫСТЫҚ ҚҰРАЛДАРДЫ ҚАЛДЫҚҚА ТАСТАУ

Қаптама экологиялық таза материалдардан жасалған, оларды қоршаған ортаға зиян келтірместен қайта өңдеуге, қалдықтарды сақтауға арналған арнайы полигондарда сақтауға және кәдеге жаратуға болады.
Қаптама материалдары сәйкес түрде таңбаланған. Бұйым немесе оның қаптамасындағы таңба оның тұрмыстық қалдықтар ретінде кәдеге жаратылмайтынын көрсетеді. Бұйымды кәдеге жарату үшін электрондық және электр жабдықтарын қабылдаудың тиісті пунктіне тапсыру керек.
Бұйымды кәдеге жарату ережелерін сақтай отырып, сіз қоршаған ортаға және адамдардың денсаулығына зиян келтірмеуге көмектесесіз, бұл мұндай қалдықтарды дұрыс пайдаланбау салдарынан болуы мүмкін. Бұйымды кәдеге жарату туралы толығырақ ақпарат алу үшін жергілікті билік органдарына, қалдықтарды шығару және кәдеге жарату қызметіне немесе өнімді сатып алған дүкенге хабарласыңыз.



УХОД И ОБСЛУЖИВАНИЕ / КҮТІМ ЖӘНЕ ҚЫЗМЕТ КӨРСЕТУ

СЕРВИСНОЕ ОБСЛУЖИВАНИЕ ПОСЛЕ ПРОДАЖИ
САТУДАН КЕЙІНГІ ҚЫЗМЕТ КӨРСЕТУ

Просим вас придерживаться следующих мер:

1. При покупке товара требуйте, чтобы продавец поставил свою отметку в гарантийном талоне.
2. Используйте изделие в соответствии с инструкцией по эксплуатации.
3. Если у Вас возникнут вопросы по изделию, Вы можете обратиться в сервисные центры по адресам, указанным в гарантийном талоне.
4. По окончании сервисных работ, не забудьте потребовать у сервисного специалиста отметку в гарантийном талоне.
5. Официальный срок службы изделия составляет 10 лет. Учитывая надежность и высокое качество, фактический срок службы может быть существенно выше официального.
6. Гарантийный срок изделия указан в гарантийном талоне, который вложен с инструкцией по эксплуатации.

Келесі шараларды сақтауыңызды сұраймыз:

1. Өнімді сатып алған кезде сатушыдан кепілдік картасын белгілеуді сұраңыз.
2. Өнімді пайдалану нұсқауларына сәйкес пайдаланыңыз.
3. Егер сізде өнім туралы сұрақтар туындаса, кепілдік картасында көрсетілген мекенжайлар бойынша қызмет көрсету орталықтарына хабарласа аласыз.
4. Қызмет көрсету аяқталғаннан кейін қызмет көрсету маманынан кепілдік картасын белгілеуді сұраңыз.
5. Өнімнің ресми қызмет ету мерзімі - 10 жыл. Сенімділігі мен жоғары сапасын ескере отырып, нақты қызмет ету мерзімі ресми қызмет ету мерзімінен айтарлықтай ұзағырақ болуы мүмкін.
6. Өнімнің кепілдік мерзімі пайдалану нұсқауларымен бірге келетін кепілдік картасында көрсетілген.

Соответствует требованиям / Келесі талаптарға сай келеді:

- ТР ТС 004/2011 «О безопасности низковольтного оборудования» / Кеден Одағының техникалық регламенті «Төменгі вольты жабдықтардың қауіпсіздігі туралы;

- ТР ТС 020/2011 «Электромагнитная совместимость технических средств» / Техникалық құралдардың электромагниттік үйлесімділігі;

- ТР ЕАЭС 037/2016 «Об ограничении применения опасных веществ в изделиях электротехники и радиоэлектроники» / Электр техникалық және радиоэлектронды бұйымдарындағы қауіпті заттарды қолдануды шектеу туралы.

Срок службы / Тауардың қызмет ету мерзімі - 10 лет/жыл.

Гарантийный срок / Кепілдік мерзімі - 36 месяцев/ай.

ИНФОРМАЦИЯ ОТ ПРОИЗВОДИТЕЛЯ / ӨНДІРУШІДЕН АҚПАРАТ

Каждое изделие MAUNFELD имеет уникальный серийный номер / MAUNFELD құрылғысының әрқайсысының бірегей сериялық нөмірі бар.
Дата производства изделия указана в серийном номере изделия / Өнімді өндіру күні өнімнің сериялық нөмірінде көрсетілген.

Серийный номер состоит из букв и цифр / Сериялық нөмірі әріптерден және сандардан тұрады:

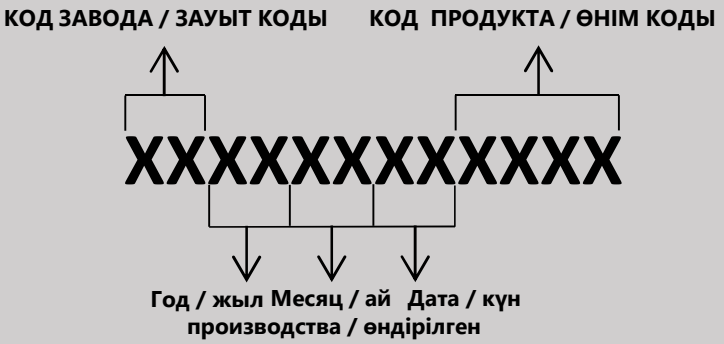

Торговая марка / Сауда таңбасы	**MAUNFELD**
Тип продукции / Өнімнің түрі	Сушильная машина / Кептіргіш машина
Модель / Үлгі	**MFDM168WH05**
Изготовитель / Өндіруші	«Чанхун Мэйлин Ко., Лтд.» (Changhong Meiling Co., Ltd)
Адрес / Мекенжай	№ 2163, Ляньхуа Роуд, г. Хэфэй, пров. Аньхой, Китай /Қытай (No. 2163 Lianhua Road, Hefei Anhui, China)
Уполномоченное изготовителем лицо - импортер на территории Российской Федерации / Ресей Федерациясының аумағында өндіруші уәкілеттік берген импорттаушы тұлға	ООО «МАУНФЕЛД РУС». Адрес: РФ, 123182, г. Москва, ул. Щукинская, д. 2, эт. 1, пом. 170, каб. 1. www.maunfeld.ru; info@maunfeld.ru Тел.: +7 (800) 700-91-37
Импортер на территории Республики Беларусь / Беларусь Республикасының аумағындағы импорттаушы	ООО «МАУНФЕЛД БАЙ». Адрес: РБ, Минская обл., Минский р-н, Щомыслицкий с/с, район д. Антонишки, д. 92, корп. 1, пом. 4. / www.maunfeld.by; info@maunfeld.by Тел. +375 17 317-35-35
Поставщик и организация, уполномоченная на принятие претензий по качеству продукции на территории Республики Казахстан / Жеткізуші / Қазақстан Республикасында өнім сапасы бойынша наразылықтарды қабылдайтын ұйым	ЖШС (ТОО) "Маунфелд Кз". УПН 230840027423 Адрес / Мекенжай: 010002, Қазақстан Республикасы (Республика Казахстан), Астана қ. (г. Астана), Есіл ауданы, Ұлы Дала даңғылы, 56/2 үй (р-н Есиль, проспект Улы Дала, д. 56/2). info@maunfeld.kz; тел.: +7 771 200 77 99 service@maunfeld.kz; тел.: +7 777 522 30 78

По всем вопросам технического обслуживания, приобретения аксессуаров, а также по вопросам, связанным с региональным сервисным обслуживанием техники MAUNFELD просим вас обращаться в ближайшую авторизованную сервисную службу.
Наши специалисты помогут вам в кратчайшие сроки. Список сервисных центров смотрите на сайте: **www.maunfeld.ru**

MAUNFELD жабдығыңызға техникалық қызмет көрсету, керек-жарақтарды сатып алу немесе аймақтық қызмет көрсету бойынша барлық сұрақтар бойынша жақын маңдағы уәкілетті қызмет көрсету орталығына хабарласыңыз.
Біздің мамандар сізге мүмкіндігінше тезірек көмектеседі. Қызмет көрсету орталықтарының тізімі біздің веб-сайтта қолжетімді:
www.maunfeld.ru / maunfeld.kz

МЕНЯЕМ ЖИЗНЬ ВОКРУГ

Больше информации на сайте

Производитель оставляет за собой право без предварительного уведомления покупателя вносить изменения в конструкцию и комплектацию изделия, а также в инструкцию по эксплуатации.

Өндіруші сатып алушыға алдын ала ескертусіз өнімнің дизайны мен конфигурациясына, сондай-ақ пайдалану нұсқауларына өзгерістер енгізу құқығын өзінде қалдырады.

MAUNFELD