ЛВ-"Light"-ОР

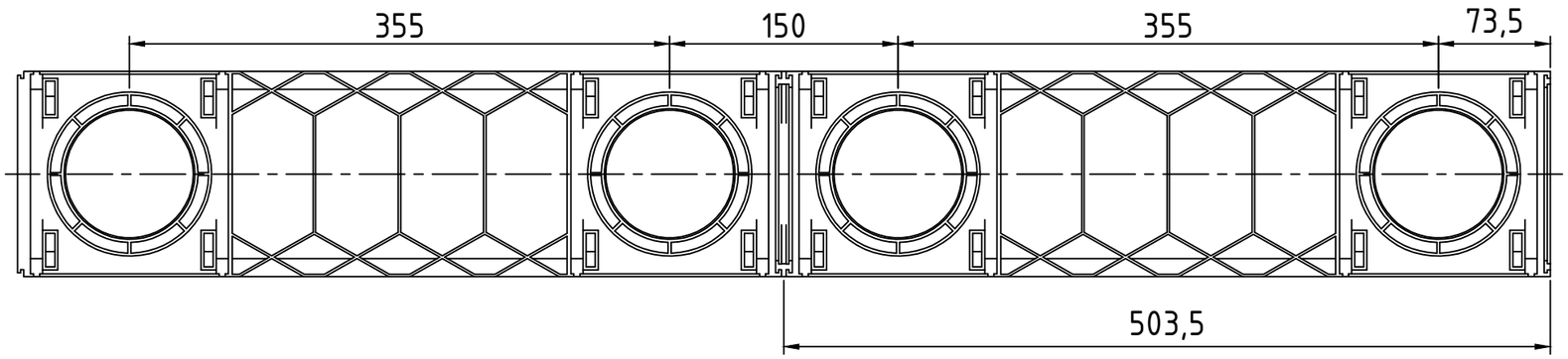

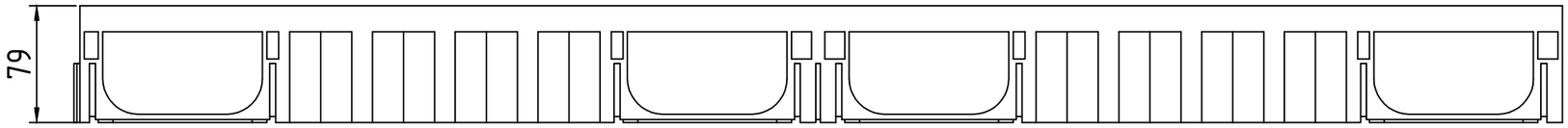

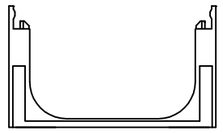

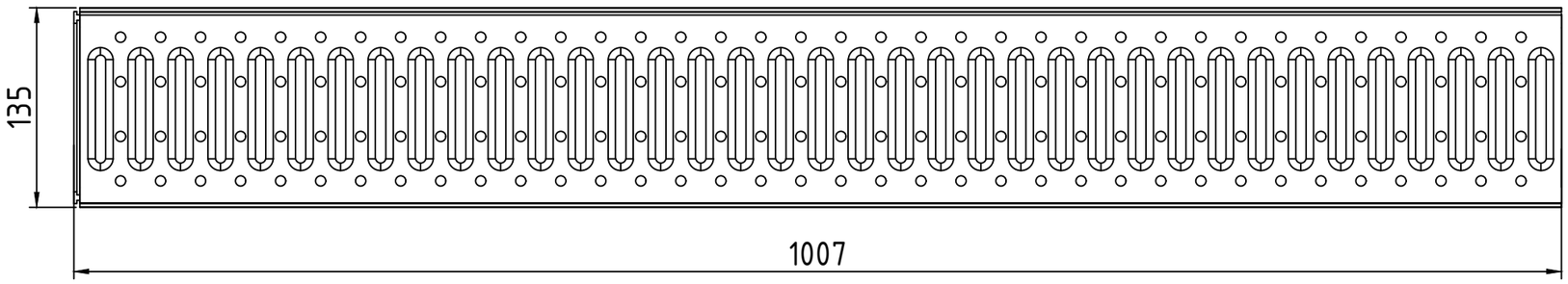

Перв. примен.

Справ. №

Подп. и дата

Инв. № дубл.

Взам.инв.

Подп. и дата

Инв. № подл.

					ЛВ-"Light"-ОР	Арт. 19307
					Лоток водоотводный Light с оцинкованной решеткой в сборе	Лит. / Масса 1,8 / Масштаб 1:4
Изм.	Лист	N документа	Подп.	Дата		Лист. / Листов 1
Разраб.		Банин С.О.			Полипропилен ГОСТ 26996-86 Сталь 08кп	Aquapartner Аквапартнёр
Пров.		Банин О.В.				
Утв.		Банин О.В.				

Формат А3