ЛВ-"Light"-ПР

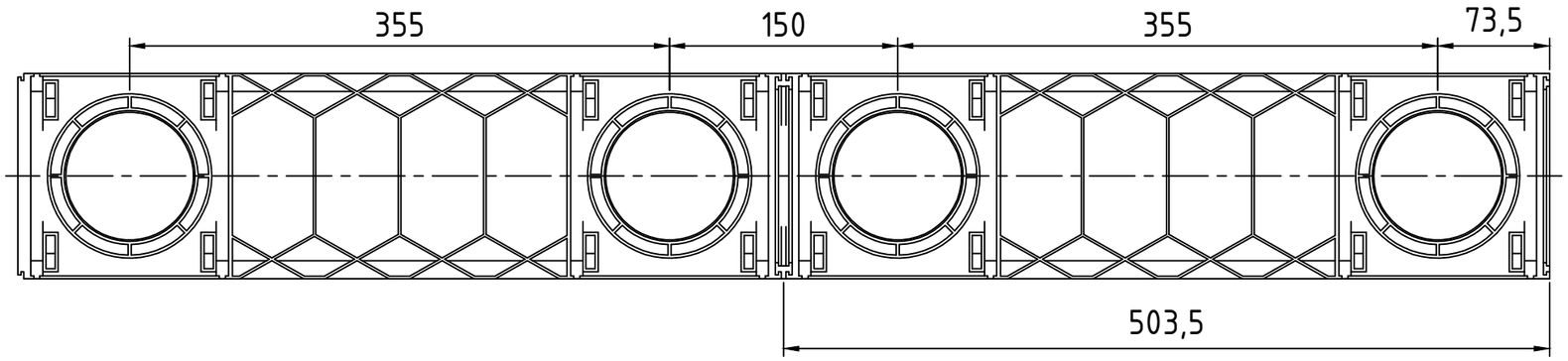

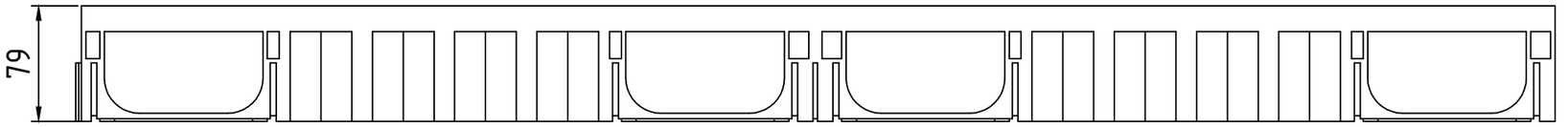

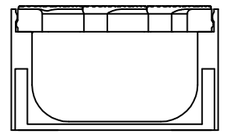

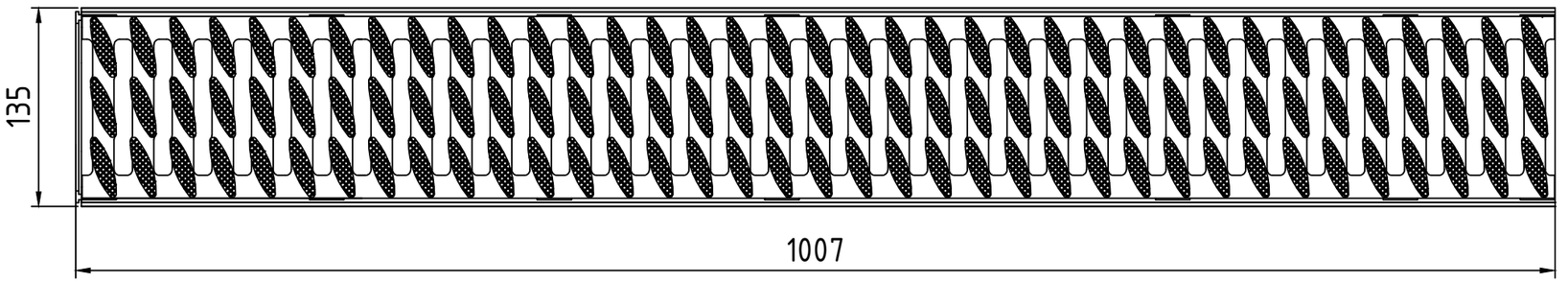

					ЛВ-"Light"-ПР	Арт.	19306/1
					Лоток водоотводный Light с пластиковой решеткой в сборе	Лит.	
						Масса	1,5
						Масштаб	1:4
Изм.	Лист	N документа	Подп.	Дата		Лист.	Листов 1
Разраб.		Банин С.О.			Полипропилен ГОСТ 26996-86	Aquapartner Аквапартнёр	
Пров.		Банин О.В.					
Утв.		Банин О.В.					

Формат А3

Перв. примен.

Справ. №

Подп. и дата

Инв. № дубл.

Взам.инв.

Подп. и дата

Инв. № подл.