Обзор типов миниатюрных кареток

Прямоугольная каретка стандартной длины BR-MGW C

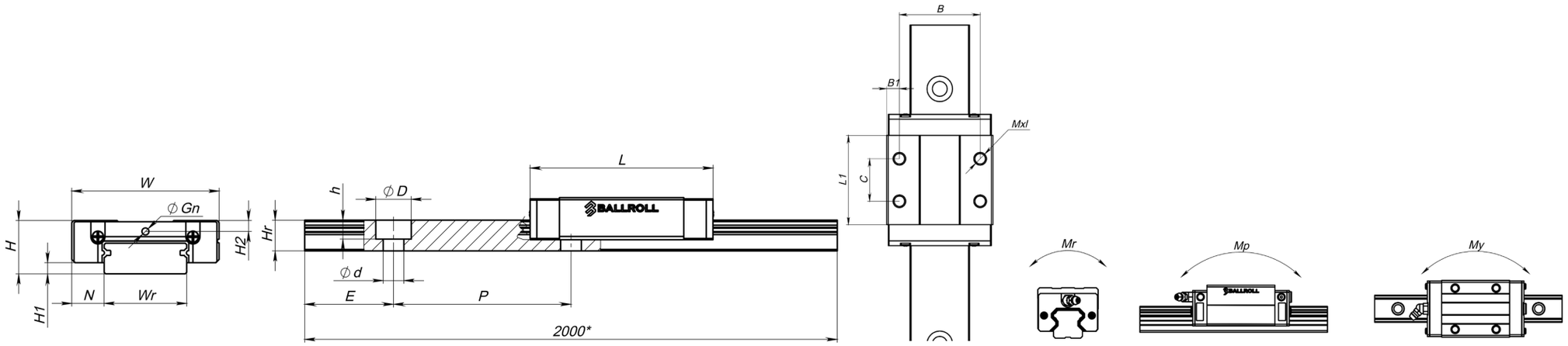

Серия, модель, типоразмер	Общие размеры (мм)			Размеры каретки (мм)									Размеры направляющей (мм)						Крепежный винт	Базовая динамическая нагрузка	Базовая статическая нагрузка	Номинальный крутящий момент			Вес каретки, кг	Вес рельса, кг/м
	H	H_1	N	W	B	B_1	C	L_1	L	G	G_n	MxI	H_2	W_r	W_B	H_r	DXdXh	P	E		C(kN)	C_0(kN)	M_R	M_P	M_Y		
BR-MGW 7C	9	1,9	5,5	25	19	3	10	21	31,2	-	Ø1.2	M3x3	1,85	14	-	5,2	6x3,5x3,2	30	10	M3x6	1,87	2,56	16,9	8,25	8,25	0,02	0,52
BR-MGW 9C	12	2,9	6	30	21	4,5	12	27	39,6	-	Ø1.2	M3x3	2,4	18	-	7	6x3,5x4,5	30	10	M3x8	3,36	5,23	42,65	20,11	20,11	0,04	0,92
BR-MGW 12C	14	3,4	8	40	28	6	15	33	47,6	-	Ø1.2	M3x3.6	2,8	24	-	8,5	8x4,5x4,5	40	15	M4x8	4,63	6,89	75,33	30,21	30,21	0,075	1,5
BR-MGW 15C	16	3,4	9	60	45	7,5	20	40	56	5	M3	M4x4.2	3,2	42	23	9,5	8x4,5x4,5	40	15	M4x10	8,09	11,3	200,56	60,42	60,42	0,15	2,88