info@ballroll.ru
+7 (812) 660-19-23

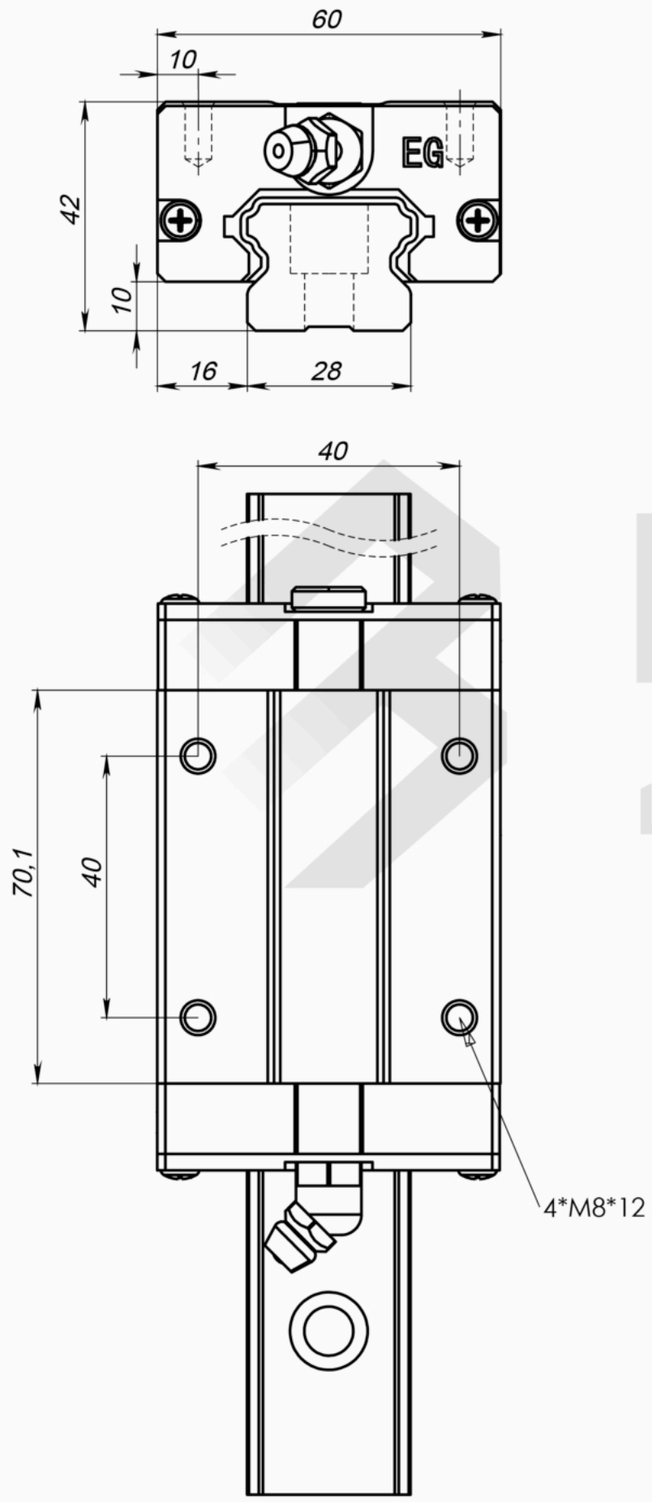

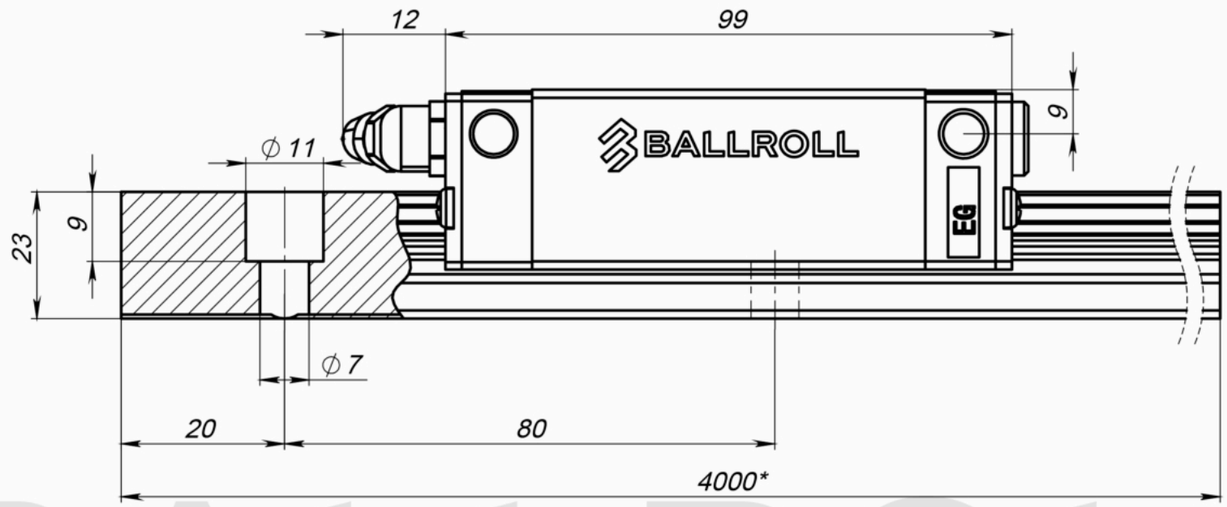

* Максимальная длина цельного рельса.

Для обеспечения большей длины применяется стыковка направляющих рельс с возможностью выбора длины сегментов по чертежу заказчика.

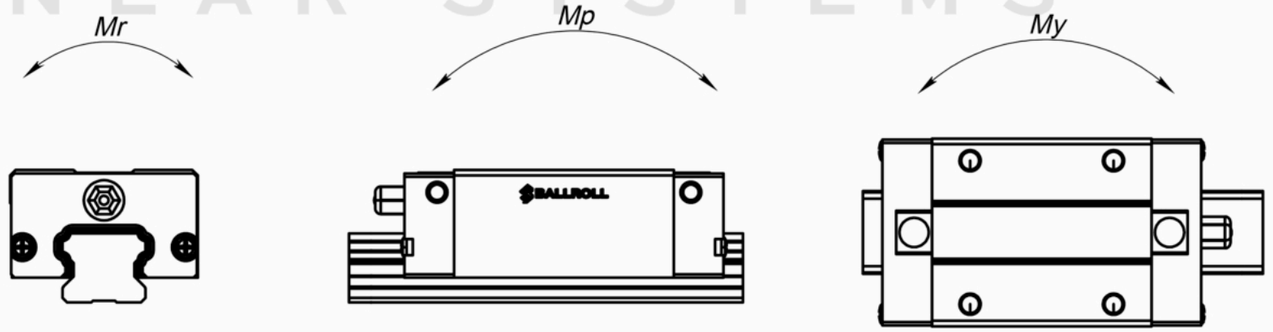

Допустимая динамическая нагрузка	Допустимая статическая нагрузка	Момент			Вес		Артикул
C (H)	C0 (H)	Радиальный крутящий момент Mr (H*m)	Осевой крутящий момент Mp (H*m)	Боковой крутящий момент My (H*m)	Каретка (кг)	Направляющий рельс (кг/м)	BR-EGH30CA
23700	47210	680	550	550	0,76	4,35	