Обзор типов миниатюрных кареток

Прямоугольная каретка стандартной длины BR-MGN C

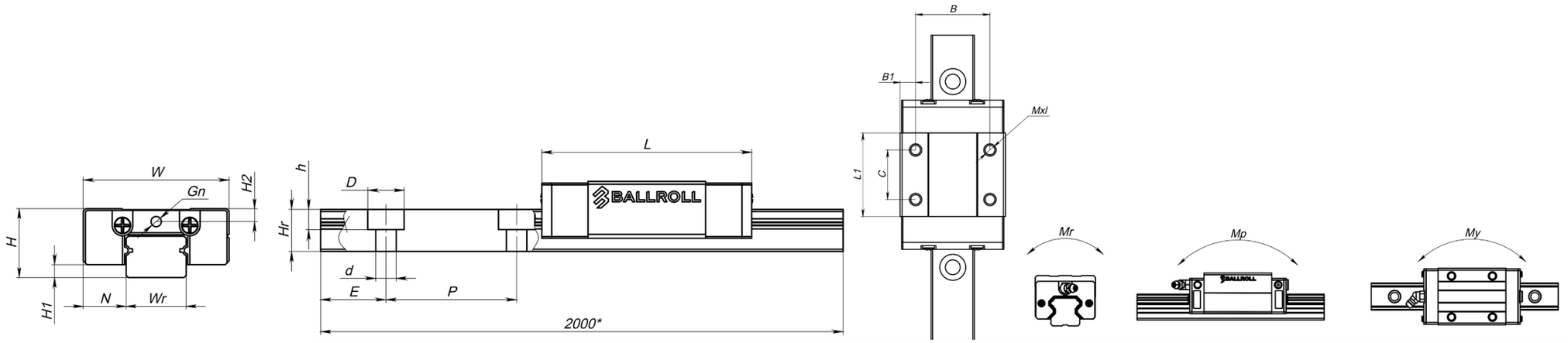

Серия, модель, типоразмер	Общие размеры (мм)			Размеры каретки (мм)										Размеры направляющей (мм)						Крепежный винт	Базовая динамическая нагрузка	Базовая статическая нагрузка	Номинальный крутящий момент			Вес каретки, кг	Вес рельса, кг/м
	H	H_1	N	W	B	B_1	C	L_1	L	G	G_n	Mxl	H_2	W_r	W_B	H_r	DXdXh	P	E		C(kN)	C_0(kN)	M_R	M_P	M_Y		
BR-MGN 7C	8	1,5	5	17	12	2,5	8	13,5	24,5	-	Ø1.2	M2x2.5	1,5	7	-	4,8	4,2x2,4x2,3	15	5	M2x6	1,45	1,88	5,3	3,01	3,01	0,01	0,23
BR-MGN 9C	10	2	5,5	20	15	2,5	10	19	31	-	Ø1.4	M3x3	1,8	9	-	6,5	6x3,5x3,5	20	7,5	M3x8	2,47	3,36	12,05	7,64	7,64	0,017	0,39
BR-MGN 12C	13	3	7,5	27	20	3,5	15	23	38	-	Ø2	M3x3.5	2,5	12	-	8	6x3,5x4,5	25	10	M3x8	3,58	4,77	27,61	15,44	15,44	0,035	0,66
BR-MGN 15C	16	4	8,5	32	25	3,5	20	26,5	43	4,5	M3	M3x4	3	15	-	10	6x3,5x4,5	40	15	M3x10	5,36	7,21	48,13	26,54	26,54	0,06	1,08