Обзор типов шариковых кареток HG

Фланцевая каретка удлиненная BR-HGW HC

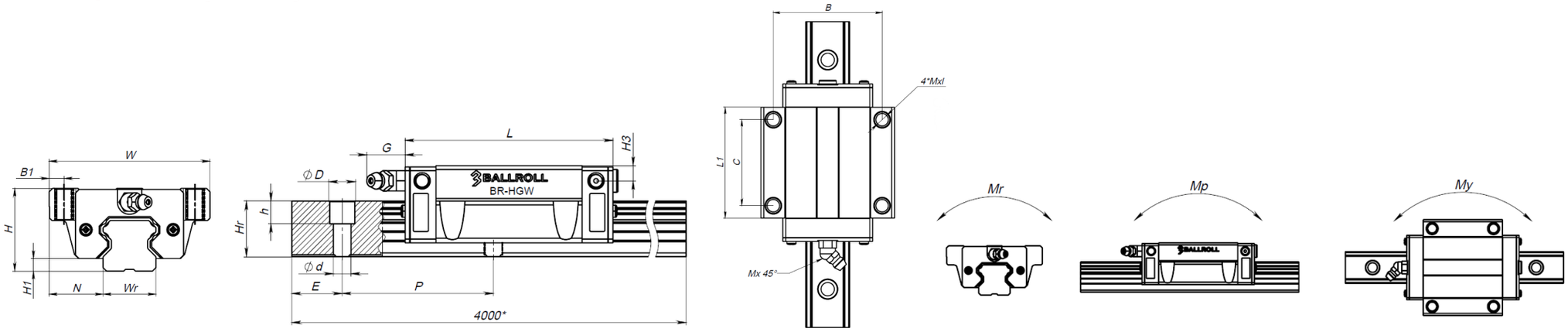

Серия, модель, типоразмер	Общие размеры (мм)			Размеры каретки (мм)									Размеры направляющей (мм)					Крепежный винт	Базовая динамическая нагрузка	Базовая статическая нагрузка	Номинальный крутящий момент			Вес каретки (кг)	Вес рельса (кг/м)
	H	H1	N	W	B	B1	C	L1	L	G	Mxl	H3	Wr	Hr	DXdXh	P	E		C(KN)	C0(KN)	Mr	Mp	My		
BR-HGW20HC	30	4,6	21,5	63	53	5	40	65,2	93	12	M6	7	20	17,5	9,5X6X8,5	60	20	M5X16	20,25	32,4	0,36	0,36	0,36	0,52	2,21
BR-HGW25HC	36	5,5	23,5	70	57	6,5	45	78,6	103	12	M8	9	23	22	11X7X9	60	20	M6X20	32,1	49,58	0,57	0,58	0,58	0,8	3,21
BR-HGW30HC	42	6	31	90	72	9	52	93	121	12	M10	10,8	28	26	14X9X12	80	20	M8X25	47,3	68,44	0,89	0,93	0,93	1,44	4,47
BR-HGW35HC	48	7,5	33	100	82	9	62	105,8	137,3	12	M10	12,6	34	29	14X9X12	80	20	M8X25	60,21	92,99	1,55	1,41	1,41	2,06	6,3
BR-HGW45HC	60	9,5	37,5	120	100	10	80	128,8	172	12,9	M12	20,5	45	38	20X14X17	105	22,5	M12X35	95,5	137	2,64	2,69	2,69	3,69	10,41
BR-HGW55HC	70	13	43,5	140	116	12	95	155,8	206	12,9	M14	19	53	44	23X16X20	120	30	M14X45	139,4	199,64	4,89	4,58	4,58	5,96	15,08
BR-HGW65HC	90	15	53,5	170	142	14	110	203,6	260	12,9	M16	15	63	53	26X18X22	150	35	M16X50	206,14	321,18	9,39	7,39	7,39	12,9	21,18