info@ballroll.ru
+7 (812) 660-19-23

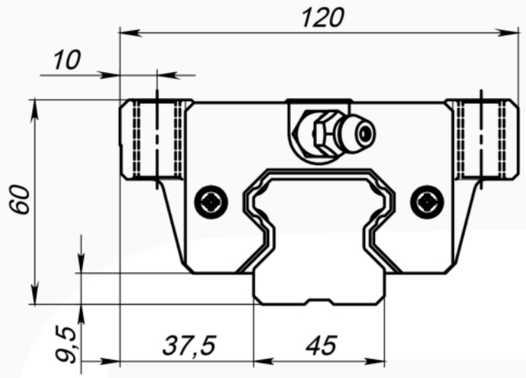

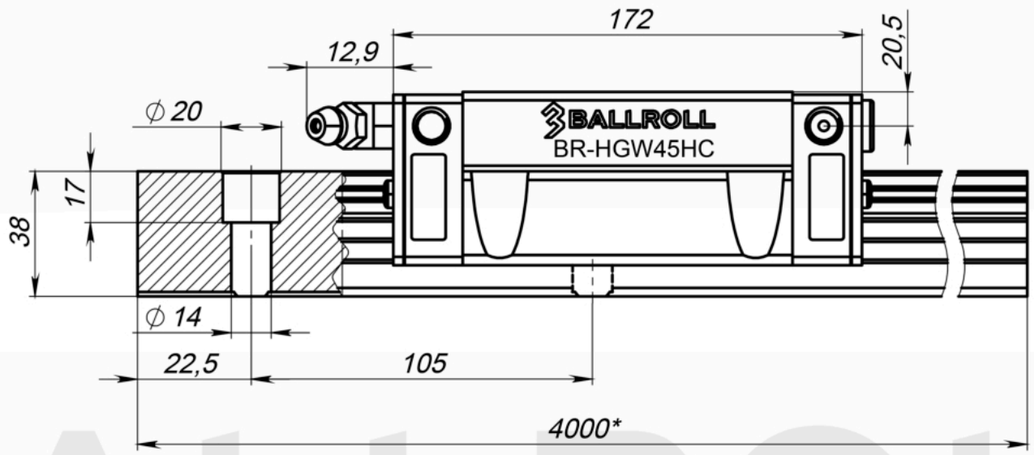

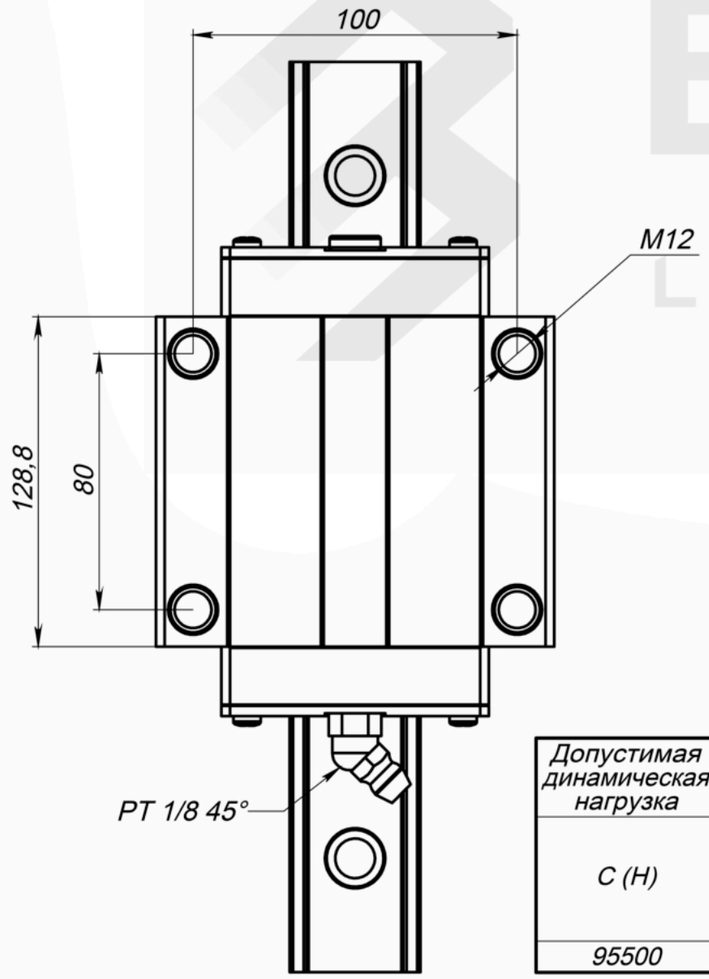

** Максимальная длина цельного рельса.*

Для обеспечения большей длины применяется стыковка направляющих рельс с возможностью выбора длины сегментов по чертежу заказчика.

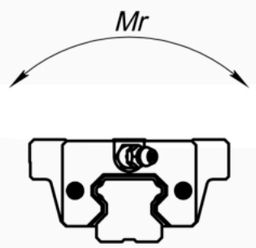

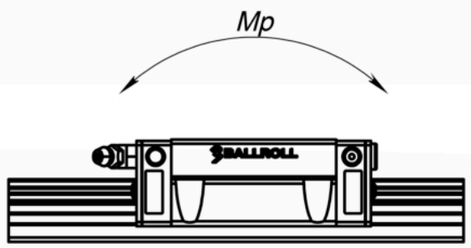

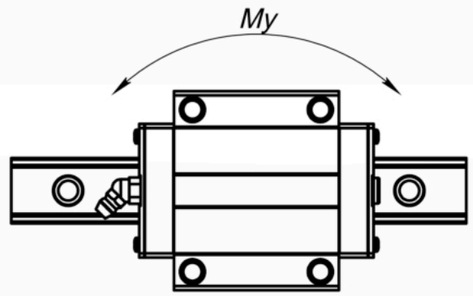

Допустимая динамическая нагрузка	Допустимая статическая нагрузка	Момент			Вес		Артикул
C (H)	C0 (H)	Радиальный крутящий момент Mr (H)	Осевой крутящий момент Mp (H)	Боковой крутящий момент My (H)	Каретка (кг)	Направляющий рельс (кг/м)	BR-HGW45HC
95500	137000	2640	2690	2690	3,69	10,41	