Обзор типов шариковых кареток EG

Прямоугольная каретка стандартной длины BR-EGH CA

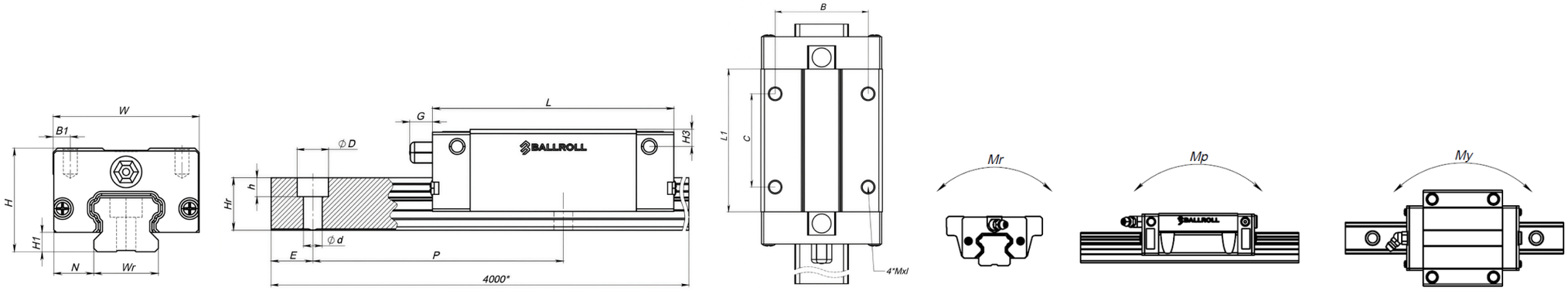

Серия, модель, типоразмер	Общие размеры (мм)			Размеры каретки (мм)									Размеры направляющей (мм)					Крепежный винт	Базовая динамическая нагрузка	Базовая статическая нагрузка	Номинальный крутящий момент			Вес каретки (кг)	Вес рельса (кг/м)
	H	H1	N	W	B	B1	C	L1	L	G	Mxl	H3	Wr	Hr	DXdXh	P	E		C(KN)	C0(KN)	Mr	Mp	My		
BR-EGH15CA	24	4,5	9,5	34	26	4	26	39,8	57	5,7	M4x6	6	15	12,5	7,5x4,5x4,5	60	20	M4x16	7,83	16,01	0,13	0,10	0,10	0,15	1,25
BR-EGH20CA	28	6	11	42	32	5	32	48,1	70	12	M5x7	6	20	15,5	9,5x6x8,5	60	20	M5x16	10,31	21,02	0,22	0,16	0,16	0,24	2,08
BR-EGH25CA	33	7	12,5	48	35	6,5	35	59	83	12	M6x9	8	23	18	11x7x9	60	20	M6x20	16,00	32,05	0,38	0,32	0,32	0,41	2,67
BR-EGH30CA	42	10	16	60	40	10	40	70,1	99	12	M8x12	9	28	23	11x7x9	80	20	M6x25	23,70	47,21	0,68	0,55	0,55	0,76	4,35