info@ballroll.ru
+7 (812) 660-19-23

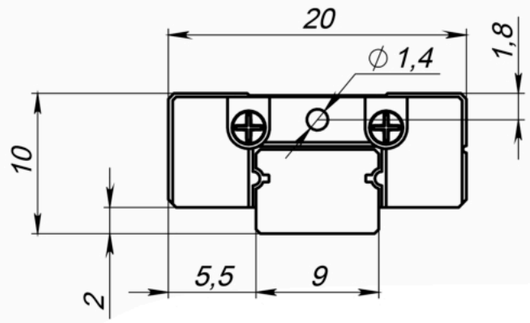


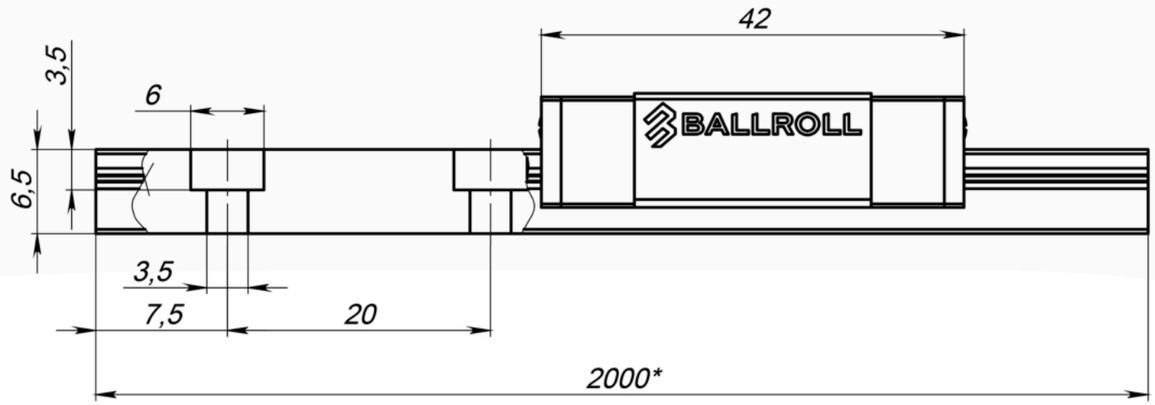


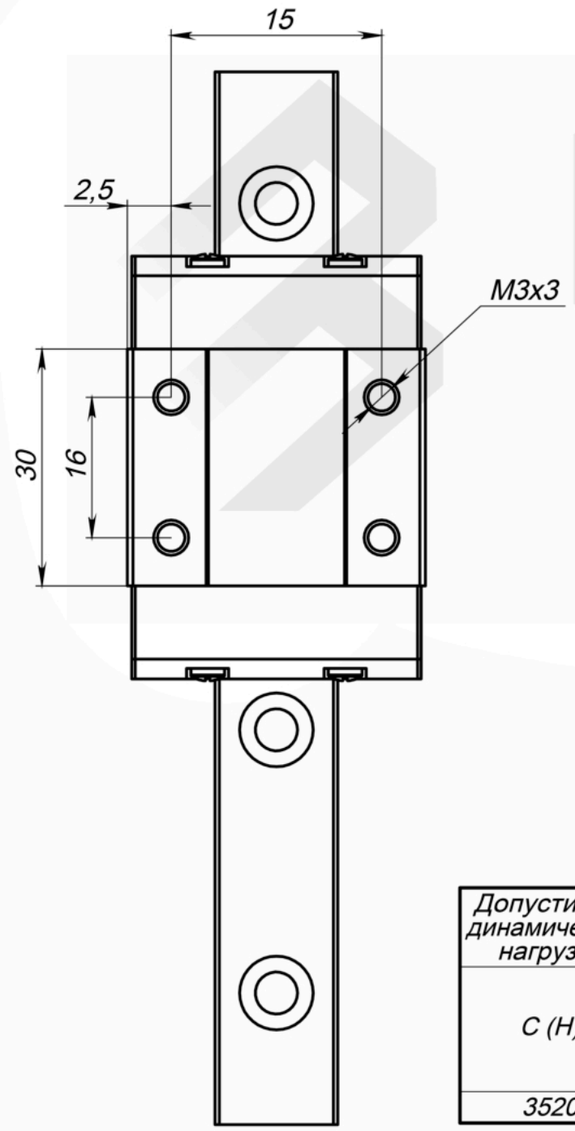


* Максимальная длина цельного рельса.

Для обеспечения большей длины применяется стыковка направляющих рельс с возможностью выбора длины сегментов по чертежу заказчика.

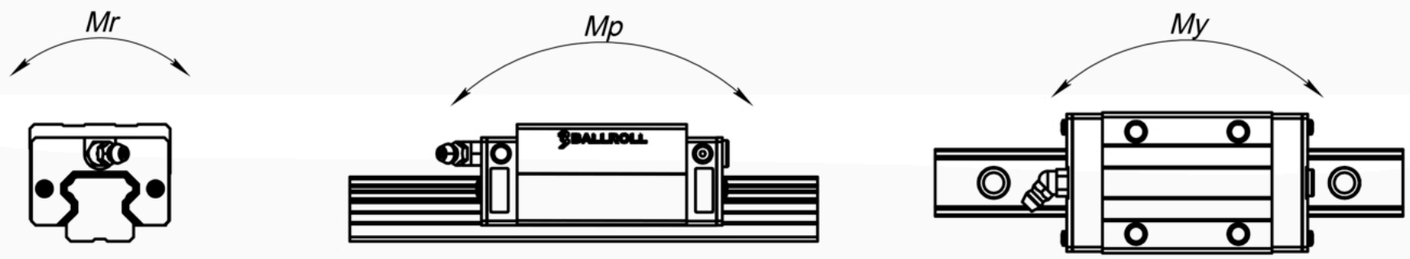


| Допустимая динамическая нагрузка | Допустимая статическая нагрузка | Момент | | | Вес | | Артикул |
|---|---|---|---|---|---|---|---|
| C (H) | C0 (H) | Радиальный крутящий момент Mr (H) | Осевой крутящий момент Mp (H) | Боковой крутящий момент My (H) | Каретка (кг) | Направляющий рельс (кг/м) | BR-MGN9H |
| 3520 | 5610 | 20.3 | 19.43 | 19.43 | 0,028 | 0,39 | |