info@ballroll.ru
+7 (812) 660-19-23

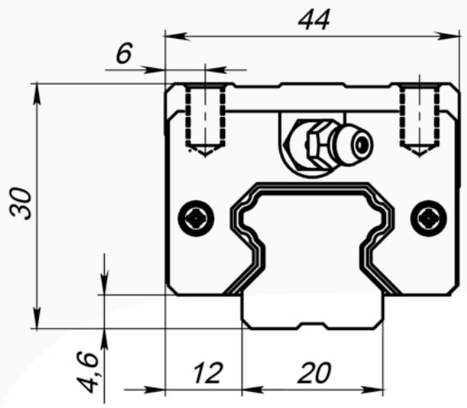

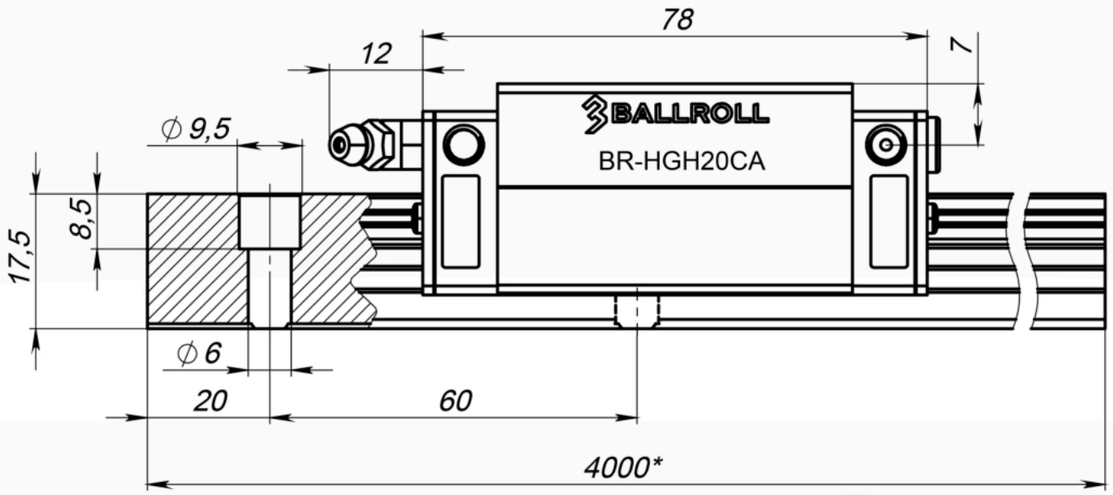

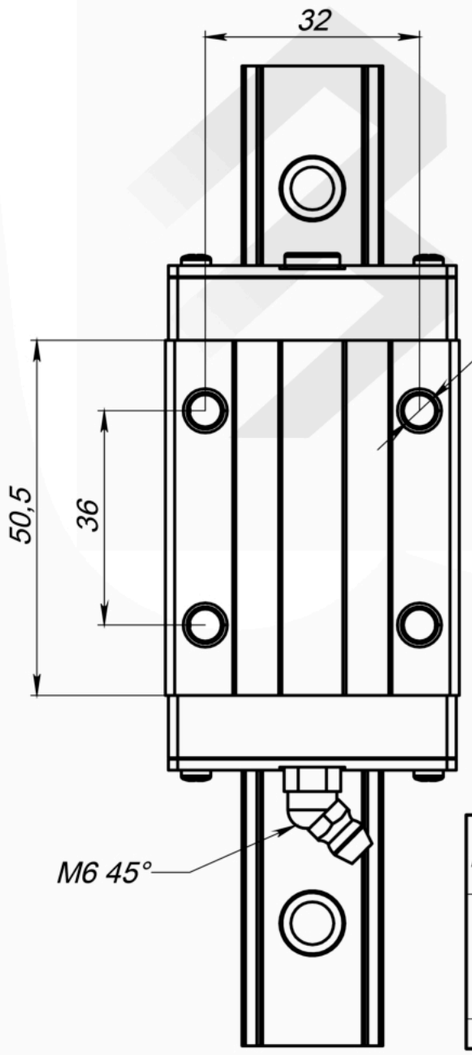

* Максимальная длина цельного рельса.

Для обеспечения большей длины применяется стыковка направляющих рельс с возможностью выбора длины сегментов по чертежу заказчика.

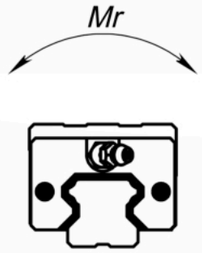

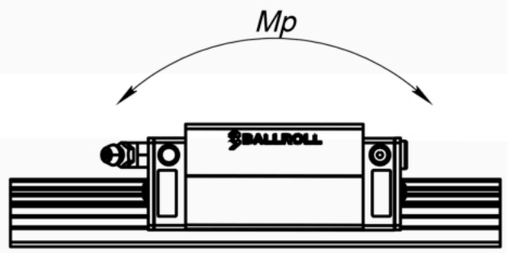

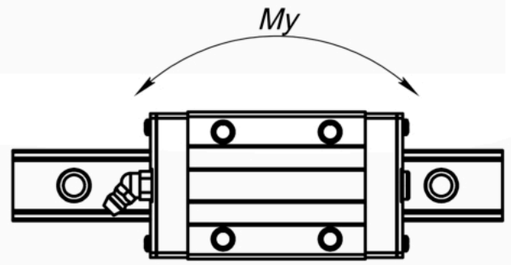

Допустимая динамическая нагрузка	Допустимая статическая нагрузка	Момент			Вес		Артикул
C (H)	C0 (H)	Радиальный крутящий момент Mr (H)	Осевой крутящий момент Mp (H)	Боковой крутящий момент My (H)	Каретка (кг)	Направляющий рельс (кг/м)	BR-HGH20CA
17600	27400	280	210	210	0.3	2.21	