NEWKEY

Клапан балансировочный муфтовый NK-BMb

Тип NK-BMb -*(*-DN)
Арт. NK-BMb -15… 50

ТЕХНИЧЕСКИЙ ПАСПОРТ

NK.RPB.106.07.29 ПС

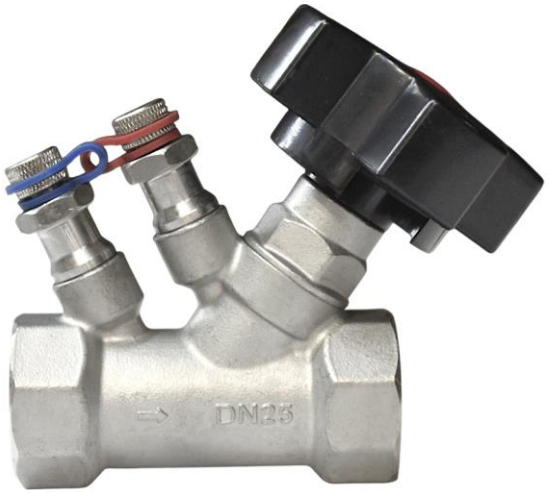

1. Назначение и область применения

Клапаны балансировочные муфтовые артикула **NK-BMb** предназначены для гидравлической балансировки, регулирования и ограничения расхода теплоносителя в закрытых и открытых системах отопления, холодоснабжения и кондиционирования воздуха.

- **Рабочая среда:** вода или водный раствор этиленгликоля с концентрацией не более 40 %.

2. Основные технические характеристики

Наименование параметра	**Значение параметров**
Номинальный диаметр DN, мм	15 – 50
Номинальное давление PN, МПа	**1,6 (16 бар)**
Температура рабочей среды, °С	от -10 до +130
Присоединение	Муфтовое (внутренняя цилиндрическая резьба G)

- **Примечание по температуре:**
  - Температура ниже 0 °С допускается только для воды с добавлением антифриза.
  - Температура свыше 100 °С допускается только с добавками, предотвращающими кипение рабочей среды.

Рисунок 1. Клапан балансировочный муфтовый.

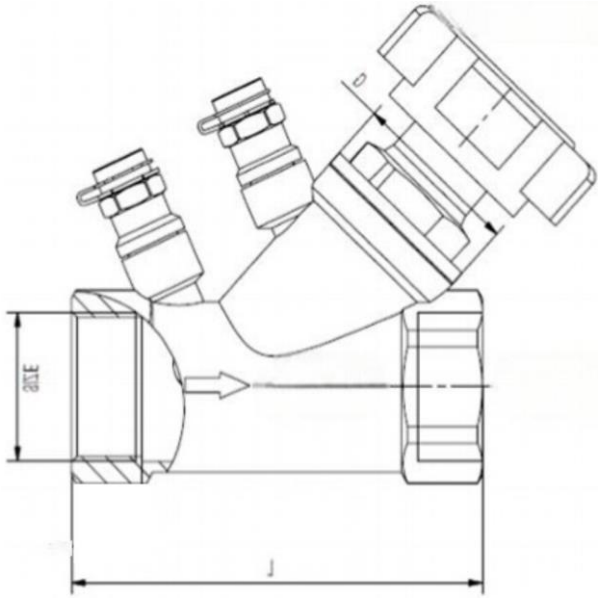

3. Гидравлические параметры и размеры

Номинальный диаметр DN, мм	**15**	**20**	**25**	**32**	**40**	**50**
Строительная длина L, мм	80	80	89	96	107	120
Коэффициент пропускной способности (Kv), м³/ч	**2,67**	**4,1**	**6,4**	**12,0**	**19,5**	**29,8**
Диапазон расхода, л/с	0,062–0,148	0,138–0,325	0,258–0,603	0,54–1,25	0,81–1,88	1,52–3,51

Возможны конструктивные особенности в зависимости от партии товара, не влияющие на его технические характеристики

4. Материалы основных деталей

- **Корпус клапана (№1):** Нержавеющая сталь SS304
- **Уплотнение (№2):** Фторопласт (PTFE)

5. Меры безопасности

- К монтажу и эксплуатации клапанов допускается персонал, прошедший инструктаж по технике безопасности.
- Любые работы по обслуживанию клапана должны проводиться при полностью обесточенной и остывшей системе.
- Запрещается производить демонтаж клапана или ослабление резьбовых соединений при наличии давления в трубопроводе.
- Использование клапана в качестве регулирующего органа для сред, не указанных в паспорте, строго **ЗАПРЕЩЕНО**.
- **ЗАПРЕЩАЕТСЯ** использовать клапан в качестве опоры или ступени для персонала при проведении высотных работ.

6. Руководство по монтажу и эксплуатации

6.1. Монтаж клапана

- Перед установкой очистите трубопровод от песка, окалины, сварочного грата и других механических загрязнений.
- Стрелка на корпусе клапана должна строго совпадать с направлением движения потока теплоносителя.
- Клапан может монтироваться как на горизонтальном, так и на вертикальном участке трубопровода.
- При накручивании клапана на трубу захват гаечным ключом должен выполняться только за шестигранник муфты с монтируемой стороны.
- Для герметизации резьбы используйте стандартные уплотнительные материалы (ФУМ-ленту, сантехнический лен с пастой).
- Пространство вокруг клапана должно обеспечивать свободный доступ к регулирующей рукоятке и измерительным штуцерам.

6.2. Эксплуатация и настройка

- Балансировка осуществляется путем вращения настроечной рукоятки по шкале до достижения требуемого значения расхода.
- Контроль расхода и перепада давления производится через встроенные измерительные штуцеры с помощью электронного прибора.
- Клапан не требует регулярного технического обслуживания, за исключением контроля отсутствия протечек через уплотнения.
- Во избежание заклинивания рекомендуется производить несколько полных циклов открытия-закрытия клапана дважды в год.

7. Условия хранения и транспортировки

- Клапаны должны храниться в упаковке предприятия-изготовителя в сухом, защищенном от воздействия атмосферных осадков месте.
- Клапаны транспортируются всеми видами транспорта в соответствии с правилами перевозки грузов, действующих на данном виде транспорта. При транспортировании клапанов должна обеспечиваться защита от механических повреждений и прямого воздействия атмосферных осадков.

8. Утилизация

- Утилизация изделия производится в соответствии с установленным на предприятии порядком и действующими законодательными актами РФ.

9. Гарантийные обязательства

- Изготовитель гарантирует соответствие клапанов требованиям технических стандартов при соблюдении правил транспортировки, хранения, монтажа и эксплуатации.
- Гарантийный срок 12 месяцев с момента ввода в эксплуатацию, но не более 18 месяцев с момента отгрузки со склада изготовителя.
- Гарантия не распространяется на дефекты, возникшие вследствие механических повреждений, гидроударов, замерзания системы или превышения допустимой концентрации гликоля (более 40 %).
- Расчетный срок службы изделия при соблюдении условий эксплуатации составляет не менее **10 лет**.

ВНИМАНИЕ! Претензии по качеству принимаются только при предъявлении оригинала паспорта на изделие.

ГАРАНТИЙНЫЙ ТАЛОН №___

№ п/п	Наименование	количество

Название и адрес торгующей организации

Дата продажи_____ Подпись продавца

Штамп или печать торгующей организации Штамп ОТК о приемке

С условиями гарантии согласен:

Покупатель_____
(подпись)

Гарантийный срок – 12 месяцев с момента ввода в эксплуатацию, но не более 18 месяцев с момента отгрузки со склада изготовителя.

При предъявлении претензии к качеству товара, покупатель предъявляет следующие документы:

Заявление в произвольной форме, в котором указываются:

1. название организации или Ф.И.О. покупателя, фактический адрес, контактные телефоны;
2. название и адрес организации, производившей монтаж;
3. основные параметры системы, в которой использовалось изделие;
4. краткое описание дефекта.

Документ, подтверждающий покупку изделия (накладная, квитанция).

Настоящий заполненный гарантийный талон.

Отметка о возврате или обмене товара_____

Дата: «__»_____202_г. Подпись _____