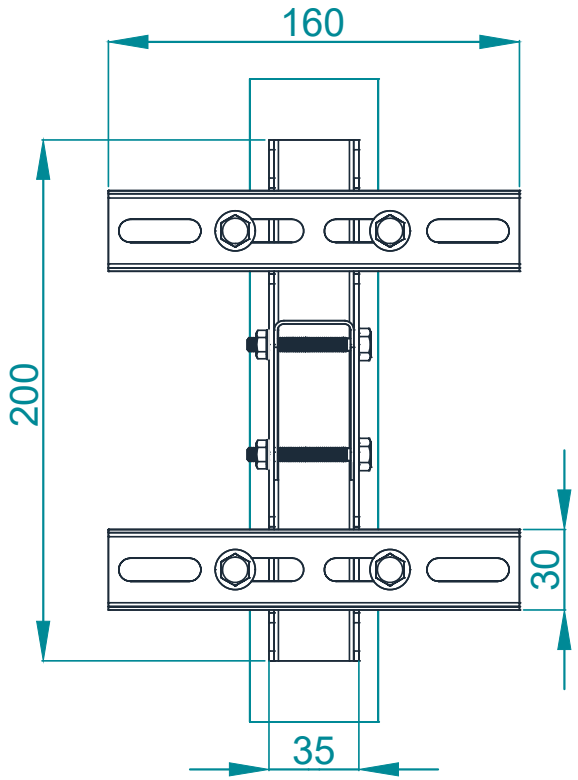

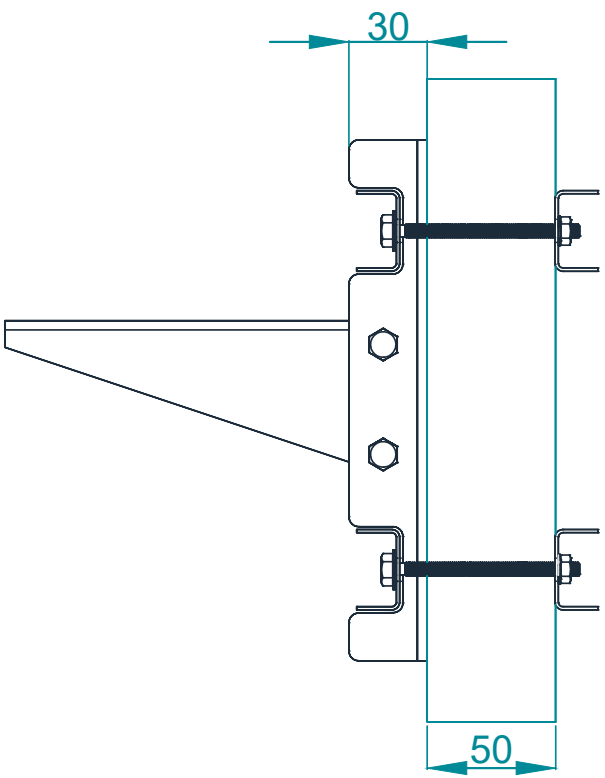

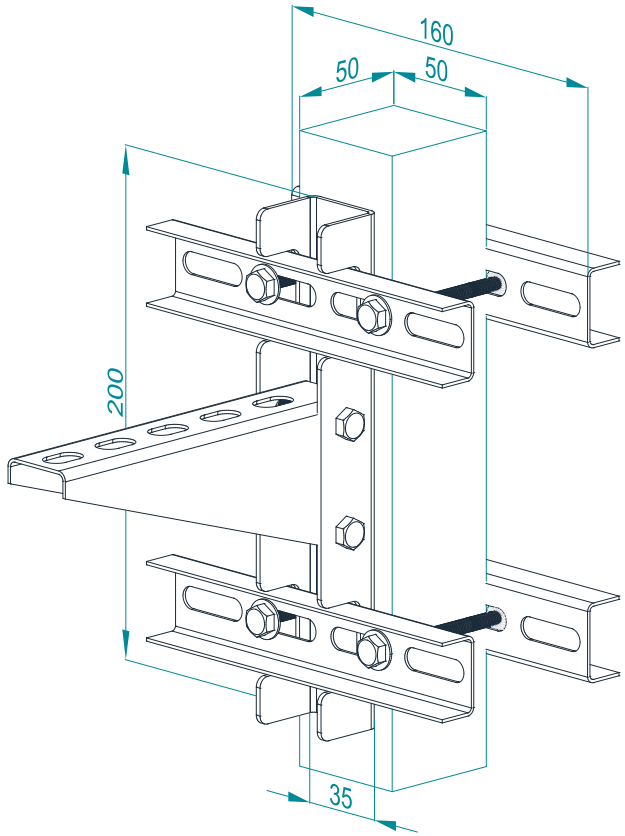

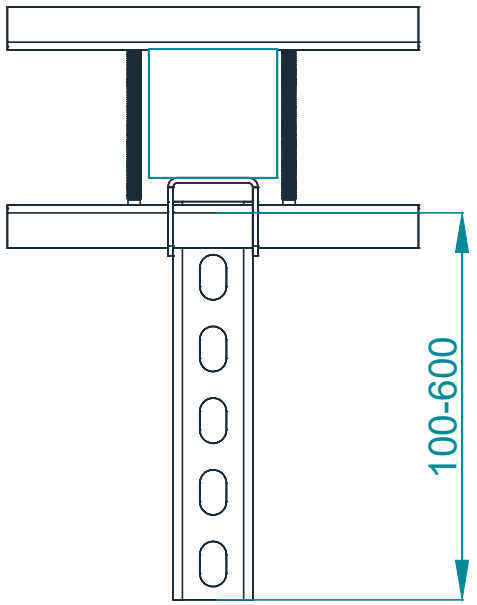

Тип	Примечание
KKPT-100K	
KKPT-150K	
KKPT-200K	
KKPT-300K	
KKPT-400K	
KKPT-500K	
KKPT-600K	

Изм.	Кол.уч	Лист	№ док	Подпись	Дата
Разработал		Слободчиков ДА			
Проверил		Кузнецов АА			
Утвердил		Остроух АВ			

PRO- M .2022.MONT.313

Комплект для крепления консоли KNV к профильной трубе KKPT-K

Стадия	Лист	Листов
	1	1

ТУ 27.33.13-002-43968657-2023

PRO-montag.ru

Взаим. инв. №

Подпись и дата

Инв. № подл.