Кронштейны и консоли

Комплект для крепления к профильной трубе ККРТ-КР

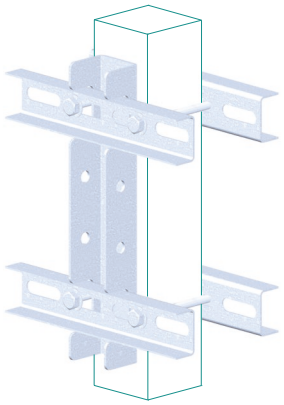

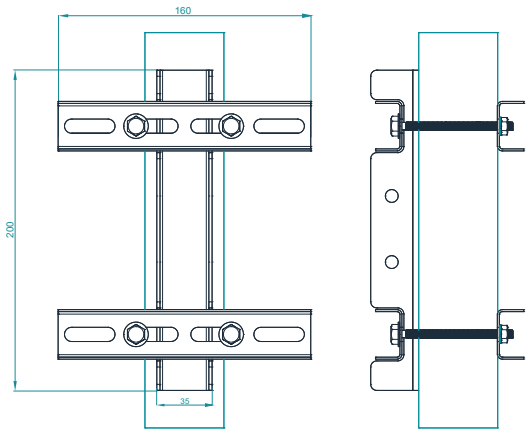

Материал:
Стандарт - сталь, оцинкованная по методу Сендзимира;
HDZ - горячее цинкование погружением после изготовления;
INOX - нержавеющая сталь;
RAL - порошковое окрашивание.

Тип	Вес, кг/м		Код стандарт	Код HDZ	Код RAL	Код INOX
ККРТ-КР	0,850	□	CM79412	CM79412HDZ	CM79412RAL	CM79412INOX

В комплект входит:
- стойка ККРТ (2,5) 1 шт
- П-профиль 32х20 L=160, код PR30302, 4 шт
- болт ВО М8х80, код MTZ1100384, 4 шт
- шайба усиленная PW M8, код MTZ1100324, 4 шт
- гайка NF с насечкой М8, код MTZ1100272, 4 шт.

Применение: Для монтажа опорных элементов к столбам ограждений.

