WOLTA®

# RU СВЕТОДИОДНАЯ ЛЕНТА

**Руководство по монтажу и эксплуатации**

**НАЗНАЧЕНИЕ**
Светодиодная лента серии WLS представляет собой светодиодный модуль на гибкой печатной (монтажной) плате, на которой равноудалённо друг от друга расположены светодиоды. Ширина ленты составляет 8-10 мм (в зависимости от модели), толщина (со светодиодами) 1-2 мм. При изготовлении лента сматывается в рулон длиной 5 м. Для ограничения тока через светодиоды в электрическую схему ленты вводятся балластные сопротивления (резисторы), которые также монтируются на ленте. Предназначена для декоративной подсветки в интерьерах и наружном декоративном освещении. Гибкие светодиодные ленты могут использоваться в различных статических и динамических световых сценах с возможностью изменения цветов. Светодиодные ленты соответствуют всем необходимым требованиям, предъявляемым к данному типу оборудования. Продукция соответствует требованиям Технических регламентов Таможенного союза: ТР ТС 037/2016.

**КОМПЛЕКТАЦИЯ**
Светодиодная лента в катушке, настоящий паспорт, упаковка.

**ТРЕБОВАНИЯ К БЕЗОПАСНОСТИ**
1. Работы по установке и обслуживанию светодиодной ленты можно проводить только убедившись в том, что питание сети отключено. Перед установкой убедитесь в наличии защитного устройства в сети (автоматический выключатель, предохранитель).
2. При эксплуатации необходимо располагать светодиодную ленту и электропроводку вдали от химически активной среды, горючих и легковоспламеняющихся предметов и поверхностей.
3. Регулярно проверяйте все электрические соединения и целостность проводки. Запрещено подключение и использование светодиодной ленты при поврежденной проводке.
4. Запрещается эксплуатация поврежденной светодиодной ленты.
5. При обнаружении неисправности светодиодной ленты обратитесь к квалифицированному специалисту для выявления причины.
6. Эксплуатация светодиодной ленты должна производиться в соответствии с «Правилами технической эксплуатации электроустановок потребителей».
7. Запрещено включать ленту, не размотав с катушки.

**МОНТАЖ И ПОДКЛЮЧЕНИЕ**
Во избежание ошибок при установке и использовании, обратитесь к квалифицированному специалисту.
1. Извлеките светодиодную ленту из упаковки и убедитесь в ее целостности.
2.1. Подключите белую светодиодную ленту к блоку питания постоянного напряжения 12В, соблюдая полярность красный «+» и чёрный «-».
2.2. Подключите RGB светодиодную ленту к контроллеру, соблюдая полярность красный «+» и чёрный «-». Контроллер подключите к блоку питания постоянного напряжения 12В.
3. Общая схема включения белой светодиодной ленты показана на Рис. 3.
4. Общая схема включения RGB светодиодной ленты показана на Рис. 4.
5. **Внимание! Соблюдайте полярность! Не допускается питать ленту напряжением, отличным от номинального. Не включайте ленту напрямую в сеть 230В!!!**
6. **Внимание! Ленту запрещается складывать, сгибать под прямым углом, скручивать, перекручивать!**
7. **Внимание! Рекомендуется эксплуатация светодиодной ленты, предварительно установленная в алюминиевый профиль.**

**УХОД ЗА УСТРОЙСТВОМ**
В процессе эксплуатации светодиодной ленты на ее поверхности может скапливаться пыль. Для очистки наружной поверхности можно использовать сверхмягкую ткань, мягкую кисточку для того, чтобы не повредить покрытие светодиодов. Не использовать для очистки растворители и другие агрессивные химикаты. Дополнительных мер обслуживания не требуется.

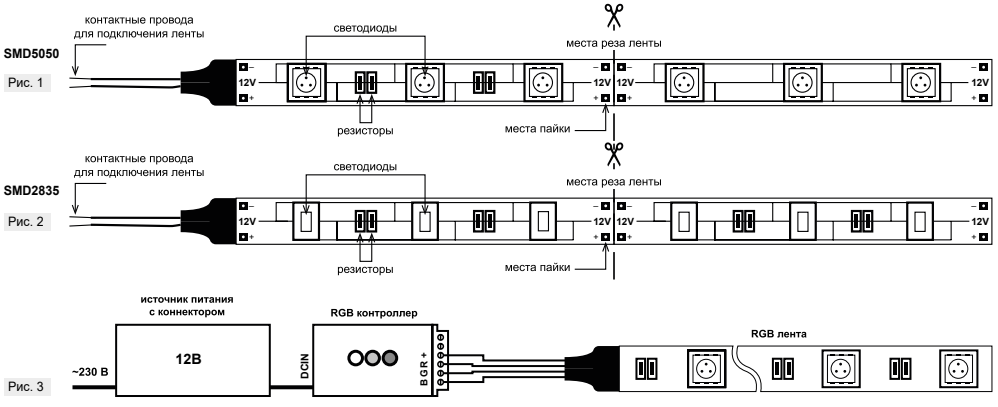

Рис. 1



Рис. 2



Рис. 3

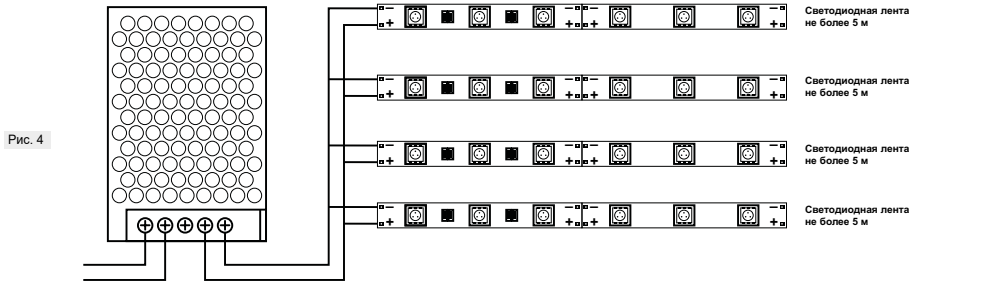

Рис. 4

**УТИЛИЗАЦИЯ**
Светодиодная лента WLS не подлежит специальной утилизации.

**ТРАНСПОРТИРОВКА И ХРАНЕНИЕ**
Транспортировка и хранение светодиодной ленты должны происходить при температуре окружающей среды от –25 до +45°С и относительной влажности воздуха не более 90%. Хранение и транспортировка светодиодной ленты должны осуществляться только в заводской упаковке. В процессе транспортировки и хранения не допускается воздействие на светодиодную ленту и ее упаковку нефтепродуктов, агрессивных веществ и сред, а также механических нагрузок.
**Включение светодиодной ленты возможно через час после транспортирования при отрицательной температуре!!!**

**ГАРАНТИЙНЫЕ ОБЯЗАТЕЛЬСТВА**
При соблюдении потребителем правил транспортировки, хранения, установки и эксплуатации срок службы светодиодной ленты составляет 30000 часов, гарантийный срок эксплуатации составляет 3 года с момента продажи. Гарантийный срок хранения светодиодной ленты в заводской упаковке до момента эксплуатации составляет 3 года. Неправильное хранение, монтаж или эксплуатация светодиодной ленты влекут за собой лишение гарантии. Гарантия на изделие распространяется только при использовании его с оригинальными блоками питания, контроллерами и другими компонентами ТМ WOLTA®. В случае обнаружения неисправности, произошедшей не по вине Покупателя, необходимо обратиться в организацию, продавшую светодиодную ленту, до истечения гарантийного срока. Возврат и замена светодиодной ленты производятся только при наличии целой упаковки, полной комплектации и отсутствии механических повреждений. Гарантийные обязательства выполняются Продавцом только при наличии у Покупателя кассового чека или другого документа, подтверждающего покупку.
Гарантия не распространяется на изделия, повреждённые в результате:
- контакта продукта с жидкостями (кроме пылевлагозащищенной ленты);
- наличия признаков перегрузки и неправильного подключения светодиодной ленты;
- проникновения жидкости в результате некорректного монтажа (незагерметизированное место подключения);
- механического воздействия и иного повреждения.

К механическим повреждениям относятся нарушения целостности светодиодной ленты (ленты, светодиодов, компонентов) под воздействием кинетической энергии. В случае самостоятельного вскрытия и ремонта светодиодной ленты гарантия утрачивает силу.
Гарантийные обязательства не признаются в отношении изменения оттенков окрашенных поверхностей ленты в процессе эксплуатации. Подробную информацию о замене неисправной светодиодной ленты в гарантийный период Вы можете получить по телефонам: 8 (900) 555-01-23, 8 (495) 651-87-22.
**Примечание:** Производитель оставляет за собой право вносить в конструкцию и комплектацию изделия технические изменения и усовершенствования, не ухудшающие технические характеристики изделия, в любое время и без предварительного уведомления.

**ДАТА ИЗГОТОВЛЕНИЯ**
Указана на упаковке или корпусе светильника.

**СЕРТИФИКАЦИЯ**
Продукция не подлежит обязательной сертификации Технических регламентов Таможенного союза.

**ИНФОРМАЦИЯ ОБ ИЗГОТОВИТЕЛЕ**
Изготовитель: Гуанчжоу Линонг Лайтинь Текнолоджи Ко., ЛТД. Адрес: BT03070-BT03071 Кейинг роуд, Гуанчжоу Скай-Тек Индастри Парк, № 1633 Бейтай роуд, Баюнь Дистрикт, Гуанчжоу, Китай. (GUANGZHOU LINONG LIGHTING TECHNOLOGY CO., LTD. Address: BT03070-BT03071 KEYING ROAD, GUANGZHOU SCI-TECH INDUSTRY PARK, NO. 1633 BEITAI ROAD, BAIYUN DISTRICT, GUANGZHOU, CHINA) Сделано в Китае. Импортер: ООО «Вольта». Адрес: Российская Федерация, 197198, г. Санкт-Петербург, ул. Ждановская, д. 45 литера А, помещение 60-Н, офис 14, тел.: +7 (495) 532-23-23. Импортер в Республику Беларусь: ООО «СИЛАМП», 220007, г. Минск, ул. Володько 24а, к. 411-27, тел.: +375 172220429. ООО «ОМА», 223021, Минский р-н, Щомыслицкий с/с, 107-11, р. д. Дворицкая Слобода. ООО «Метамакс», 223060, Минский район, 11км Могилевского шоссе, АБК ООО «Аэролла», каб. 27. ООО «Анкрон» Республика Беларусь, 220004, г. Минск, ул. Кальварийская, д. 21/3, пом. № 164, 165. Уполномоченное изготовителем лицо: ООО «Вольта». Адрес: Российская Федерация, 197198, г. Санкт-Петербург, ул. Ждановская, д. 45 литера А, помещение 60-Н, офис 14, www.wolta.ru.

# KZ ЖАРЫҚ ДИОДТЫ ЖАҢАЛЫҚТАР

**Монтаждау және пайдалану жөніндегі Нұсқаулық**

**МАҚСАТЫ**
WLS сериялы жарықдиодты жолақ-бұл икемді баспа (монтаж) тақтасындағы жарықдиодты модуль, онда жарық диодтары бір-бірінен бірдей қашықтықта орналасқан. Таспаның ені 8-10 мм (моделге байланысты), қалыңдығы (Жарық диодтарымен) 1-2 мм.өндіріс кезінде таспа ұзындығы 5 м орамға оралады. жарық диодтары арқылы токты шектеу үшін таспаның электр тізбегіне балласттық кедергілер (резисторлар) енгізіледі, олар да таспаға орнатылады. Интерьерде және Сыртқы Сәндік жарықта сәндік жарықтандыруға арналған. Икемді жарықдиодты жолақтарды түстерді өзгерту мүмкіндігі бар әртүрлі статикалық және динамикалық жарық көріністерінде қолдануға болады. Жарықдиодты жолақтар жабдықтың осы түріне қойылатын барлық қажетті талаптарға сәйкес келеді. Өнім Кеден одағының техникалық регламенттерінің талаптарына сәйкес келеді: КО ТР 037/2016.

**ЖИНАҚТАУ**
Жарық диодты жаңалықтар орамада, осы паспорты, буып-түю.

**ҚАУІПСІЗДІК ТАЛАПТАРЫ**
1. Жарықдиодты жолақты орнату және техникалық қызмет көрсету жұмыстары желінің қуаты өшірілгеніне көз жеткізу арқылы ғана жүзеге асырылуы мүмкін. Орнатпас бұрын желіде қорғаныс құрылғысының бар екеніне көз жеткізіңіз (ажыратқыш, сақтандырғыш).
2. Жұмыс кезінде Жарықдиодты жолақ пен электр сымдарын химиялық белсенді ортадан, жанғыш және жанғыш заттар мен беттерден алыс орналастыру қажет.
3. Барлық электр қосылымдары мен сымдардың тұтастығын үнемі тексеріп отырыңыз. Зақымдалған сымдар үшін жарықдиодты жолақты қосуға және пайдалануға тыйым салынады.
4. Зақымдалған жарықдиодты жолақты пайдалануға тыйым салынады.
5. Егер Жарықдиодты жолақ ақаулы болса, себебін анықтау үшін білікті маманға хабарласыңыз.
6. Жарықдиодты жолақты пайдалану «Тұтынушылардың электр қондырғыларын техникалық пайдалану Ережелеріне»сәйкес жүргізілуі керек.
7. Таспаны катушкадан босатпай қосуға тыйым салынады.

**ОРНАТУ ЖӘНЕ ҚОСЫЛУ**
Орнату және пайдалану кезінде қателерді болдырмау үшін білікті маманға хабарласыңыз.
1. Қаптамадан жарықдиодты жолақты алыңыз және оның тұтастығына көз жеткізіңіз.
2.1. Ақ жарықдиодты жолақты қызыл «+» және қара «-» полярлығын сақтай отырып, 12В тұрақты кернеулі қуат көзіне қосыңыз.
2.2. RGB жарықдиодты жолақты контроллерге қызыл «+» және қара « -» полярлығын сақтай отырып қосыңыз. Контроллерді 12В тұрақты кернеулі қуат көзіне қосыңыз.
3. Ақ жарықдиодты жолақты қосудың жалпы схемасы суретте көрсетілген Сурет 3.
4. Жарықдиодты жолақтың RGB қосылымының жалпы схемасы суретте көрсетілген Сурет 4.
5. **Назар аударыңыз! Полярлықты сақтаңыз! Таспаны номиналды кернеуден басқа кернеумен қоректендіруге жол берілмейді. Таспаны 230В желісіне тікелей қоспаңыз!!!**
6. **Назар аударыңыз! Таспаны бүктеуге, тік бұрышқа бүгуге, бұрауға, бұрауға тыйым салынады!**

**СЕРИЯ WLS**

| | WLS 12В \| IP20 | WLS 12В \| IP20 | WLS 12В \| IP20 | WLS 12В \| IP20 | WLS 12В \| IP20 | WLS 12В \| IP20 | WLS 12В \| IP20 | WLS 12В \| IP20 | WLS 12В \| IP20 | WLS 12В \| IP20 |
|---|---|---|---|---|---|---|---|---|---|---|
| **Модель** | **WLS2835-6W/ 3000/12H60-01** | **WLS2835-6W/ 4000/12H60-01** | **WLS2835-6W/ 6500/12H60-01** | **WLS2835-12W/ 3000/12H120-01** | **WLS2835-12W/ 4000/12H120-01** | **WLS2835-12W/ 6500/12H120-01** | **WLS2835-24W/ 3000/12H240-01** | **WLS2835-24W/ 4000/12H240-01** | **WLS2835-24W/ 6500/12H240-01** | **WLS5050-14,4W/ RGB/12H60-01** |
| Тип светодиода | 2835 | 2835 | 2835 | 2835 | 2835 | 2835 | 2835 | 2835 | 2835 | 5050 |
| Количество светодиодов на 1 метр длины | 60 | 60 | 60 | 120 | 120 | 120 | 240 | 240 | 240 | 60 |
| Тип входного напряжения | DC | DC | DC | DC | DC | DC | DC | DC | DC | DC |
| Входное напряжение, В | 12 | 12 | 12 | 12 | 12 | 12 | 12 | 12 | 12 | 12 |
| Максимальная мощность, Вт на 1 метр длины | 6 | 6 | 6 | 12 | 12 | 12 | 24 | 24 | 24 | 14,4 |
| Потребляемый ток, А на 1 метр длины | 0,50 | 0,50 | 0,50 | 1,00 | 1,00 | 1,00 | 2,00 | 2,00 | 2,00 | 1,20 |
| Количество каналов управления | 1 (mono) | 1 (mono) | 1 (mono) | 1 (mono) | 1 (mono) | 1 (mono) | 1 (mono) | 1 (mono) | 1 (mono) | 3 (RGB) |
| Световой поток, лм на 1 метр длины | 800 | 800 | 800 | 1600 | 1600 | 1600 | 3200 | 3200 | 3200 | - |
| Кореллированная цветовая температура, К | 3000 | 4000 | 6500 | 3000 | 4000 | 6500 | 3000 | 4000 | 6500 | RGB |
| Цвет свечения | Тёплый белый | Нейтральный белый | Холодный дневной белый | Тёплый белый | Нейтральный белый | Холодный дневной белый | Тёплый белый | Нейтральный белый | Холодный дневной белый | Мультиколор (RGB) |
| Индекс цветопередачи, более | 90 | 90 | 90 | 90 | 90 | 90 | 90 | 90 | 90 | - |
| Однородность цветности, SDCM | ≤4 | ≤4 | ≤4 | ≤4 | ≤4 | ≤4 | ≤4 | ≤4 | ≤4 | - |
| Угол рассеяния, градусов | 120 | 120 | 120 | 120 | 120 | 120 | 120 | 120 | 120 | 120 |
| Степень защиты | IP20 | IP20 | IP20 | IP20 | IP20 | IP20 | IP20 | IP20 | IP20 | IP20 |
| Климатическое исполнение | УХЛ4 | УХЛ4 | УХЛ4 | УХЛ4 | УХЛ4 | УХЛ4 | УХЛ4 | УХЛ4 | УХЛ4 | УХЛ4 |
| Диапазон рабочих температур, °С | -20..+45 | -20..+45 | -20..+45 | -20..+45 | -20..+45 | -20..+45 | -20..+45 | -20..+45 | -20..+45 | -20..+45 |
| Нормируемая предельно допустимая температура окружающей среды, ta, °С | 45 | 45 | 45 | 45 | 45 | 45 | 45 | 45 | 45 | 45 |
| Габариты (ДхШ), мм | 5000*8 | 5000*8 | 5000*8 | 5000*8 | 5000*8 | 5000*8 | 5000*10 | 5000*10 | 5000*10 | 5000*10 |
| Минимальный отрезок, мм | 50 | 50 | 50 | 25 | 25 | 25 | 25 | 25 | 25 | 50 |
| Масса, кг | 0,07 | 0,048 | 0,048 | 0,075 | 0,075 | 0,077 | 0,086 | 0,094 | 0,094 | 0,097 |
| Срок службы, часов | 30000 | 30000 | 30000 | 30000 | 30000 | 30000 | 30000 | 30000 | 30000 | 30000 |
| Срок гарантии, лет | 3 | 3 | 3 | 3 | 3 | 3 | 3 | 3 | 3 | 3 |

7. **Назар аударыңыз! Алюминий профилінде алдын ала орнатылған жарықдиодты жолақты пайдалану ұсынылады.**

**ҚҰРЫЛҒЫНЫ КҮТУ**
Жарықдиодты жолақты пайдалану кезінде оның бетіне шаң жиналуы мүмкін. Сыртқы бетті тазарту үшін жарық диодтарының жабынына зақым келтірмеу үшін ультра жұмсақ шүберекті, жұмсақ щетканы қолдануға болады. Тазалау үшін еріткіштер мен басқа да қатты химикаттарды пайдаланбаңыз. Қосымша қызмет көрсету шаралары қажет емес.

**КӘДЕГЕ ЖАРАТУ**
WLS жарықдиодты жолағы арнайы жоюға жатпайды.

**ТАСЫМАЛДАУ ЖӘНЕ САҚТАУ**
Жарықдиодты жолақты тасымалдау және сақтау қоршаған ортаның температурасы –25-тен +45°С-қа дейін және ауаның салыстырмалы ылғалдылығы 90% — дан аспауы керек. Жарықдиодты жолақты сақтау және тасымалдау тек зауыттық қаптамада жүзеге асырылуы керек. Тасымалдау және сақтау процесінде мұнай өнімдерінің, агрессивті заттар мен орталардың әсеріне, сондай-ақ механикалық жүктемелерге жарықдиодты лента мен оның қаптамасына жол берілмейді.
**Жарықдиодты жолақты теріс температурада тасымалдағаннан кейін бір сағаттан кейін қосуға болады!!!**

**КЕПІЛДІК МІНДЕТТЕМЕЛЕР**
Тұтынушы тасымалдау, сақтау, орнату және пайдалану ережелерін сақтаған кезде Жарықдиодты жолақтың қызмет ету мерзімі-30000 сағат, кепілдік мерзімі-сатылған сәттен бастап 3 жыл. Зауыттық қаптамадағы жарықдиодты жолақтың кепілдік мерзімі 3 жылға дейін. Жарықдиодты жолақты дұрыс сақтамау, орнату немесе пайдалану кепілдіктен айыруға әкеледі. Өнімге кепілдік тек бастапқы қуат көздерімен, контроллерлермен және басқа ТМ WOLTA® компоненттерімен қолданылған кезде ғана қолданылады. Сатып алушының кінәсінен болмаған ақаулық анықталған жағдайда, кепілдік мерзімі аяқталғанға дейін жарықдиодты жолақты сатқан ұйымға хабарласу қажет. Жарықдиодты жолақты қайтару және ауыстыру тек қаптаманың толық жиынтығы болған кезде және механикалық зақымдану болмаған кезде жүзеге асырылады. Кепілдік міндеттемелерді сатушы сатып алушыда кассалық чек немесе сатып алуды растайтын басқа құжат болған кезде ғана орындайды.
Кепілдік нәтижесінде зақымдалған өнімдерге қолданылмайды:
- өнімнің сұйықтықтармен жанасуы (шаң-ылғалдан қорғалған таспадан басқа);
- шамадан тыс жүктеме және жарықдиодты жолақтың дұрыс қосылмау белгілері бар;
- дұрыс орнатылмау нәтижесінде сұйықтықтың енуі (герметизацияланбаған қосылу орны);
- механикалық әсер ету және басқа зақым.

Механикалық зақымға кинетикалық энергияның әсерінен жарықдиодты жолақтың (таспаның, жарықдиодты шамдардың, компоненттердің) тұтастығын бұзу жатады. Жарықдиодты жолақты өздігінен ашу және жөндеу жағдайында кепілдік күшін жоғалтады. Кепілдік міндеттемелер пайдалану процесінде таспаның боялған беттері реңктерінің өзгеруіне қатысты танылмайды. Кепілдік кезеңінде ақаулы жарықдиодты жолақты ауыстыру туралы толық ақпаратты мына телефондар арқылы алуға болады: 8 (900) 555-01-23, 8 (495) 651-87-22.
**Ескертпе:** өндіруші кез келген уақытта және алдын ала ескертусіз бұйымның техникалық сипаттамаларын нашарлатпайтын техникалық өзгерістер мен жетілдірулерді бұйымның конструкциясы мен жинақтамасына енгізу құқығын өзіне қалдырады.

**ДАЙЫНДАЛҒАН КҮНІ**
Шамның қаптамасында немесе корпусында көрсетілген.

**СЕРТИФИКАТТАУ**
Өнім Кеден одағының техникалық регламенттерін міндетті түрде сертификаттауға жатпайды.

**ДАЙЫНДАУШЫ ТУРАЛЫ АҚПАРАТ**
Өндіруші: Гуанчжоу Линонг Лайтинь Текнолоджи Ко., ЛТД. Адрес: BT03070-BT03071 Кейинг роуд, Гуанчжоу Скай-Тек Индастри Парк, № 1633 Бейтай роуд, Баюнь Дистрикт, Гуанчжоу, Қытай. Қытайда жасалған. Жеткізуші / импорттаушы «Вольта» ЖШҚ, Ресей, 197198, Санкт-Петербург, Ждановская көшесі, 45 литр А үйі, 60-Н үй, 14 кеңсе, www.wolta.ru. Жеткізушінің (Өндірушінің) тұтынушыдан талап-наразылықтады қабылдауға уәкілеттік берген заңды тұлғаның атауы мен мекен-жайы: «Ле Монлид Қазақстан» ЖШС, 050051, Қазақстан Республикасы, Алматы қ., Медеу ауданы, Достық даңғылы, 192/2 үй, 819, info@wolta.kz.

## ГАРАНТИЙНЫЙ ТАЛОН / КЕПІЛДІК ТАЛОНЫ

Действителен при заполнении торговой организацией /
Сауда ұйымы толтырған кезде ғана жарамды

**Дата продажи / Сату күні** _____

**Штамп магазина / Дүкен мөртабаны** _____