ЕДИНЫЙ ДОКУМЕНТ ИЗДЕЛИЯ

Смеситель ABBER Aurelius AF8K11 для раковины

- Технический паспорт
- Инструкция по монтажу и эксплуатации
- Гарантийный талон

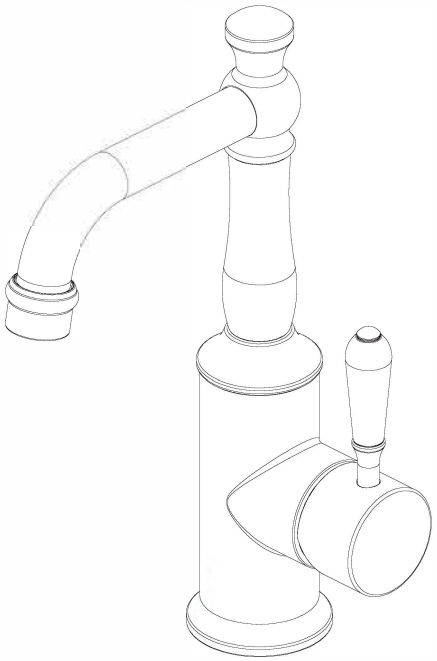

Уважаемые пользователи! Благодарим Вас за доверие к продукции компании Abber. Перед установкой изделия, пожалуйста, внимательно ознакомьтесь с данным руководством.

Смеситель ABBER Aurelius AF8K11 для раковины

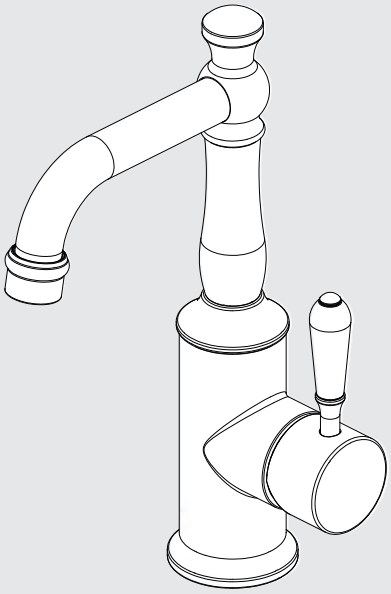

Чертеж

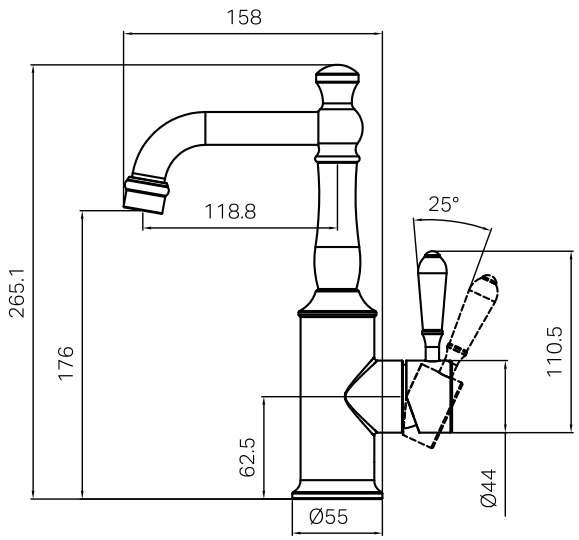

Технические характеристики

Температурный режим:
мин. 1°C – макс. 75°C
Рабочее давление: мин. 150 кПа – макс. 500 кПа

Варианты покрытия / артикулы:

AF8K11
AF8K11B
AF8K11BN
AF8K11AB

Размеры являются номинальными.

Инструкция по установке

ВАЖНО: прочтите все инструкции перед установкой.

Без свинца

ОБЩИЕ ИНСТРУКЦИИ:

– Данное изделие должно устанавливаться лицензированным сантехником.
– Перед установкой смесителя трубопровод необходимо тщательно промыть. На линиях подачи горячей и холодной воды должны быть установлены встроенные фильтры, чтобы предотвратить повреждение керамического картриджа посторонними частицами.
– Все точки водоразбора, используемые преимущественно для личной гигиены, должны подавать воду безопасной температуры в соответствии с региональными нормами.

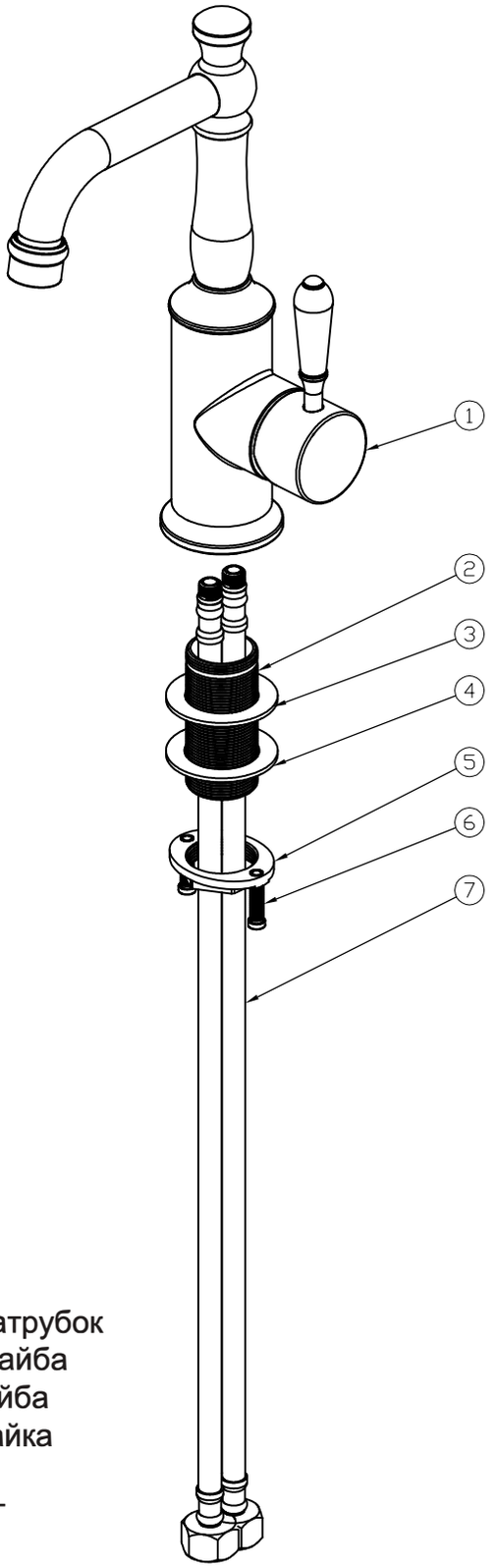

Комплектующие

1. 1 шт. — смеситель
2. 1 шт. — резьбовой патрубок
3. 1 шт. — резиновая шайба
4. 1 шт. — стальная шайба
5. 1 шт. — крепежная гайка
6. 2 шт. — винт
7. 2 шт. — гибкий шланг

Общие указания:
Рекомендуется, чтобы это изделие устанавливалось лицензированным сантехником в соответствии со всеми действующими региональными нормами.
Не проводите гидростатические испытания системы с установленным смесителем. Это может привести к повреждению керамического картриджа.
Перед установкой смесителя трубопровод должен быть тщательно промыт.
На линиях подачи горячей и холодной воды должны быть установлены встроенные фильтры, чтобы предотвратить повреждение керамического картриджа посторонними частицами.
Не извлекаите керамическии картридж из смесителя во время установки.
После установки все соединения необходимо проверить на наличие протечек.
Все точки водоразбора, используемые преимущественно для личной гигиены, должны подавать воду безопаснои температуры в соответствии с региональными нормами.
Этот смеситель не рекомендуется использовать в неконтролируемых системах нагрева, таких как системы с водяным контуром (wet-back) или солнечные водонагревательные установки, если не установлен подходящий термостатический смесительный клапан.
Если наблюдается слабый поток воды, проверьте аэратор и фильтрующие шайбы и при необходимости очистите их от посторонних загрязнений.
Ответственность за обеспечение водонепроницаемого уплотнения между изделием и монтажной поверхностью несет установщик. Если есть сомнения в качестве уплотнения, снимите изделие и установите его заново.

Инструкция по монтажу:
Вкрутите гибкие шланги в корпус смесителя и полностью затяните их вручную.
Пропустите концы гибких шлангов через отверстие в столешнице сверху и установите смеситель на место.
Проверьте, требуется ли изменение существующей подводки воды. При необходимости выполните нужные изменения.
Затяните крепежную гайку на резьбовом патрубке, сжимая оцинкованную шайбу и резиновую шайбу с нижней стороны столешницы. Затем затяните 2 винта на крепежной гайке.
Убедитесь, что корпус смесителя расположен правильно, после чего окончательно затяните винты крепежной гайки и надежно зафиксируйте крепеж.
Подключите подводящие трубы горячей и холодной воды к концам гибких шлангов. Убедитесь, что О-образное кольцо в основании полностью герметизирует отверстие в монтажной поверхности.
Проверьте систему на наличие протечек.

Уход и обслуживание:
– Регулярно проверяйте смеситель и соединения на наличие признаков износа и протечек.
– Очищайте кран мягким мыльным раствором для сохранения внешнего вида, избегая агрессивных химических средств и абразивных материалов, которые могут повредить покрытие.

Заключительная проверка:
– Убедитесь, что кран работает плавно и в местах соединений нет протечек.
– Очистите зону установки и только что установленный кран мягкой тканью, чтобы удалить остатки после монтажа.

Гарантия, обслуживание и уход

Изготовитель гарантирует исправную работу изделия в течение 5 лет с момента покупки и обязуется по своему усмотрению отремонтировать или заменить неисправный товар в течение гарантийного срока. Регулярно мойте поверхность смесителя водой и вытирайте мягкой тканью. Допускается применение следующих очистителей: мягкий жидкий очиститель, бесцветный очиститель стекол, очиститель и полирующие жидкости без абразивов.

Регулярно снимайте аэратор и прочищайте во избежание его засорения. Во избежание повреждения покрытия смесителя запрещается использовать: жесткую щетку, абразивные, полирующие порошки и другие очистители с гранулами, кислотные очистители поскольку они могут разъесть покрытие. Несоблюдение этих требований влечет за собой аннулирование гарантии.

Условия гарантии:

Гарантийному ремонту не подлежат:

- Смесители с механическими повреждениями корпуса, а также лейки, душевые шланги и изливы (для смесителей с длинным изливом).
- Гарантия распространяется только на корпус, картридж и переключатель (дивертор смесителя) - 5 лет.
- Гарантия на ручной душ, тропический душ, шланг душа, подводку - 1 год.
- На гарантийное обслуживание принимается смеситель в полной комплектации производителя.
- При возникновении неисправности, замене или ремонту подлежат только вышедшие из строя детали смесителя.

В гарантийном ремонте может быть отказано в случае:

- механических повреждений комплектующих деталей смесителя
- неправильного монтажа и эксплуатации смесителя
- ремонта и замены деталей смесителя посторонними лицами
- загрязнения смесителя инородными предметами, ржавчиной, образованием известкового налета
- при естественном износе деталей (уплотнители, декоративные накладки, аэраторы)

Артикул_____

Наименование товара_____

Дата продажи _____

Продавец _____

Претензий по комплектации и внешнему виду товара не имею:

_____

подпись покупателя

5 ЛЕТ ГАРАНТИЯ

ГАРАНТИЙНОЕ ОБСЛУЖИВАНИЕ

Гарантия, обслуживание и уход
Изготовитель гарантирует исправную работу изделия с момента покупки и обязуется по своему усмотрению отремонтировать или заменить неисправный товар в течение гарантийного срока. Регулярно мойте поверхность водой и вытирайте мягкой тканью.

Гарантийные сроки:
Кухонные мойки
Кухонные мойки: 5 лет
Ванны
Акриловые ванны: 10 лет
Каменные ванны: 10 лет
Прозрачные ванны: 5 лет
Комплектующие для ванн: 1 год
Душевые ограждения
Душевые ограждения: 5 лет (стекло и профиль)
Комплектующие для душевых ограждений: 1 год
Керамика
Керамические изделия (унитазы, биде и раковины): 10 лет
Арматура: 1 год
Сиденье: 1 год
Инсталляции
Инсталляционные системы: 10 лет
Клавиши для инсталляций: 1 год
Комплектующие для инсталляций: 1 год
Мебель для ванной комнаты
Мебель для ванной комнаты: 2 года
Зеркала: 2 года
Смесители и душевые системы
Смесители и душевые системы: 5 лет
Комплектующие для смесителей и душевых систем: 1 год
Поддоны
Поддоны: 10 лет
Душевые лотки: 5 лет
Полотенцесушители
Полотенцесушители: 2 года, 1 год для электронных компонентов
Аксессуары и комплектующие
Аксессуары: 1 год
Донные клапаны: 1 год
Сифоны: 1 год
Мойки
Мойки кухонные композитные: 5 лет
В гарантийном ремонте может быть отказано в случае:

- механических повреждений комплектующих деталей
- неправильного монтажа и эксплуатации
- ремонта и замены деталей посторонними лицами
- загрязнения инородными предметами, ржавчиной, образованием известкового налета
- при естественном износе деталей (уплотнители, декоративные накладки, аэраторы)

Артикул _____
Наименование товара _____
Дата продажи _____
Продавец _____

Претензий по комплектации и внешнему виду товара не имею
подпись покупателя_____

Адрес стационарного сервисного центра ABBER ООО Сантехмарк 197375, Санкт-Петербург, ул. Маршала Новикова, 28Я
Телефоны: 8 (812) 677-71-28 7 (966) 830-69-40 , service@abber-russia.ru

Сервисный центр

142180, Московская область, городской округ Подольск, деревня Сергеевка, 151

+7 (966) 830-69-40
service@abber-russia.ru

Санкт-Петербург

197375, Санкт-Петербург, ул. Маршала Новикова, 28Я

+7 (812) 677-41-64,
+7 964 362-65-66
spb@abber-russia.ru

Краснодар

350059, г. Краснодар, ул. Восточный Обход 18, 2й этаж

+7 963 323-39-52
+7 963 318-66-43
krd@abber-russia.ru

Казахстан

Z05H9M7, г. Астана, ул. Достык, 20, БЦ Санкт-Петербург, 6 этаж, офис 607
+7 705 555-90-15
info@abber-gemy.kz

Москва

108811, г. Москва, Бизнес-Парк «Румянцево», корпус А, подъезд 4, офис 501-А, 5-ый этаж

+7 (495) 240-55-50
+7 (916) 557-55-50
msk@abber-russia.ru

Новосибирск

630039, г. Новосибирск, ул. Панфиловцев, д 58/1а

+7 (963) 323-64-21
+7 (965) 065-51-15
nsk@abber-russia.ru

Екатеринбург

620024, г. Екатеринбург, Елизаветинское шоссе, 39/А, офис 307

+7 966 830-69-46
+7 966 830-69-02
ekb@abber-russia.ru