# ЕДИНЫЙ ДОКУМЕНТ ИЗДЕЛИЯ

**Смеситель ABBER Aurelius AF8K141 для кухни**

- Технический паспорт
- Инструкция по монтажу и эксплуатации
- Гарантийный талон

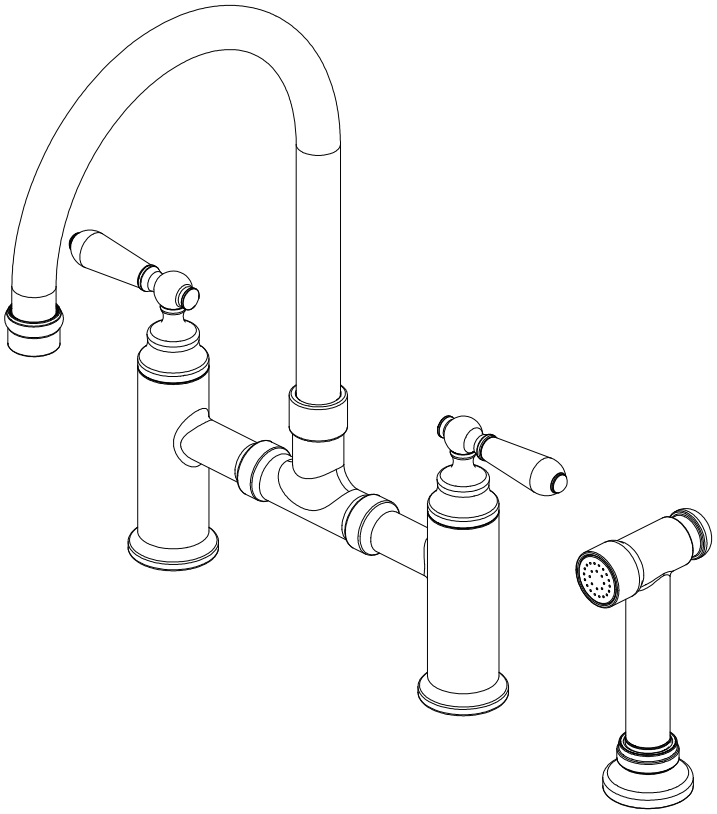

Уважаемые пользователи! Благодарим Вас за доверие к продукции компании Abber. Перед установкой изделия, пожалуйста, внимательно ознакомьтесь с данным руководством.

# Смеситель ABBER Aurelius AF8K141 для кухни

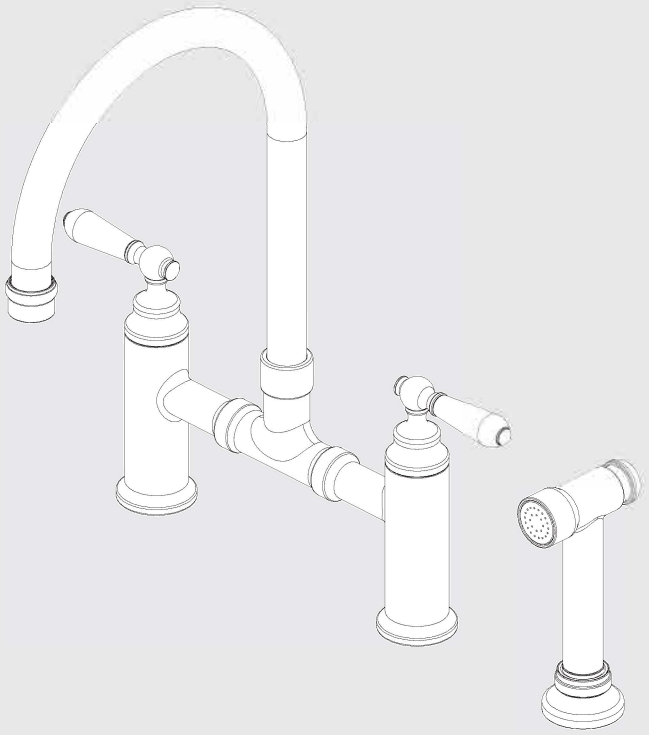

**Чертеж**

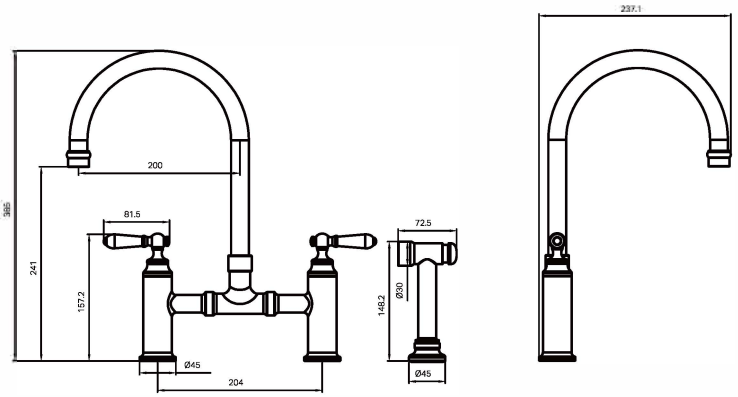


**Технические характеристики**

**Температурный режим:**
мин. 1°C – макс. 75°C
**Рабочее давление:**
мин. 150 кПа – макс. 500 кПа

**Варианты покрытия / артикулы:**

AF8K141

AF8K141B

AF8K141BN

AF8K141AB

Размеры являются номинальными.

# Инструкция по установке

**ОБЩИЕ ИНСТРУКЦИИ:**

– Данное изделие должно устанавливаться лицензированным сантехником.
– Перед установкой смесителя трубопровод необходимо тщательно промыть. На линиях подачи горячей и холодной воды должны быть установлены встроенные фильтры, чтобы предотвратить повреждение шпинделей горячей и холодной воды посторонними частицами.
– Все точки водоразбора, используемые преимущественно для личной гигиены, должны подавать воду безопасной температуры в соответствии с региональными нормами.
– После установки все соединения необходимо проверить на наличие протечек.
– Если наблюдается слабый поток воды, проверьте аэратор и фильтрующие шайбы и при необходимости очистите их от посторонних загрязнений.

**Уход и обслуживание:**

– Регулярно проверяйте смеситель и соединения на наличие признаков износа и протечек.
– Очищайте кран мягким мыльным раствором для сохранения внешнего вида, избегая агрессивных химических средств и абразивных материалов, которые могут повредить покрытие.



Без свинца

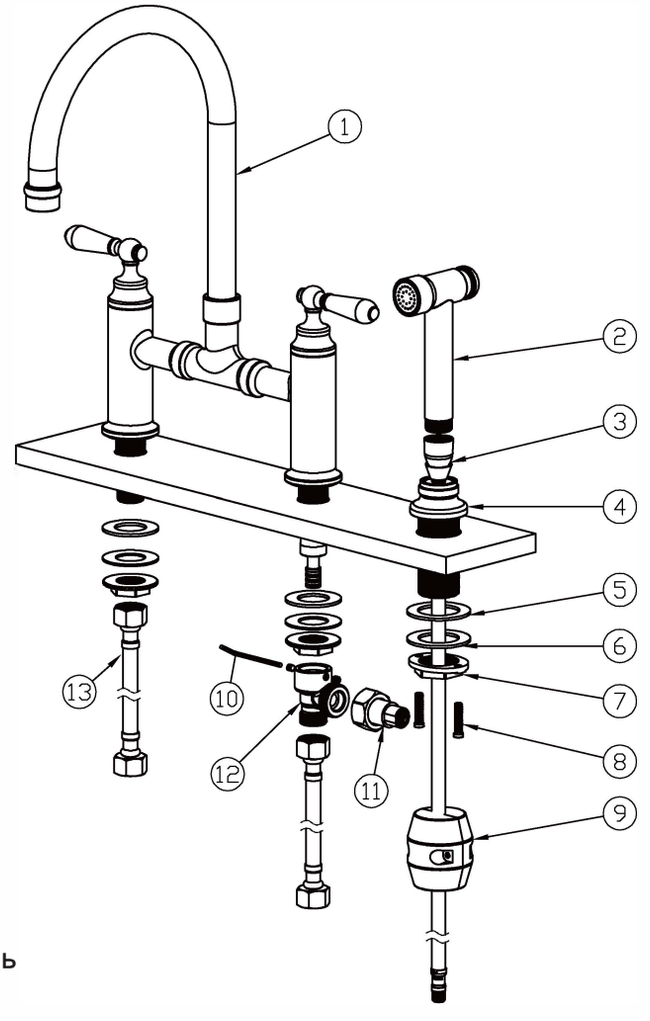


**Детали**

1.1 шт. — корпус смесителя
2.1 шт. — ручной распылитель
3.1 шт. — выдвижной шланг
4.1 шт. — опорная пластина
5.3 шт. — резиновые шайбы
6.3 шт. — металлическая шайба
7.3 шт. — фиксирующая гайка
8.2 шт. — крепежные болты
9.1 шт. — противовес
10.1 шт. — шестигранный ключ
11.1 шт. — выходной патрубок
12.1 шт. — Т-образный соединитель
13.2 шт. — гибкий шланг

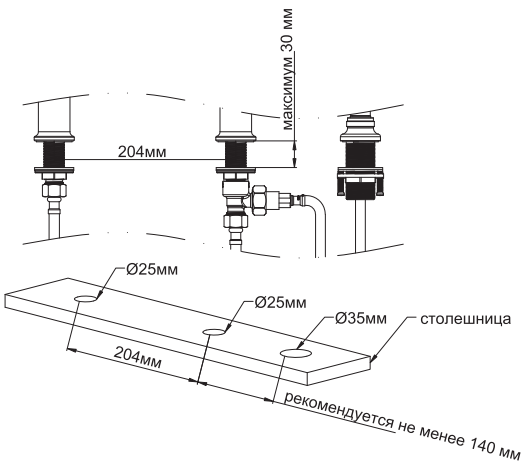


**Шаг 1**
Просверлите два отверстия Ø25 мм для ножек смесителя и одно отверстие Ø35 мм для ручного распылителя. Убедитесь, что толщина поверхности составляет от 3 мм до 30 мм.

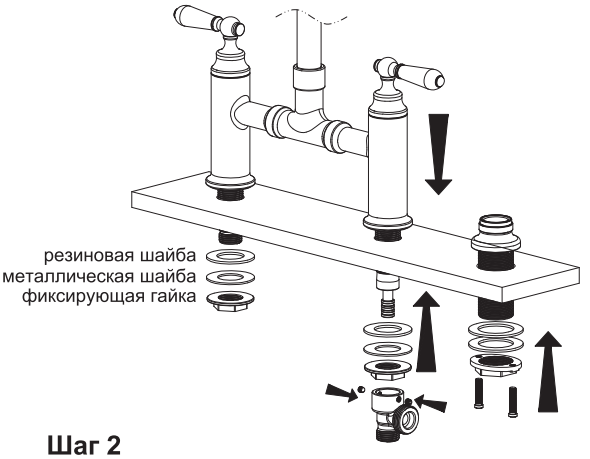


**Шаг 2**
Установите корпус смесителя и основание ручного распылителя в отверстия.
С нижней стороны столешницы используйте входящие в комплект шайбы и фиксирующие гайки, чтобы закрепить смеситель.
Прикрепите Т-образный соединитель к входу холодной воды с помощью стопорных винтов и шестигранного ключа.

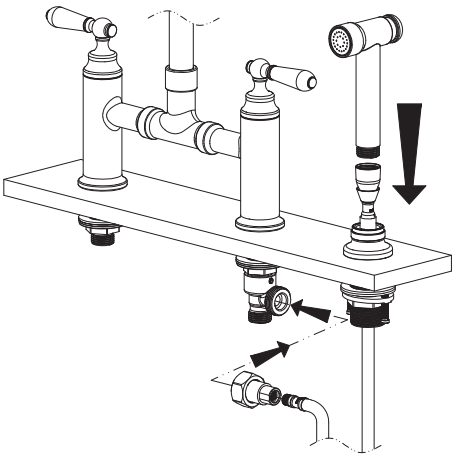

**Шаг 3**
Подсоедините выдвижной шланг к ручному распылителю, пропустите его через основание и закрепите сначала в быстроразъемном соединении, затем в Т-образном соединителе.
Затяните все соединения.

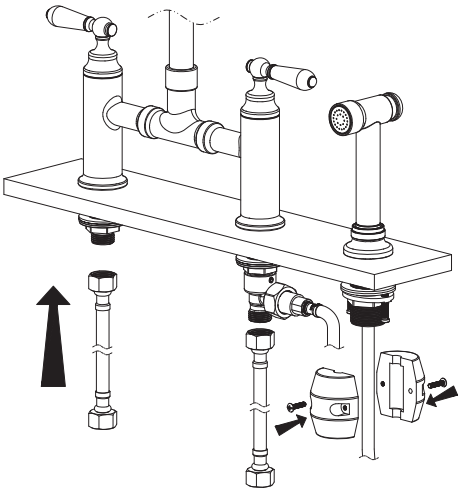

**Шаг 4**
Подсоедините гибкие шланги горячей и холодной воды.
Закрепите противовес на выдвижном шланге, расположив его примерно на 35 см ниже столешницы для плавного втягивания шланга.

**Шаг 5**
Подсоедините шланги горячей и холодной воды к соответствующим клапанам подачи воды. Затяните накидные гайки вручную. Убедитесь, что они затянуты надежно, но не чрезмерно, чтобы избежать повреждения резьбы.

**Шаг 6**
Проверьте все соединения на наличие протечек. Если какие-либо соединения протекают, при необходимости перекройте воду, чтобы остановить утечку.
Обратитесь к поставщику по вопросу гарантийного случая. См. страницу с гарантией.

**Заключительная проверка:**
– Убедитесь, что кран работает плавно.
– Очистите зону установки и только что установленный кран мягкой тканью, чтобы удалить остатки после монтажа.

**Гарантия, обслуживание и уход**

Изготовитель гарантирует исправную работу изделия в течение 5 лет с момента покупки и обязуется по своему усмотрению отремонтировать или заменить неисправный товар в течение гарантийного срока. Регулярно мойте поверхность смесителя водой и вытирайте мягкой тканью. Допускается применение следующих очистителей: мягкий жидкий очиститель, бесцветный очиститель стекол, очиститель и полирующие жидкости без абразивов.

Регулярно снимайте аэратор и прочищайте во избежание его засорения. Во избежание повреждения покрытия смесителя запрещается использовать: жесткую щетку, абразивные, полирующие порошки и другие очистители с гранулами, кислотные очистители поскольку они могут разъесть покрытие. Несоблюдение этих требований влечет за собой аннулирование гарантии.

**Условия гарантии:**

Гарантийному ремонту не подлежат:

- Смесители с механическими повреждениями корпуса, а также лейки, душевые шланги и изливы (для смесителей с длинным изливом).
- Гарантия распространяется только на корпус, картридж и переключатель (дивертор смесителя) - 5 лет.
- Гарантия на ручной душ, тропический душ, шланг душа, подводку - 1 год.
- На гарантийное обслуживание принимается смеситель в полной комплектации производителя.
- При возникновении неисправности, замене или ремонту подлежат только вышедшие из строя детали смесителя.

**В гарантийном ремонте может быть отказано в случае:**

- механических повреждений комплектующих деталей смесителя
- неправильного монтажа и эксплуатации смесителя
- ремонта и замены деталей смесителя посторонними лицами
- загрязнения смесителя инородными предметами, ржавчиной, образованием известкового налета
- при естественном износе деталей (уплотнители, декоративные накладки, аэраторы)

Артикул_____

Наименование товара_____

Дата продажи

_____

Продавец

_____

**Претензий по комплектации и внешнему виду товара не имею:**

_____

подпись покупателя

5 ЛЕТ ГАРАНТИЯ

# ГАРАНТИЙНОЕ ОБСЛУЖИВАНИЕ

**Гарантия, обслуживание и уход**
Изготовитель гарантирует исправную работу изделия с момента покупки и обязуется по своему усмотрению отремонтировать или заменить неисправный товар в течение гарантийного срока. Регулярно мойте поверхность водой и вытирайте мягкой тканью.

**Гарантийные сроки:**
**Кухонные мойки**
Кухонные мойки: 5 лет
**Ванны**
Акриловые ванны: 10 лет
Каменные ванны: 10 лет
Прозрачные ванны: 5 лет
Комплектующие для ванн: 1 год
**Душевые ограждения**
Душевые ограждения: 5 лет (стекло и профиль)
Комплектующие для душевых ограждений: 1 год
**Керамика**
Керамические изделия (унитазы, биде и раковины): 10 лет
Арматура: 1 год
Сиденье: 1 год
**Инсталляции**
Инсталляционные системы: 10 лет
Клавиши для инсталляций: 1 год
Комплектующие для инсталляций: 1 год
**Мебель для ванной комнаты**
Мебель для ванной комнаты: 2 года
Зеркала: 2 года
**Смесители и душевые системы**
Смесители и душевые системы: 5 лет
Комплектующие для смесителей и душевых систем: 1 год
**Поддоны**
Поддоны: 10 лет
Душевые лотки: 5 лет
**Полотенцесушители**
Полотенцесушители: 2 года, 1 год для электронных компонентов
**Аксессуары и комплектующие**
Аксессуары: 1 год
Донные клапаны: 1 год
Сифоны: 1 год
**Мойки**
Мойки кухонные композитные: 5 лет
**В гарантийном ремонте может быть отказано в случае:**

- механических повреждений комплектующих деталей
- неправильного монтажа и эксплуатации
- ремонта и замены деталей посторонними лицами
- загрязнения инородными предметами, ржавчиной, образованием известкового налета
- при естественном износе деталей (уплотнители, декоративные накладки, аэраторы)

Артикул _____
Наименование товара _____
Дата продажи _____
Продавец _____

Претензий по комплектации и внешнему виду товара не имею
подпись покупателя_____

Адрес стационарного сервисного центра ABBER ООО Сантехмарк 197375, Санкт-Петербург, ул. Маршала Новикова, 28Я
Телефоны: 8 (812) 677-71-28 7 (966) 830-69-40 , service@abber-russia.ru

## Сервисный центр

142180, Московская область, городской округ Подольск, деревня Сергеевка, 151

+7 (966) 830-69-40
service@abber-russia.ru

## Санкт-Петербург

197375, Санкт-Петербург, ул. Маршала Новикова, 28Я

+7 (812) 677-41-64,
+7 964 362-65-66
spb@abber-russia.ru

## Краснодар

350059, г. Краснодар, ул. Восточный Обход 18, 2й этаж

+7 963 323-39-52
+7 963 318-66-43
krd@abber-russia.ru

## Казахстан

Z05H9M7, г. Астана, ул. Достык, 20, БЦ Санкт-Петербург, 6 этаж, офис 607
+7 705 555-90-15
info@abber-gemy.kz

## Москва

108811, г. Москва, Бизнес-Парк «Румянцево», корпус А, подъезд 4, офис 501-А, 5-ый этаж

+7 (495) 240-55-50
+7 (916) 557-55-50
msk@abber-russia.ru

## Новосибирск

630039, г. Новосибирск, ул. Панфиловцев, д 58/1а

+7 (963) 323-64-21
+7 (965) 065-51-15
nsk@abber-russia.ru

## Екатеринбург

620024, г. Екатеринбург, Елизаветинское шоссе, 39/А, офис 307

+7 966 830-69-46
+7 966 830-69-02
ekb@abber-russia.ru