CEZARES®

ПРИРОДА ЧИСТОТЫ

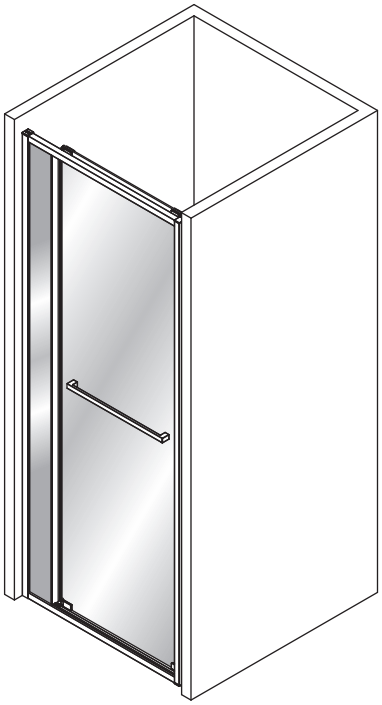

левая

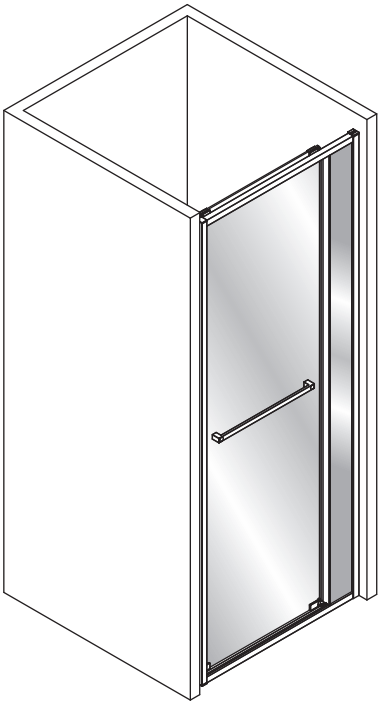

правая

Инструкция по установке душевого ограждения LUX-B-FS-11

ОБЩАЯ ИНФОРМАЦИЯ

После получения проверьте изделие на наличие повреждений или недостающих деталей!
Избегайте ударов и ударных нагрузок на стеклянные элементы.
Внимание: Дополнительная обработка закаленного стекла (подрезка, высверливание отверстий) невозможна.

РЕКОМЕНДАЦИИ ПО УСТАНОВКЕ

Перед началом монтажа подробно ознакомьтесь с инструкцией.
Для установки душевого ограждения требуется два человека.
Перед монтажом снимите защитную плёнку с профилей.
Душевое ограждение устанавливается на поддон или специально подготовленное место в полу.
При сверлении стен будьте внимательны, чтобы не повредить трубы или электрические кабеля.
По завершении установки обязательно обработайте стыки душевого ограждения силиконом, как показано в инструкции по установке.

РЕКОМЕНДАЦИИ ПО УХОДУ

После принятия душа сгоните воду резиновым скребком со стеклянных дверей.
После чистки сполосните ограждение чистой водой и вытрите поверхности, чтобы предотвратить образование налета. Для более тщательной очистки применяйте мягкую губку и щадящее жидкое чистящее средство, или специальное средство для чистки душевых ограждений, имеющееся в продаже.
В регионах с жёсткой водой необходимо регулярно удалять солевые отложения.
При осуществлении водных процедур или мытья душевого ограждения стоит избегать попадания сильной струи воды на стенки конструкции и места наименьшей герметизации.
Нельзя использовать средства содержащие хлор, кислоту, абразивы, ацетон, спирт и растворители.

НЕОБХОДИМЫЕ ИНСТРУМЕНТЫ

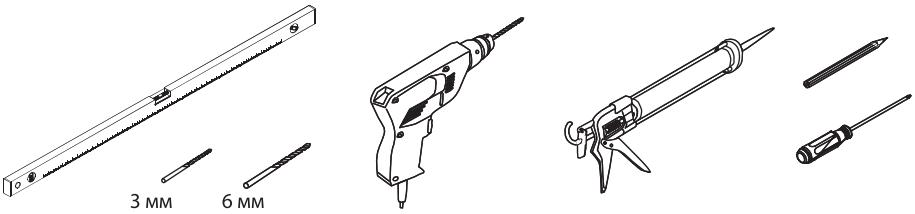

Это изделие тяжёлое и требуются два человека для установки

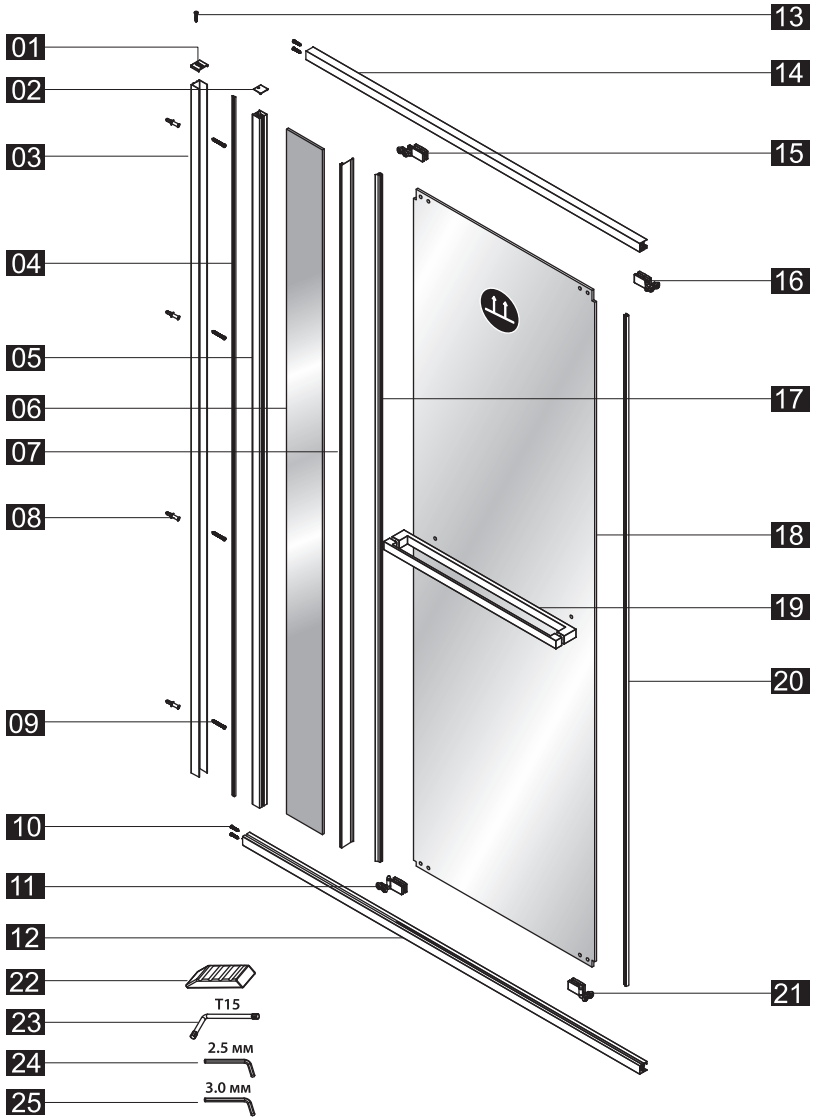

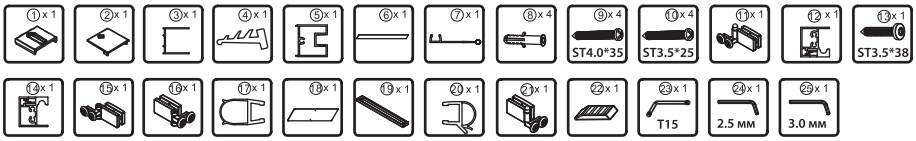

Это изделие тяжёлое и требуются два человека для установки

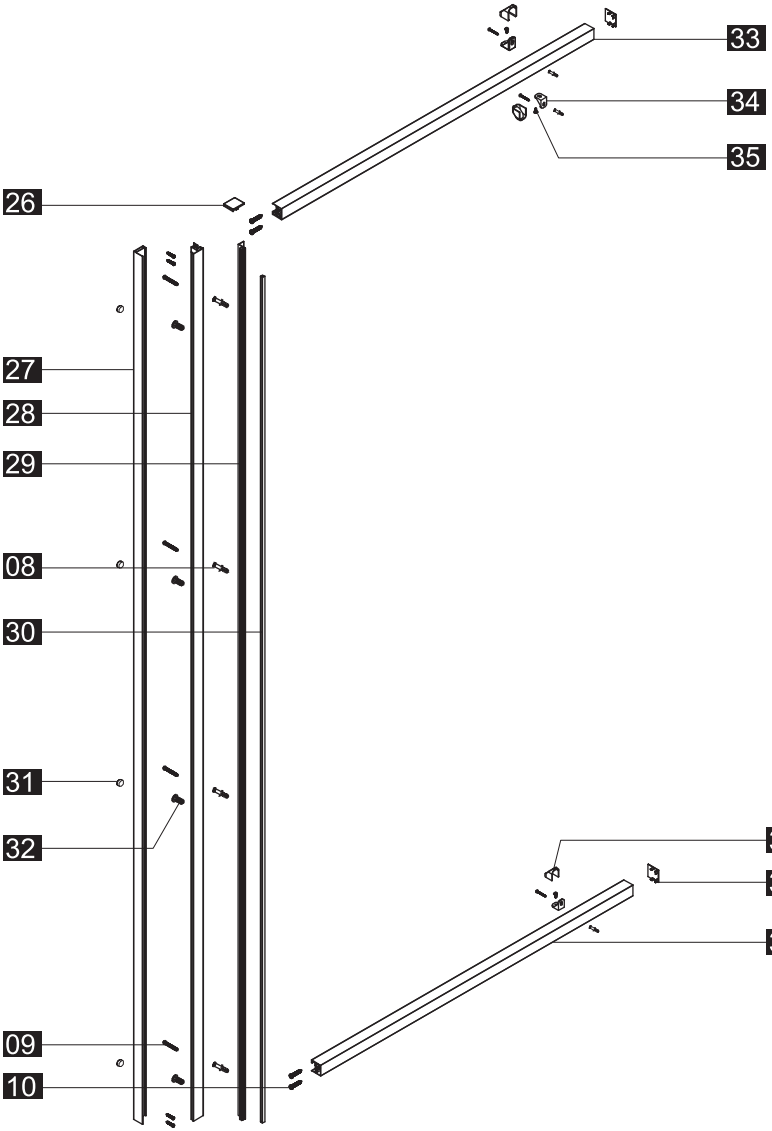

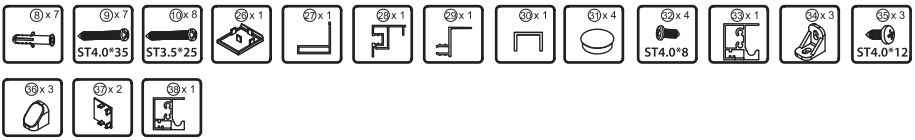

Это изделие тяжёлое и требуются два человека для установки

LUX-WLM

СТАНДАРТНЫЙ РАЗМЕР

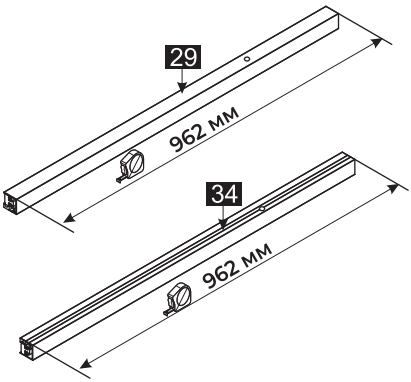

ОТРЕЗАЕТСЯ ПО МЕСТУ

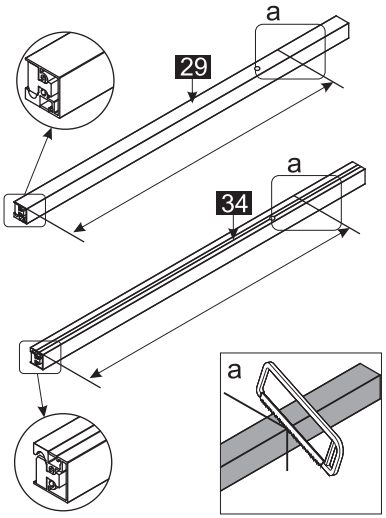

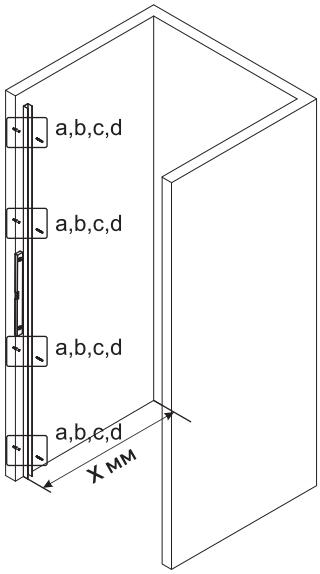

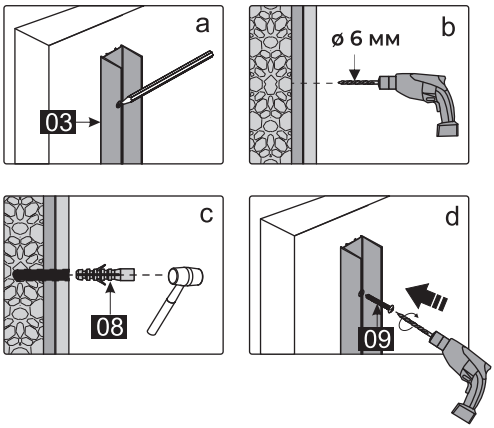

Это изделие тяжёлое и требуются два человека для установки

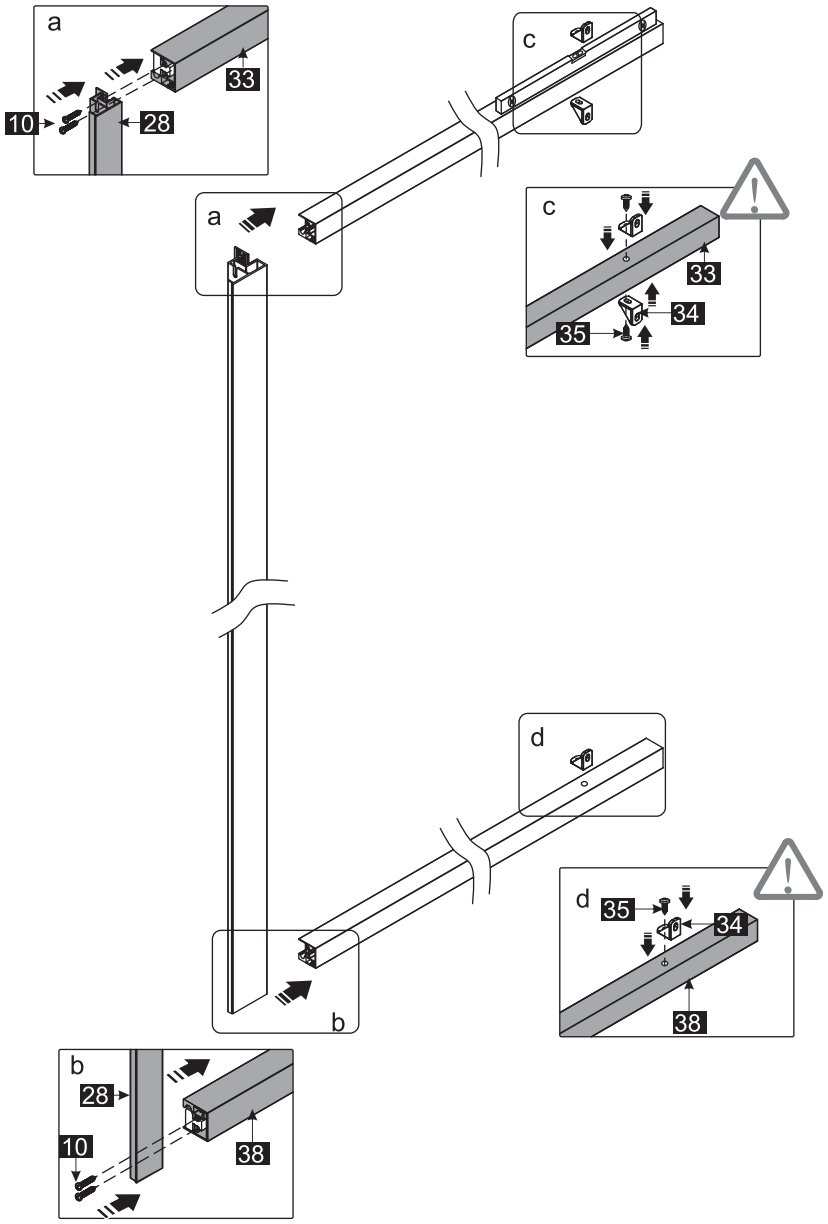

Это изделие тяжёлое и требуются два человека для установки

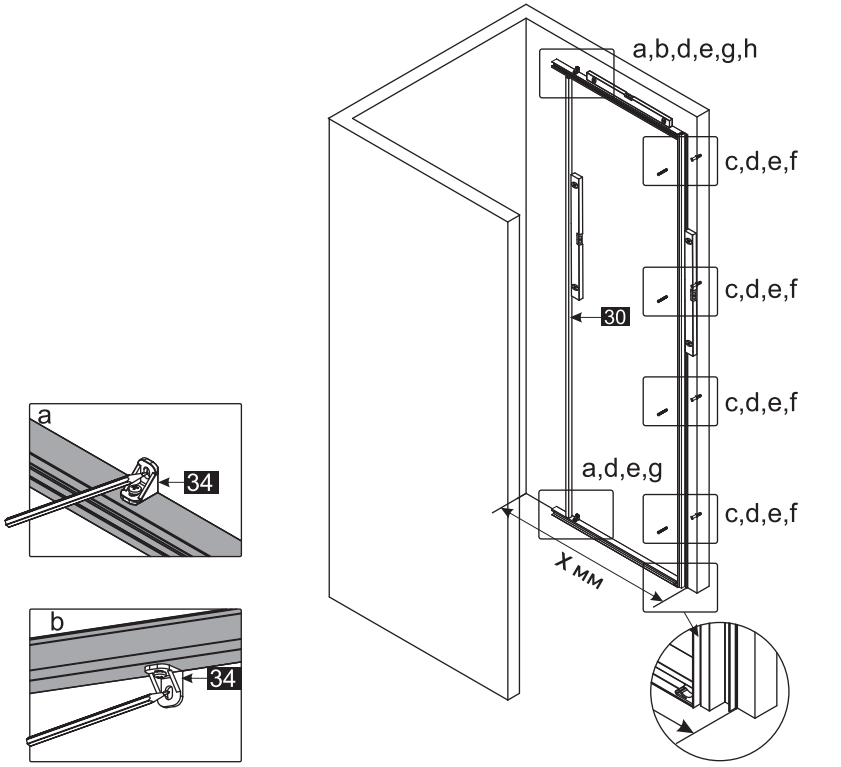

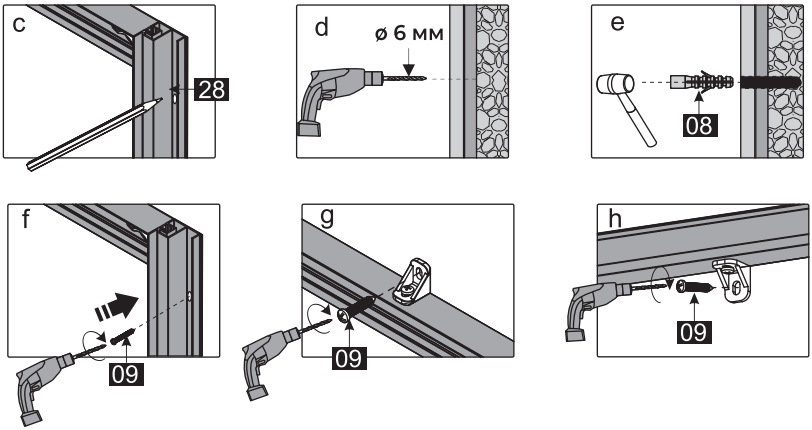

Это изделие тяжёлое и требуются два человека для установки

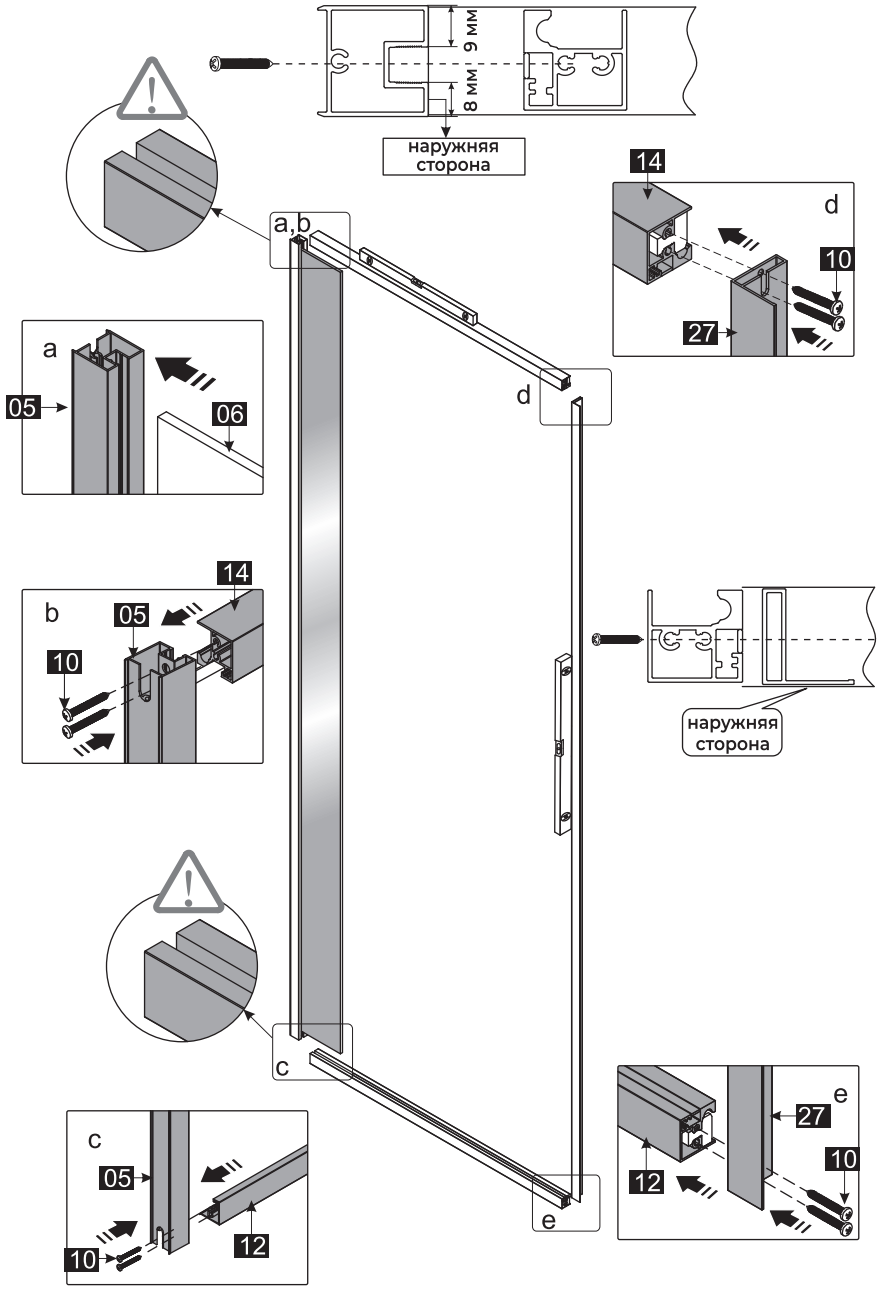

Это изделие тяжёлое и требуются два человека для установки

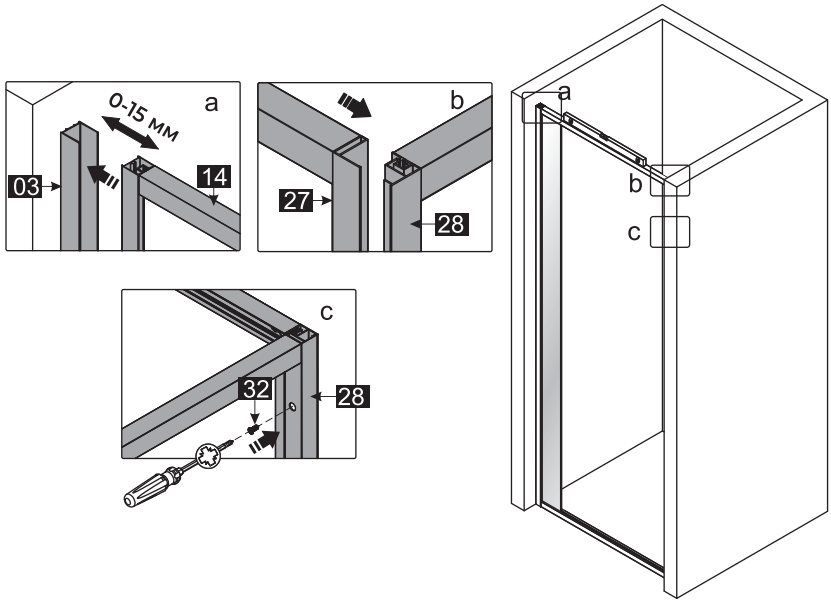

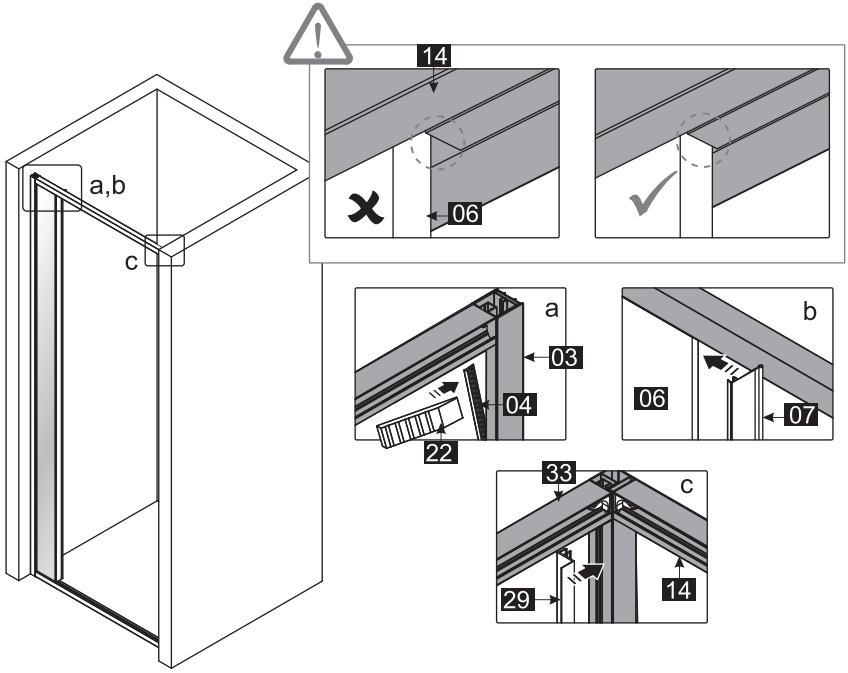

Это изделие тяжёлое и требуются два человека для установки

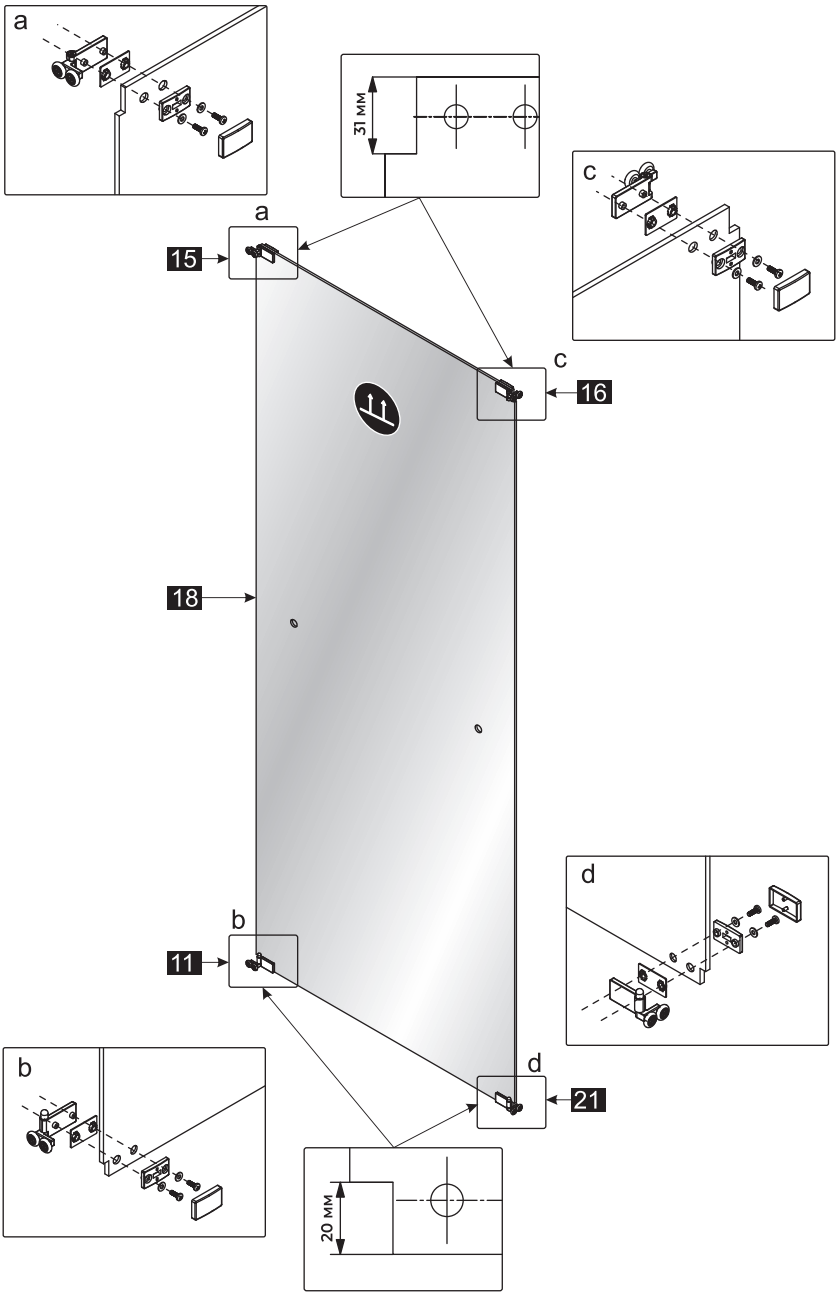

Это изделие тяжёлое и требуются два человека для установки

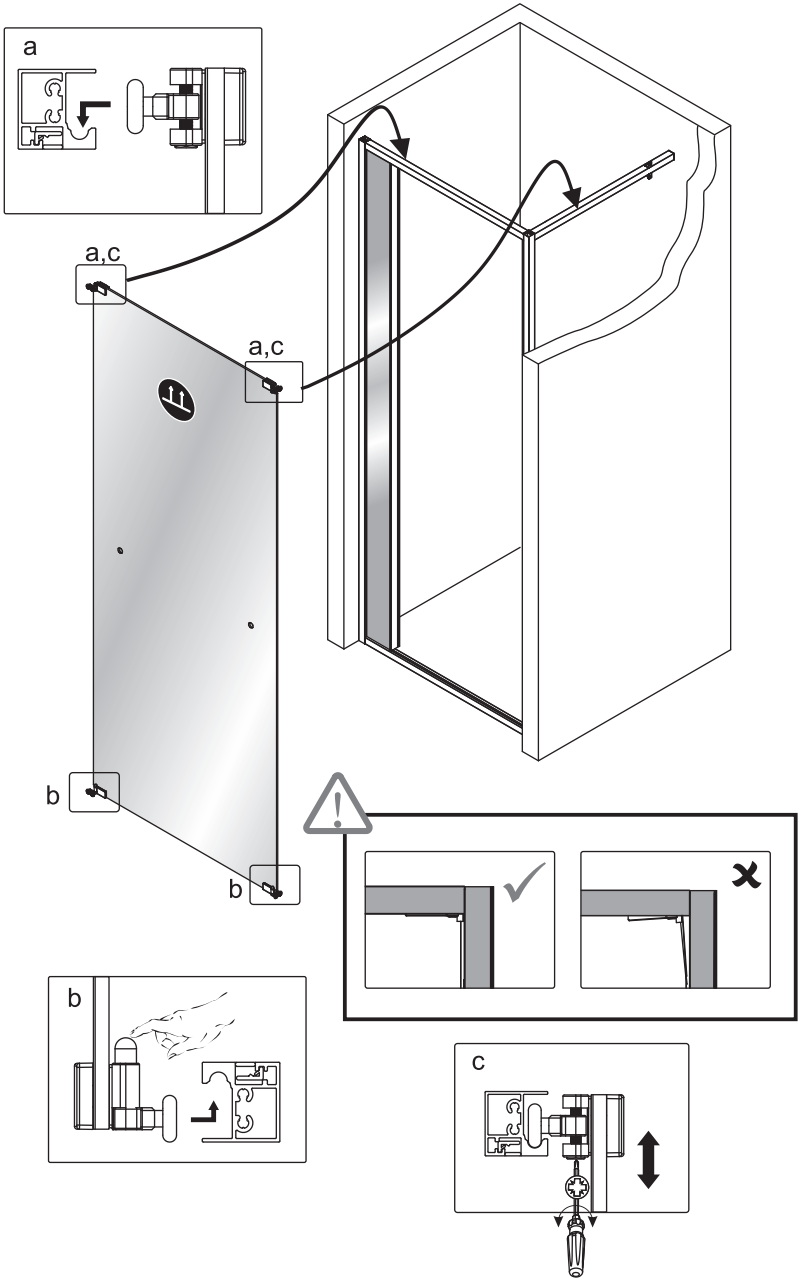

Это изделие тяжёлое и требуются два человека для установки

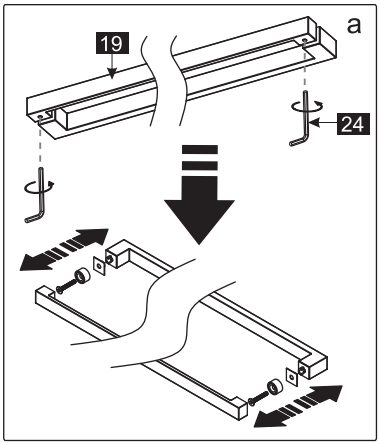

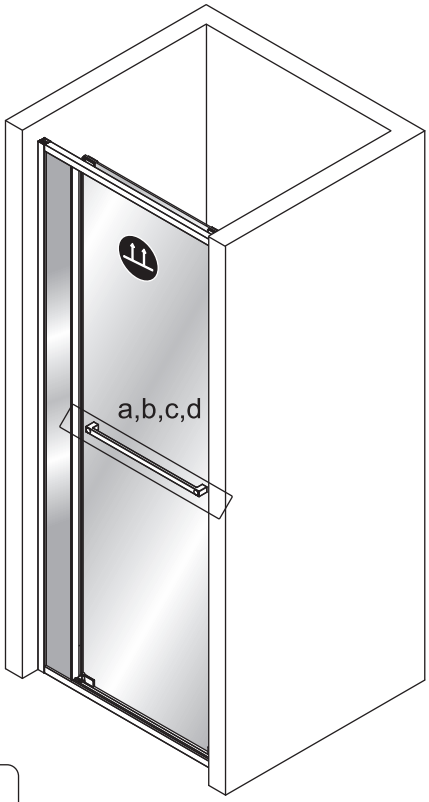

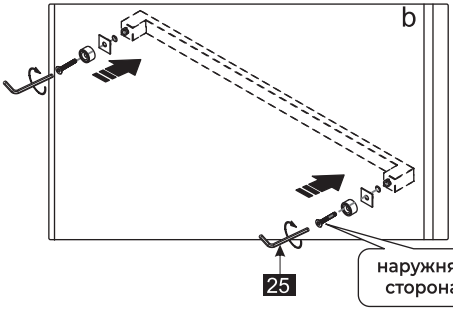

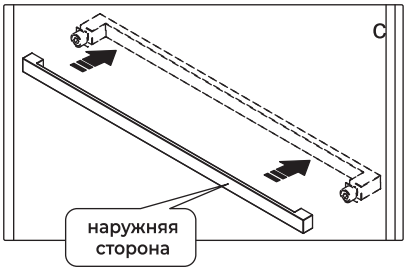

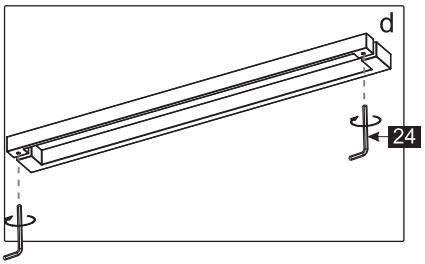

Это изделие тяжёлое и требуются два человека для установки

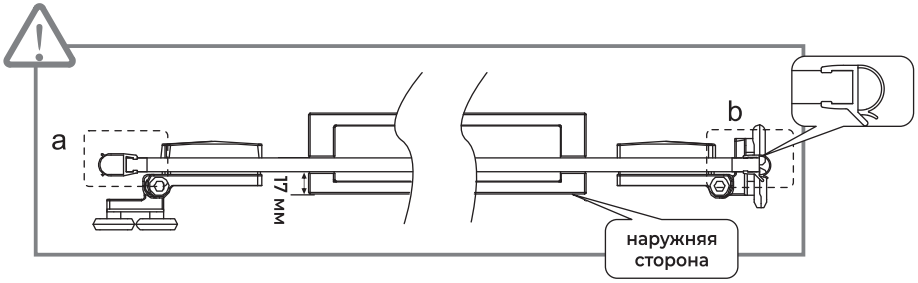

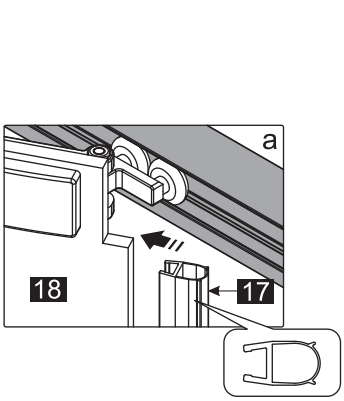

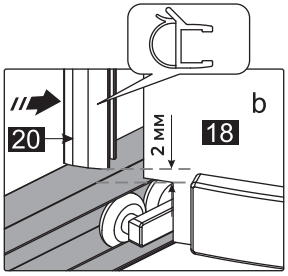

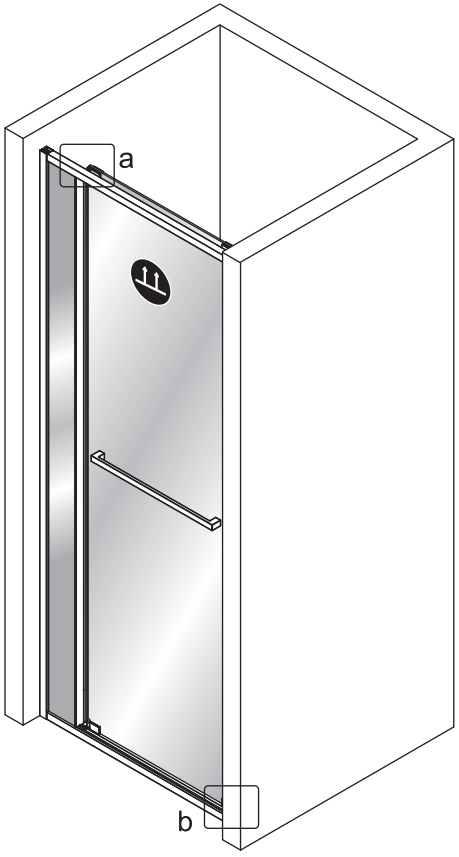

Это изделие тяжёлое и требуются два человека для установки

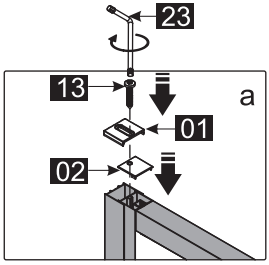

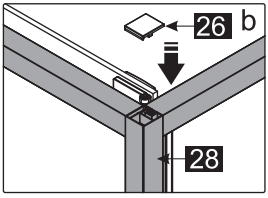

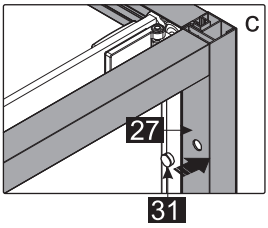

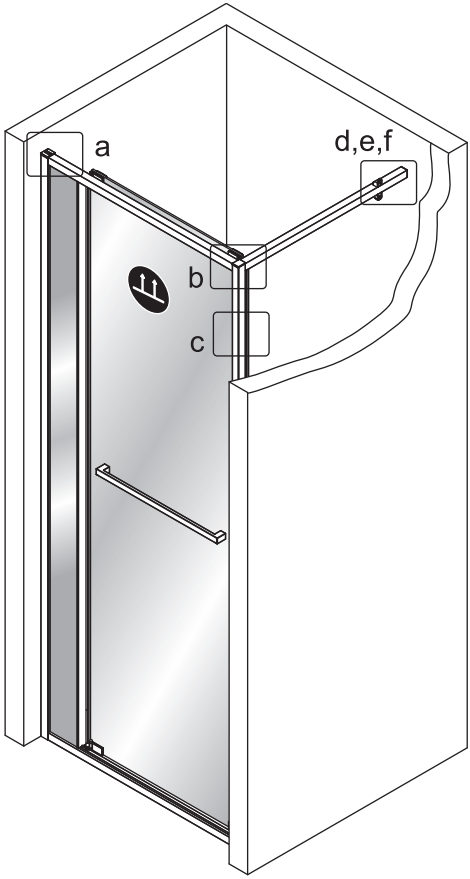

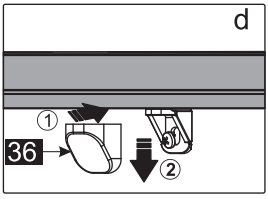

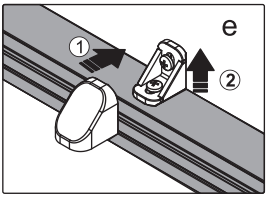

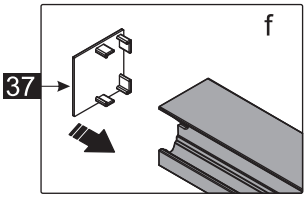

Это изделие тяжёлое и требуются два человека для установки



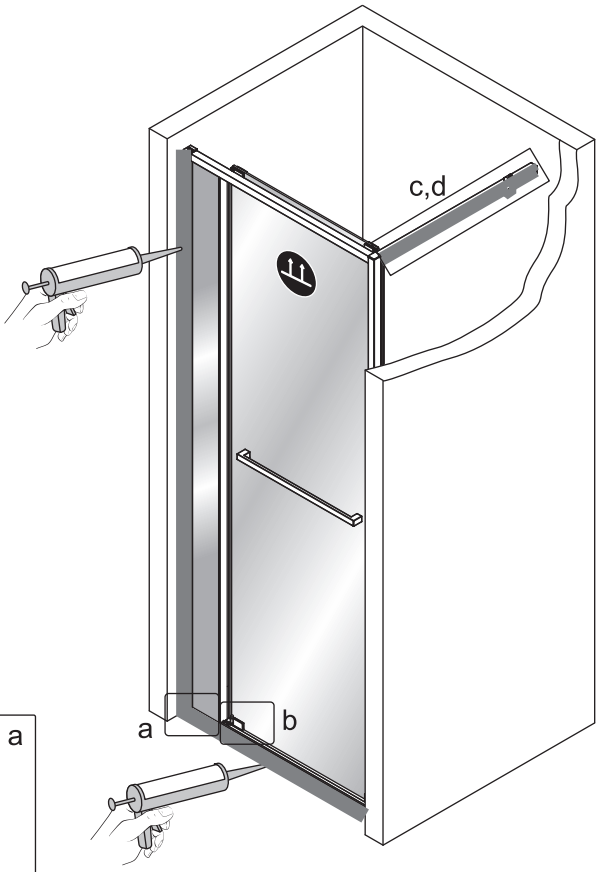

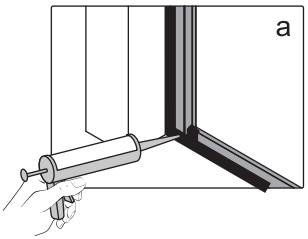

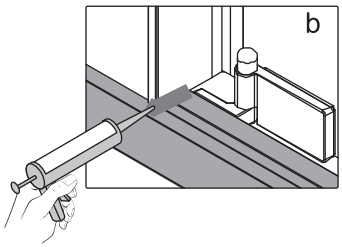

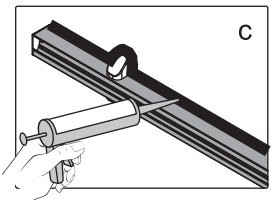

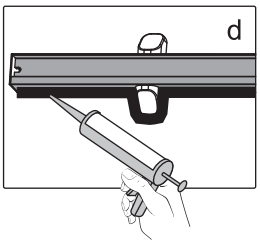

Это изделие тяжёлое и требуются два человека для установки