ШЛИФОВАЛЬНАЯ МАШИНА ДЛЯ СТЕН И ПОТОЛКОВ

DS-600 / DS-750

Инструкция по эксплуатации



1. ВВЕДЕНИЕ

ВНИМАНИЕ! ПЕРЕД ИСПОЛЬЗОВАНИЕМ ИНСТРУМЕНТА ВНИМАТЕЛЬНО ОЗНАКОМЬТЕСЬ С ДАННОЙ ИНСТРУКЦИЕЙ. К использованию и обслуживанию электрической шлифовальной машины (далее – изделие, инструмент) допускается только квалифицированный и специально обученный персонал, ознакомленный с данной инструкцией. В ней содержатся описание, правила безопасности и вся необходимая информация для правильной эксплуатации шлифовальной машины КМ. Сохраняйте данную инструкцию и обращайтесь к ней при возникновении вопросов по безопасной эксплуатации, обслуживанию, хранению и транспортировке инструмента.

2. ПРИМЕНЕНИЕ

Шлифовальная машина предназначена для шлифовки стен, потолков и полов, а также для удаления остатков обоев, краски, клея и штукатурки.

Инструмент предназначен для эксплуатации при температуре окружающей среды от -10 °С до +40 °С, относительной влажности воздуха не более 80% и отсутствии прямого воздействия атмосферных осадков.

Режим работы повторно-кратковременный. После 60 мин непрерывной работы инструмент необходимо выключить, продолжение работы возможно через 20-30 мин после полного охлаждения.
Внимание! После каждого цикла работы необходимо проводить чистку шлифовальной машины. См. раздел 10 «Техническое обслуживание».

3. ТЕХНИЧЕСКИЕ ХАРАКТЕРИСТИКИ

Модель	**DS-600**	**DS-750**
Потребляемая мощность	600 Вт	750 Вт
Диаметр круглой шлифовальной насадки	225 мм	
Размер угловой шлифовальной насадки	-	280 x 280 x 280 мм
Телескопическая рукоять	1,1–1,65 м	
Светодиодная подсветка	10 Вт	-
Частота вращения круглой насадки на холостом ходу	0–1500 об/мин	0–1700 об/мин
Частота колебаний угловой насадки на холостом ходу	-	0–7000 кол/мин
Тип шлифования	сухое	
Электр. регулировка оборотов	есть	
Возможность подключения к пылесосу	да	
Диаметр патрубка для пылесоса	36 мм	
Длина кабеля	4 м	
Плавный пуск	да	
Поддержание постоянных оборотов под нагрузкой	да	
Упаковка	кейс	
Тип двигателя	щеточный	
Напряжение сети питания	220–240 В	
Частота тока	50 Гц	
Вес	4,1 кг	3,6 кг

Внешний вид, технические характеристики и комплект поставки могут быть изменены производителем без предварительного уведомления.

4. КОМПЛЕКТ ПОСТАВКИ

DS–600:

- Шлифовальная машина в сборе
- Кейс
- Телескопический удлинитель
- Шланг 4,8 м
- 2 соединительных адаптера: 35 мм / 47 мм
- Поддерживающий адаптер: 38 мм
- Ключ S5
- 6 шлифовальных дисков:
  P60, P80, P120, P150, P180, P240
- Руководство пользователя
- Угольные щетки

DS–750:

- Шлифовальная машина в сборе
- Треугольная шлифнасадка
- Кейс
- Телескопический удлинитель
- Шланг 4,8 м
- 2 соединительных адаптера: 35 мм / 47 мм
- Поддерживающий адаптер: 38 мм
- Ключ S5
- 12 шлифовальных листов
  (6 шт. круглых и 6 шт. треугольных):
  P60, P80, P120, P150, P180, P240
- Руководство пользователя
- Угольные щетки

5. ОБЩИЕ УКАЗАНИЯ ПО МЕРАМ БЕЗОПАСНОСТИ ПРИ РАБОТЕ С ЭЛЕКТРОИНСТРУМЕНТОМ

5.1. Безопасность рабочего места

• Содержите рабочее место в чистоте и обеспечьте его хорошее освещение. Если рабочее место загромождено или плохо освещено, это может привести к несчастным случаям.

• Не следует эксплуатировать электроинструмент во взрывоопасной среде (например, в присутствии воспламеняющихся жидкостей, газов или пыли). Электроинструменты являются источником искр, которые могут привести к возгоранию пыли или паров.

• Не подпускайте детей и посторонних лиц к электроинструменту в процессе его работы. Отвлечение внимания может привести к потере контроля.

5.2. Электрическая безопасность

• Штепсельные вилки электроинструментов должны подходить под используемые розетки. Никогда не изменяйте конструкцию штепсельной вилки каким-либо образом. Не используйте какие-либо переходники для инструментов с заземляющим проводом. Использование неизмененных вилок и соответствующих розеток уменьшит риск поражения электрическим током.

• Не допускайте контакта тела с заземленными поверхностями, такими как трубы, радиаторы, плиты и холодильники. Существует повышенный риск поражения электрическим током, если ваше тело заземлено.

• Не используйте электроинструмент во время дождя и не держите его во влажных помещениях. Вода, попадая в электроинструмент, увеличивает риск поражения электрическим током.

• Аккуратно обращайтесь со шнуром. Никогда не используйте шнур для переноса, перетаскивания электроинструмента и вытаскивания вилки из розетки. Исключите воздействие на электроинструмент тепла, масла, острых кромок или движущихся частей. Поврежденные или скрученные шнуры увеличивают риск поражения электрическим током.

• При эксплуатации электроинструмента на открытом воздухе пользуйтесь удлинителем, пригодным для использования на открытом воздухе. Применение шнура, предназначенного для использования на открытом воздухе, уменьшает риск поражения электрическим током.

• Если нельзя избежать эксплуатации электроинструмента во влажных условиях, используйте источник питания, снабженный устройством защитного отключения (УЗО). Использование УЗО уменьшает риск поражения электрическим током.

5.3. Личная безопасность

• Будьте бдительны, следите за своими действиями и руководствуйтесь здравым смыслом при эксплуатации электроинструмента. Не пользуйтесь электроинструментом, если вы устали, находитесь под действием наркотических средств, алкоголя или лекарственных препаратов. Кратковременная потеря концентрации внимания при эксплуатации электроинструмента может привести к серьезным травмам.

• Пользуйтесь индивидуальными защитными средствами. Всегда пользуйтесь средствами для защиты глаз. Защитные средства – такие как маски, предохраняющие от пыли, обувь, предохраняющая от скольжения, каска или средства защиты ушей, используемые в соответствующих условиях, уменьшат опасность получения травм.

• Не допускайте случайного включения электроинструмента. Следите, чтобы выключатель находился в положении «Отключено» перед подсоединением к сети и при подъеме и переноске электроинструмента. Если при переноске электроинструмента палец находится на выключателе или происходит подключение к сети электроинструмента, у которого выключатель находится в положении «Включено», это может привести к несчастному случаю.

• Перед включением электроинструмента удалите все регулировочные или гаечные ключи. Ключ, оставленный во вращающейся части электроинструмента, может привести к травме.

• При работе не пытайтесь дотянуться до чего-либо, всегда сохраняйте устойчивое положение. Это позволит обеспечить наилучший контроль над электроинструментом в экстремальных ситуациях.

• Одевайтесь надлежащим образом. Не носите свободной одежды или ювелирных изделий. Не приближайте свои волосы, одежду и перчатки к движущимся частям электроинструмента. Свободная одежда, ювелирные изделия и длинные волосы могут попасть в движущиеся части.

• Если предусмотрены средства для подсоединения к оборудованию для отсоса и сбора пыли, обеспечьте их надлежащее присоединение и эксплуатацию. Сбор пыли может уменьшить опасности, связанные с пылью.

5.4. Эксплуатация электроинструмента и уход за ним.

• Не перегружайте электроинструмент. Используйте электроинструмент соответствующего назначения для выполнения необходимой вам работы. Лучше и безопаснее выполнять с помощью электроинструмента ту работу, на которую он рассчитан.

• Не используйте электроинструмент, если его выключатель неисправен (не включает или не выключает). Любой электроинструмент, который не может управляться с помощью выключателя, представляет опасность и подлежит ремонту.

• Отсоедините вилку от источника питания перед выполнением каких-либо регулировок, заменой принадлежностей или помещением электроинструмента на хранение. Подобные превентивные меры безопасности уменьшают риск случайного включения электроинструмента.

• Храните электроинструмент в месте, недоступном для детей, и не разрешайте лицам, не знакомым с электроинструментом или настоящей инструкцией, пользоваться электроинструментом. Электроинструмент представляет опасность в руках неквалифицированных пользователей.

• Обеспечьте техническое обслуживание электроинструмента. Проверяйте электроинструмент на предмет правильности соединения и закрепления движущихся частей, поломки деталей и иных несоответствий, которые могут повлиять на работу. В случае неисправности отремонтируйте электроинструмент перед использованием. Часто несчастные случаи происходят из-за плохого обслуживания электроинструмента.

• Храните режущие инструменты в заточенном и чистом состоянии. Режущие инструменты с острыми кромками, обслуживаемые надлежащим образом, реже заклинивают, ими легче управлять.

• Используйте электроинструмент, приспособления, инструмент и пр. в соответствии с настоящей инструкцией с учетом условий и характера выполняемой работы. Использование электроинструмента для выполнения операций, на которые он не рассчитан, может создать опасную ситуацию.

5.5. Обслуживание

• Обслуживание вашего электроинструмента должно быть поручено квалифицированному специалисту.

• Перед любыми видами обслуживания и ремонта, а также перед хранением электроинструмента вынимайте вилку сетевого шнура из штепсельной розетки.

• Следите за чистотой электроинструмента, сразу по окончании работы очищайте с помощью мягкой ткани его корпус и элементы управления от стружки, опилок, пыли и грязевых отложений. При этом не используйте твердые предметы и агрессивные чистящие средства. Не мойте инструмент проточной водой.

• При частом использовании электроинструмента следите за состоянием графитовых щеток электродвигателя (грязные и изношенные графитовые щетки вызывают сильное искрение и снижение мощности электродвигателя).

• Если электроинструмент долго находился на холоде, то перед использованием в помещении дайте ему нагреться до комнатной температуры.

• Храните электроинструмент в чистом, сухом и недоступном для детей месте.

5.6. Дополнительные меры по безопасному применению шлифовальной машины

• Изношенные шлифовальные диски заменяйте новыми.

• Перед началом работы убедитесь в том, что насадка надежно зафиксирована на моторе.

• Всегда пользуйтесь дополнительной рукоятью на корпусе мотора или на телескопическом удлинителе. Держите инструмент двумя руками.

• Не пытайтесь ремонтировать инструмент самостоятельно, а сразу же обращайтесь к квалифицированному специалисту.

• Убедитесь в том, что выключатель находится в положении «Отключено», прежде чем положить инструмент.

• Не прилагайте излишнюю силу к инструменту. Он будет выполнять свою работу лучше и безопаснее в среднем темпе.

• Пыль, которая образуется при эксплуатации инструмента, может быть опасной для здоровья. Всегда работайте в хорошо вентилируемом помещении с использованием соответствующих средств защиты от пыли (респираторов, масок, защитных очков).

• Обязательно пользуйтесь средствами защиты слуха. Несмотря на то что среднее значение шумов не представляет угрозы для здоровья людей, рекомендуется пользоваться средствами защиты органов слуха (наушниками, берушами и т. п.).

6. УСТРОЙСТВО ИЗДЕЛИЯ

DS-600

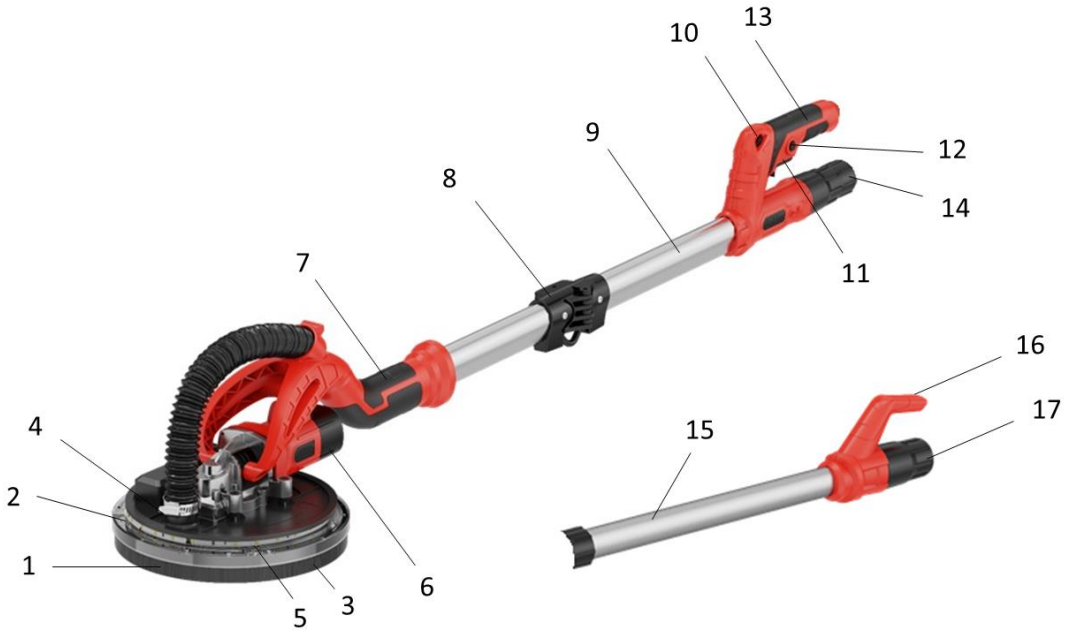

1. Пылеудерживающая щетина
2. Круглая шлифовальная насадка
3. Шлифовальная подошва
4. Трубка всасывания пыли
5. LED-подсветка
6. Мотор
7. Рукоять / корпус держателя двигателя
8. Складной замок
9. Основной вал
10. Регулятор скорости
11. Выключатель
12. Кнопка блокировки выключателя
13. Основная рукоять
14. Блокиратор телескопического удлинителя
15. Телескопический удлинитель
16. Рукоять телескопического удлинителя
17. Фиксатор для отвода пыли

DS-750

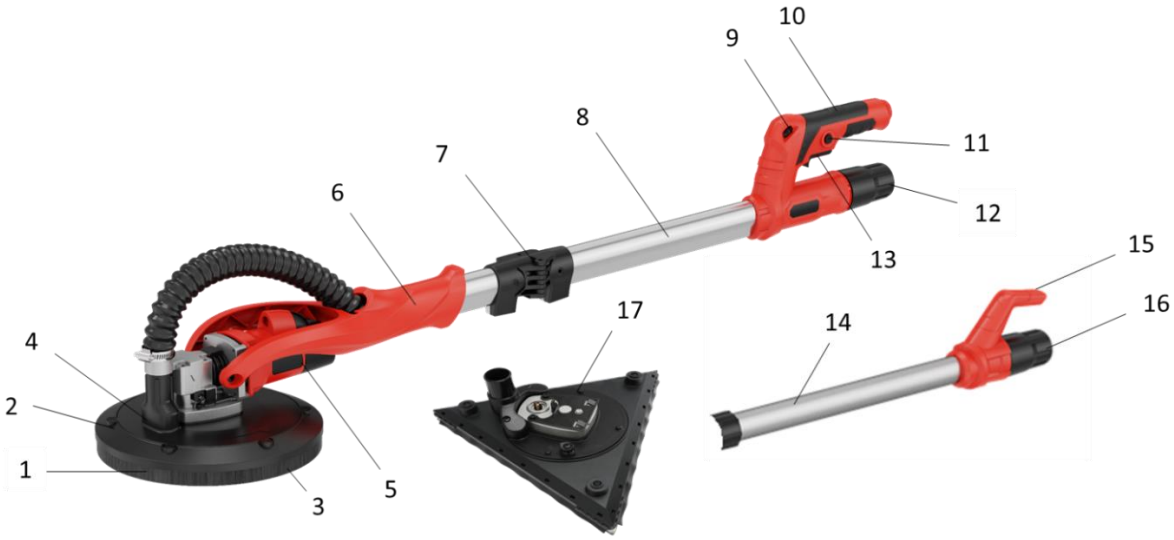

1. Пылеудерживающая щетина
2. Круглая шлифовальная насадка
3. Шлифовальная подошва
4. Трубка всасывания пыли
5. Мотор
6. Рукоять / корпус держателя двигателя
7. Складной замок
8. Основной вал
9. Регулятор скорости
10. Выключатель
11. Кнопка блокировки выключателя
12. Основная рукоять
13. Блокиратор телескопического удлинителя
14. Телескопический удлинитель
15. Рукоять телескопического удлинителя
16. Фиксатор для отвода пыли
17. Треугольная шлифовальная насадка

7. ПОДГОТОВКА ИНСТРУМЕНТА К ИСПОЛЬЗОВАНИЮ

Внимание! Перед настройкой шлифовальной машины отключите ее от электросети.

Сборка шлифовальной машины

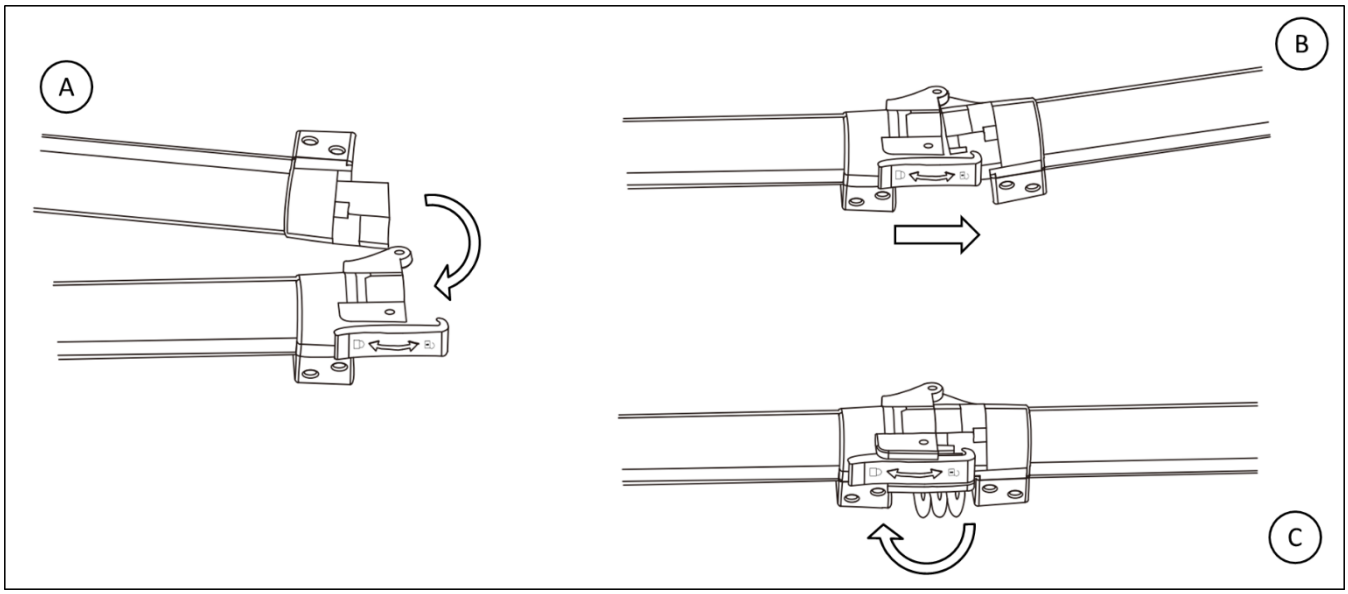

Извлеките шлифовальную машину из кейса, разогните основной вал (A), соедините складной замок, закройте фиксатор (B) и застегните его (C). Убедитесь в том, что фиксатор надежно застегнут.

Установка телескопического удлинителя

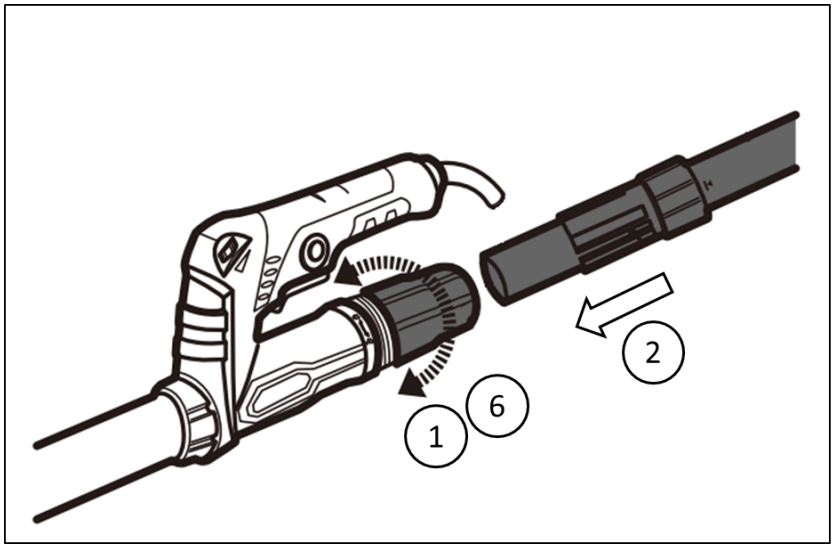

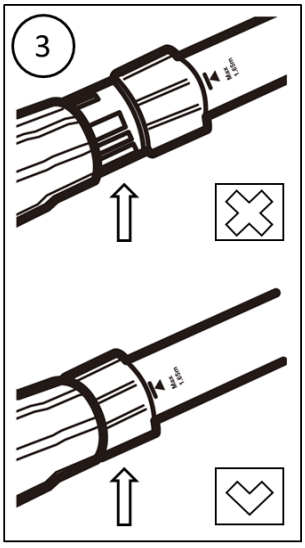

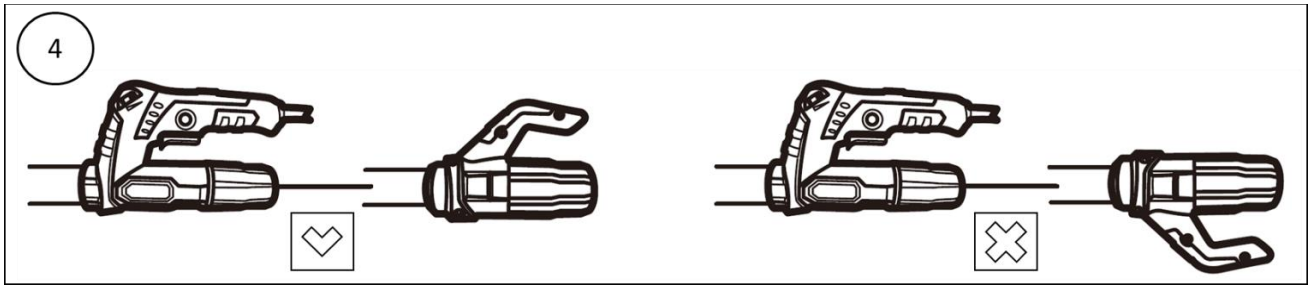

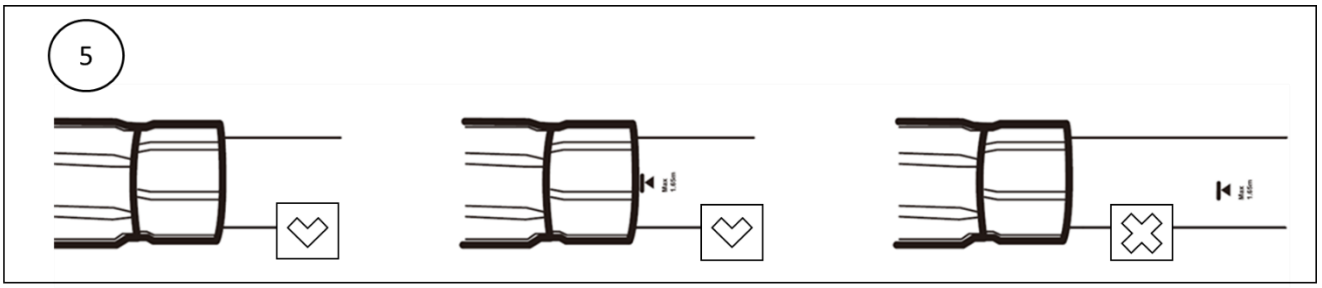

1. Открутите блокиратор телескопического удлинителя против часовой стрелки.
2. Вставьте телескопический удлинитель.
3. Зафиксируйте удлинитель в блокираторе.
4. Рукоять основного вала и рукоять удлинителя должны находиться на одной стороне для удобства в использовании.
5. Убедитесь в том, что удлинитель зафиксирован и выставлен по меткам.
6. Закрутите блокиратор телескопического удлинителя по часовой стрелке.

Подключение устройства отвода пыли

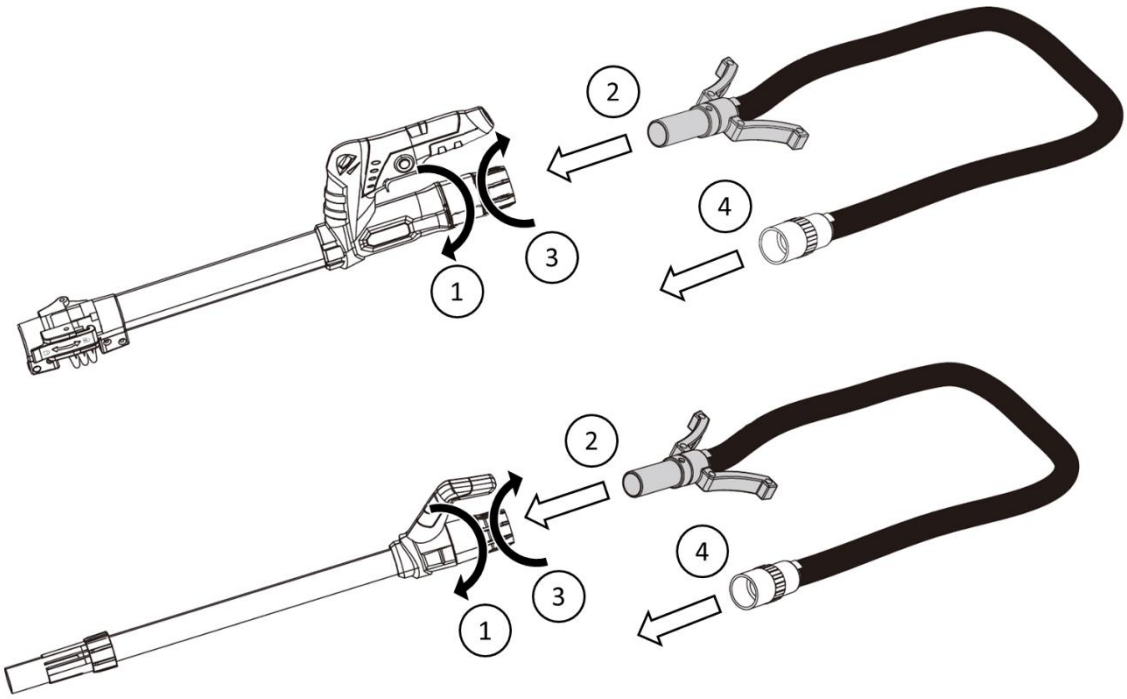

1. Открутите блокиратор основного вала / телескопического удлинителя против часовой стрелки.
2. Вставьте шланг в отверстие основного вала / телескопического удлинителя.
3. Закрутите блокиратор с вставленным шлангом основного вала / телескопического удлинителя по часовой стрелке.
4. Подключите шланг к пылесосу.

Установка/замена шлифовальной подошвы

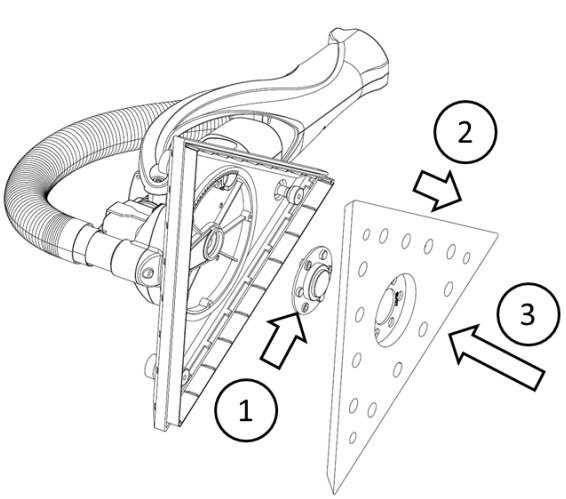

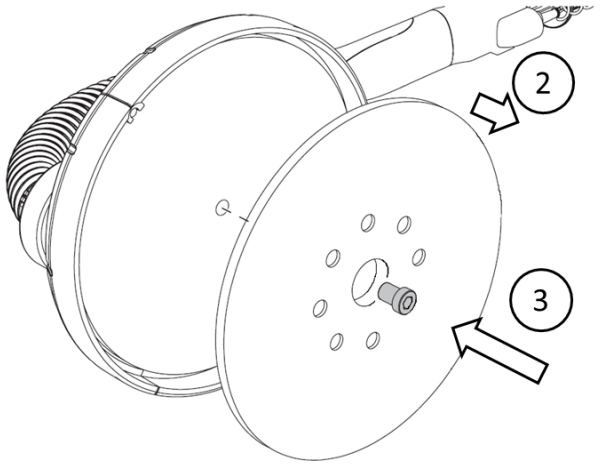

1. Выкрутите 3 винта крестообразной отверткой/ винт ключом S5 из крышки подшипника.
2. Снимите и замените шлифовальную подошву.
3. Вкрутите 3 винта крестообразной отверткой/ винт ключом S5 в крышку подшипника.

Внимание! Перед сменой/установкой шлифовальной подошвы убедитесь, что инструмент отключен от сети.

Установка/замена шлифовального листа

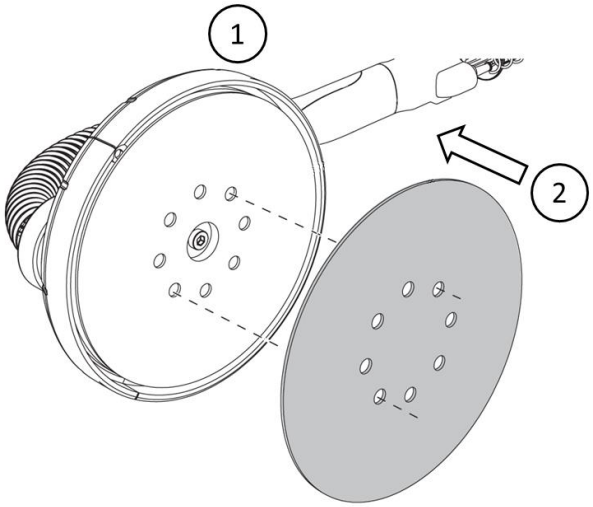

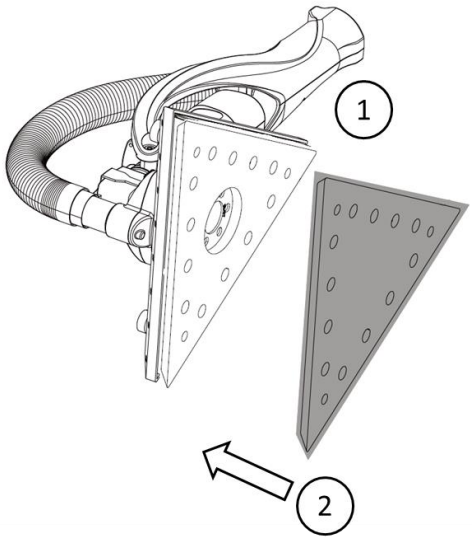

Контактная поверхность шлифовальной подошвы – велкро, поэтому необходимо использовать только самоклеящиеся шлифовальные листы.

Внимание! Устанавливать шлифовальные листы необходимо на центр подошвы. Отверстия в подошве должны совпадать с отверстиями на шлифовальном листе.

Внимание! Перед сменой/установкой шлифовальной подошвы убедитесь, что инструмент отключен от сети.

Настройка мощности всасывания

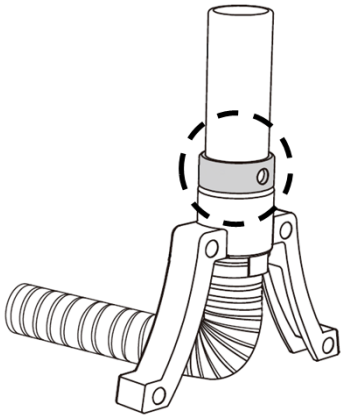

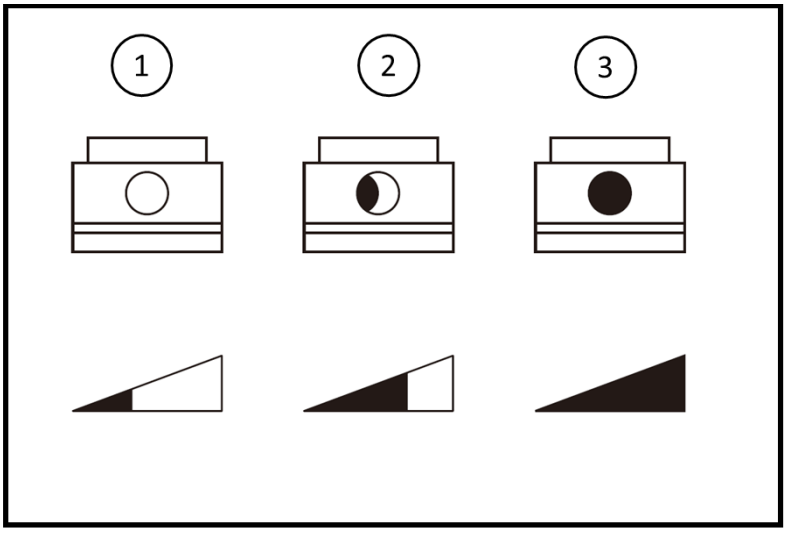

Изменение мощности происходит путем вращения регулировочного кольца.

Мощность всасывания:

- 1-е положение кольца (отверстие закрыто) – максимальная мощность;
- 2-е положение кольца (отверстие закрыто наполовину) – средняя мощность;
- 3-е положение кольца (отверстие полностью открыто) – минимальная мощность.

Шланг шлифовальной машины оснащен подставкой, которая предотвращает повреждение шланга при перерыве в работе.

Снятие шлифовальной головки



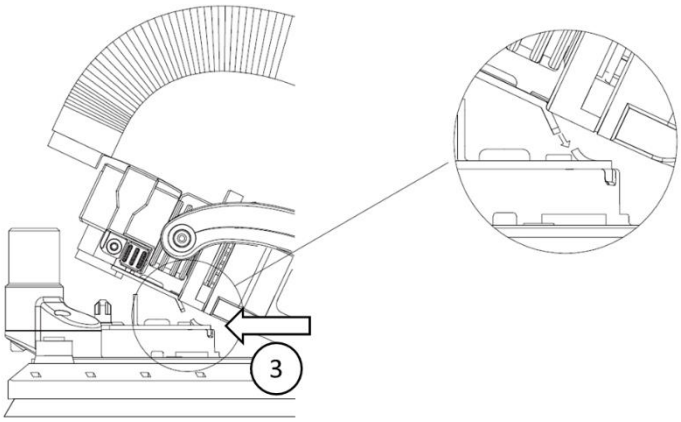

1. Нажмите на кнопку, расположенную на корпусе мотора.
2. Отсоедините шланг от шлифовальной головки.
3. Снимите шлифовальную головку.

Внимание! Перед сменой/установкой шлифовальной головки убедитесь, что инструмент отключен от сети.

8. ЭКСПЛУАТАЦИЯ

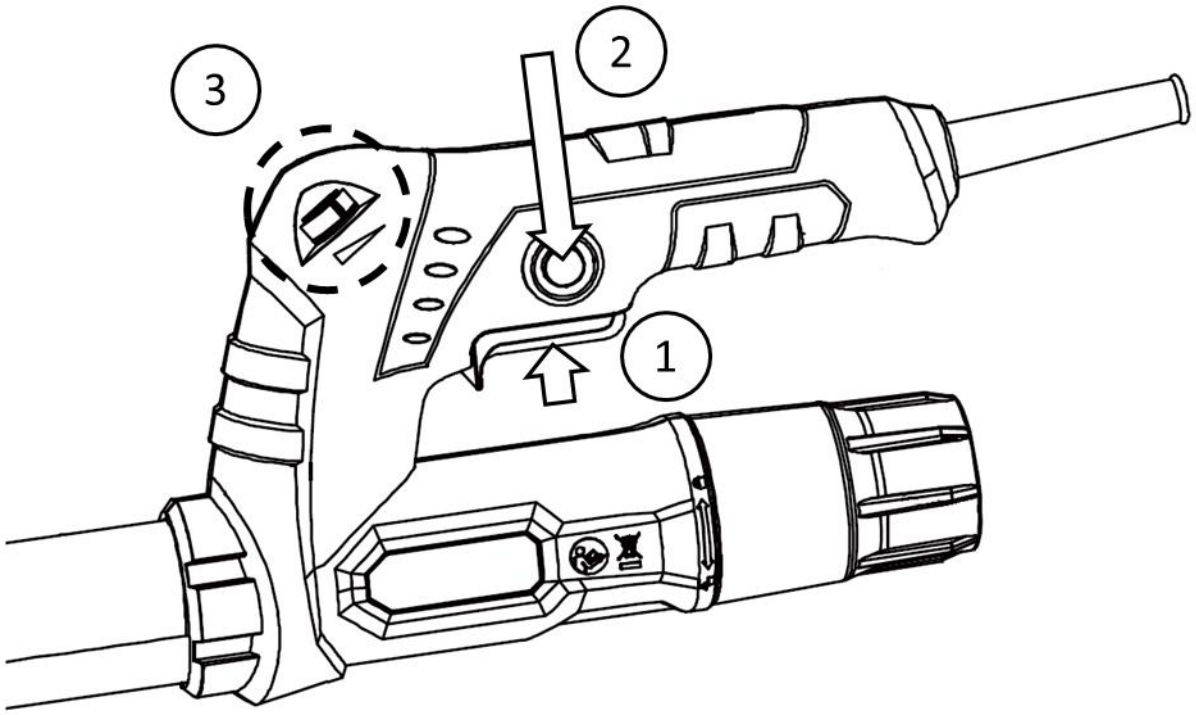

Включение инструмента

1. Для включения инструмента нажмите выключатель.
2. Для непрерывной работы инструмента необходимо зафиксировать кнопку блокировки выключателя.
3. Для регулировки скорости шлифования необходимо вращать регулятор.

Эксплуатация шлифовальной машины

- Выберите необходимый шлифовальный лист согласно характеру работ. Для грубой шлифовки используйте крупнозернистые листы. Для финишной шлифовки используйте мелкозернистые листы.
- Установите шлифовальный лист на подошву.
- Включите инструмент и перемещайте его по обрабатываемой поверхности, прилагая незначительные усилия к нему. Перемещения могут быть в линейном, поперечном или круговом направлении.
- Для равномерной шлифовки поверхности шлифовальной машине необходимо быть в постоянном движении по поверхности.

Внимание! Этот инструмент не подходит для влажного шлифования.

Внимание! Во время шлифовальных работ необходимо использовать защитные очки и противопылевой респиратор.

Внимание! Чрезмерное нажатие на инструмент не ускорит шлифование. Чрезмерное давление может навредить мотору, снизить производительность инструмента и сократить срок его службы.

Включение LED-подсветки (DS-600)



- Для включения LED-подсветки необходимо установить выключатель в положение «I».
- Для отключения LED-подсветки необходимо установить выключатель в положение «O».

9. СРОК СЛУЖБЫ, ДОЛГОВРЕМЕННОЕ ХРАНЕНИЕ И УТИЛИЗАЦИЯ

Срок службы шлифовальной машины – 3 года (не распространяется на оснастку). Указанный срок службы действителен при соблюдении потребителем требований настоящего руководства.

Храните шлифовальную машину в заводской упаковке, допускается хранение в складских помещениях при температуре окружающей среды от +5 ˚С до +40˚С. Относительная влажность воздуха не должна превышать 80%.

Утилизируйте изделие в соответствии с требованиями законодательства в вашем регионе.

10. ТЕХНИЧЕСКОЕ ОБСЛУЖИВАНИЕ

Шлифовальная машина во время работ испытывает серьезные нагрузки, поэтому нуждается в должном уходе для долгого срока службы.

Внимание! Перед техническим обслуживанием убедитесь, что инструмент отключен от электросети.

Правила очистки

Следите за тем, чтобы вентиляционные отверстия шлифовальной подошвы были очищены от пыли и грязи.

Необходимо регулярно проводить чистку шлифовальной машины после ее использования. Оптимальный способ очистки шлифовальной машины – сжатым воздухом и влажной мягкой тканью.

Запрещается использовать проточную воду для очистки инструмента.

Запрещается использование абразивных чистящих средств, а также средств, содержащих спирт и растворители. Применение растворителей может привести к повреждению корпуса изделия.

Замена щеток

Не дожидайтесь полного износа щеточного узла. Если вы чувствуете, что мощность инструмента снизилась либо наблюдается искрение в области коллектора, то это сигнал для замены щеток. В среднем щетки служат около 100 часов. Щетки всегда меняются в паре даже при неравномерном износе. Используйте только одинаковые угольные щетки.

Запрещено разбирать инструмент или самостоятельно выполнять его ремонт. Следует всегда обращаться к квалифицированному специалисту. При необходимости обратитесь к продавцу.

11. ГАРАНТИЙНЫЕ УСЛОВИЯ

Гарантийный талон является документом, дающим право на гарантийное обслуживание приобретенного изделия. Гарантия на изделие подразумевает под собой его бесплатный ремонт либо замену на аналогичное изделие в случае невозможности ремонта в течение гарантийного срока при соблюдении потребителем условий эксплуатации. Стоимость почтовых отправлений, страховки и отгрузки изделия для ремонта не входит в гарантийные обязательства.

Гарантия составляет 1 год с момента продажи.

В течение гарантийного срока устраняются бесплатно неисправности, возникшие из-за применения некачественного материала при производстве и из-за дефектов сборки, допущенных по вине производителя. Изделие принимается в ремонт в чистом виде и полной комплектации. По вопросам гарантийного обслуживания просьба обращаться к продавцу.

Гарантия не распространяется на следующие случаи:
1. При использовании изделия не по назначению или с нарушениями правил эксплуатации, изложенных в настоящей инструкции.
2. При наличии механических повреждений (трещин, сколов, следов ударов и падений, деформации корпуса или любых других элементов конструкции).
3. При наличии внутри изделия посторонних предметов.
4. При наличии признаков самостоятельного ремонта.
5. При наличии изменений конструкции.
6. При наличии загрязнений изделия, как внутренних, так и внешних (наличие песка, засохшего раствора, следы копоти и т.д.).
7. В случае если будет полностью или частично изменен, стерт, удален или неразборчив серийный номер изделия/дата производства, указанные на технической этикетке.
8. При воздействии на изделие повышенной влажности, наличии ржавчины внутри и снаружи изделия, химически агрессивных веществ, концентрированных паров, если что-либо из перечисленного стало причиной неисправности изделия.
9. В случае неправильного подключения изделия к электрической сети, а также не исправностей (несоответствия рабочих параметров) электрической сети.
10. Гарантия не распространяется на дефекты, являющиеся результатом неправильной или небрежной эксплуатации, транспортировки, хранения, стихийного бедствия, аварии и т.п.
11. Гарантия не распространяется на расходные материалы, оснастку, навесное оборудование и сменные насадки, щетки, а также любые другие части изделия, имеющие естественный ограниченный срок службы.
12. Условия гарантии не предусматривают регулярного обслуживания изделия, а также выезда мастера к месту установки.

ГАРАНТИЙНЫЙ ТАЛОН

Артикул	**Шлифовальная машина КМ DS-600/DS-750**
Заводской серийный номер	
Дата продажи	
	М.П.

С правилами эксплуатации и условиями гарантии ознакомлен(а). Претензий к комплектации и внешнему виду не имею. Изготовитель оставляет за собой право на внесение изменений в конструкцию, дизайн и комплектацию изделия.

Ф.И.О покупателя

Подпись покупателя

ПРОИЗВОДИТЕЛЬ: Zhejiang Burley Tools Co., Ltd.
Адрес: No. 82, Fenghuang Avenue, Fenghuangshan Industrial Zone, Tongqin Town, Wuyi, Zhejiang, Китай.

Модель: R7237-SG, R7237-RT

Импортер: ООО «СТД «ПЕТРОВИЧ».
Адрес: РФ, 192241, Санкт-Петербург, ул. Софийская, д. 59, к. 2, стр. 1, оф. 44.
Тел.: +7 (812) 334-88-88.

Сделано в Китае.