Вы приобрели инструмент, который входит в состав аккумуляторной платформы КМ АТОМ. Все инструменты и садовая техника данной серии работают от универсальных аккумуляторов КМ АТОМ*.
Ознакомьтесь с полным списком продуктов на сайте www.petrovich.ru
*Ассортимент и цены в разных городах могут отличаться.

1. ВВЕДЕНИЕ

ВНИМАНИЕ! ПЕРЕД ИСПОЛЬЗОВАНИЕМ ИНСТРУМЕНТА ВНИМАТЕЛЬНО ОЗНАКОМЬТЕСЬ С ДАННОЙ ИНСТРУКЦИЕЙ. К использованию аккумуляторной торцовочной пилы (далее — изделие, инструмент, пила) допускаются пользователи, ознакомленные с данной инструкцией. В ней содержится описание, правила безопасности и вся необходимая информация для правильной эксплуатации инструмента КМ АТОМ. Сохраняйте данную инструкцию и обращайтесь к ней при возникновении вопросов по безопасной эксплуатации, обслуживанию и хранению изделия.

2. ПРИМЕНЕНИЕ

Пила торцовочная предназначена для прямого, косого, под наклоном и комбинированного пиления заготовок из древесины и ее производных (в том числе и с пластиковыми покрытиями), тонкого алюминиевого профиля, при установке соответствующего диска.

Режим работы повторно-кратковременный: после 10-15 мин непрерывной работы инструмент необходимо выключить, продолжение работы возможно через 15 мин. Общее время работы в течение суток - не более 1 часа.

Инструмент предназначен для эксплуатации при температуре окружающей среды от 0 °С до +40 °С, относительной влажности воздуха не более 80% и отсутствии прямого воздействия атмосферных осадков, и отсутствии воздействия атмосферных осадков.

Внимание! Инструмент не предназначен для профессионального использования.

3. ТЕХНИЧЕСКИЕ ХАРАКТЕРИСТИКИ

Пила торцовочная аккумуляторная	**CMS-181**
Напряжение питания аккумулятора	18 В
Пильный диск	Ø 210 мм
Посадочное отверстие диска	Ø 30 мм
Частота холостого хода	3600 об/мин
Максимальная глубина и ширина пиления (угол поворота стола / угол наклона диска): 0° / 0° 0° / 45° 45° / 0° 45° / 45°	 220 × 70 мм 220 × 35 мм 155 × 70 мм 155 × 35 мм
Функция протяжки	Да
Поворотный градуированный стол из алюминиевого сплава	Да
Плавный пуск	Да
Подсветка рабочей зоны	Да
Прорезиненное покрытие рукоятки	Да
Защита от случайного включения	Да
Отверстия для установки на верстаке	Да
Удлиненные ножки основания	Да
Защитный кожух	Да

Внешний вид, технические характеристики и комплект поставки могут быть изменены производителем без предварительного уведомления.

4. КОМПЛЕКТАЦИЯ

- Пильный диск по дереву Ø210 мм x Ø30 мм x 1,8 мм x 40T
- Струбцина
- Мешок для сбора пыли
- Шестигранный ключ

Внимание! Зарядное устройство и аккумуляторная батарея в комплект не входят.

Приобретаются отдельно:

- зарядное устройство **КМ АТОМ,**
- аккумуляторная батарея **КМ АТОМ.**

Рекомендованная емкость используемых батарей для данного инструмента **не менее 4 Ач**. Запрещается использование других типов аккумуляторов и зарядных устройств.

5. ОБЩИЕ УКАЗАНИЯ ПО МЕРАМ БЕЗОПАСНОСТИ ПРИ РАБОТЕ С ЭЛЕКТРОИНСТРУМЕНТОМ

5.1 Безопасность рабочего места

- Содержите рабочее место в чистоте и обеспечьте его хорошее освещение. Если рабочее место загромождено или плохо освещено, это может привести к несчастным случаям.
- Не следует эксплуатировать инструмент во взрывоопасной среде (например, в присутствии воспламеняющихся жидкостей, газов или пыли). Инструменты являются источником искр, которые могут привести к возгоранию пыли или паров.
- Не подпускайте детей и посторонних лиц к инструменту в процессе его работы. Отвлечение внимания может привести к потере контроля.

5.2 Электрическая безопасность

- Штепсельные вилки инструментов должны подходить под используемые розетки. Никогда не изменяйте конструкцию штепсельной вилки каким-либо образом. Не используйте каких-либо переходников для инструментов с заземляющим проводом. Использование неизмененных вилок и соответствующих розеток уменьшит риск поражения электрическим током.
- Не допускайте контакта тела с заземленными поверхностями, такими, как трубы, радиаторы, плиты и холодильники. Существует повышенный риск поражения электрическим током, если ваше тело заземлено.
- Не подвергайте инструмент воздействию дождя и не держите ее во влажных условиях. Вода, попадая в инструмент, увеличивает риск поражения электрическим током.
- Обращайтесь аккуратно со шнуром. Никогда не используйте шнур для переноса, перетаскивания инструмента и вытаскивания вилки из розетки. Исключите воздействие на инструмент тепла, масла, острых кромок или движущихся частей. Поврежденные или скрученные шнуры увеличивают риск поражения электрическим током.
- При эксплуатации инструмента на открытом воздухе пользуйтесь удлинителем, пригодным для использования вне помещения. Применение шнура, предназначенного для использования на открытом воздухе, уменьшает риск поражения электрическим током.

5.3 Личная безопасность

- Будьте бдительны, следите за своими действиями и руководствуйтесь здравым смыслом при эксплуатации инструмента. Не пользуйтесь инструментом, если вы устали, находитесь под действием наркотических средств, алкоголя или лекарственных препаратов.

Кратковременная потеря концентрации внимания при эксплуатации инструмента может привести к серьезным травмам.

- Пользуйтесь индивидуальными защитными средствами. Всегда пользуйтесь средствами для защиты глаз. Защитные средства - такие, как маски, предохраняющие от пыли, обувь, предохраняющая от скольжения, каска или средства защиты ушей, используемые в соответствующих условиях, уменьшат опасность получения травм.

- Не допускайте случайного включения инструмента. Обеспечьте, чтобы выключатель находился в положении "Отключено" перед подсоединением к сети и (или) к аккумуляторной батарее и при подъеме и переноске инструмента. Если при переноске инструмента палец находится на выключателе или происходит подключение к сети инструмента, у которого выключатель находится в положении "Включено", это может привести к несчастному случаю.

- Перед включением инструмента удалите все регулировочные или гаечные ключи. Ключ, оставленный во вращающей части инструмента, может привести к травме оператора.

- При работе не пытайтесь дотянуться до чего-либо, всегда сохраняйте устойчивое положение. Это позволит обеспечить наилучший контроль над инструментом в экстремальных ситуациях.

- Одевайтесь надлежащим образом. Не носите свободной одежды или ювелирных изделий. Не приближайте свои волосы, одежду и перчатки к движущимся частям инструмента. Свободная одежда, ювелирные изделия и длинные волосы могут попасть в движущиеся части.

- Если предусмотрены средства для подсоединения к оборудованию для отсоса и сбора пыли, обеспечьте их надлежащее присоединение и эксплуатацию. Сбор пыли может уменьшить опасности, связанные с нею.

5.4 Эксплуатация и уход за инструментом

- Не перегружайте инструмент. Используйте инструмент соответствующего назначения для выполнения необходимой вам работы. Лучше и безопаснее выполнять с помощью инструмента ту работу, на которую он рассчитан.

- Не используйте инструмент, если его выключатель неисправен (не включает или не выключает). Любой инструмент, который не может управляться с помощью выключателя, представляет опасность и подлежит ремонту.

- Отсоедините вилку от источника питания перед выполнением каких-либо регулировок, заменой принадлежностей или помещением его на хранение. Подобные превентивные меры безопасности уменьшают риск случайного включения инструмента.

- Храните инструмент в месте, недоступном для детей, и не разрешайте лицам, не знакомым с инструментом или настоящей инструкцией, пользоваться им. Инструмент представляет опасность в руках неквалифицированных пользователей.

- Обеспечьте техническое обслуживание инструмента. Проверяйте инструмент на предмет правильности соединения и закрепления движущихся частей, поломки деталей и иных несоответствий, которые могут повлиять на работу. В случае неисправности отремонтируйте инструмент перед использованием. Часто несчастные случаи происходят из-за плохого обслуживания инструмента.

- Храните режущие инструменты в заточенном и чистом состоянии. Режущие инструменты с острыми кромками, обслуживаемые надлежащим образом, реже заклинивают, ими легче управлять.

- Используйте инструмент, приспособления, инструмент и пр. в соответствии с настоящей инструкцией с учетом условий и характера выполняемой работы. Использование инструмента для выполнения операций, на которые он не рассчитан, может создать опасную ситуацию.

5.5 Обслуживание

- Обслуживание вашего инструмента должно быть поручено квалифицированному специалисту.
- Перед любыми видами обслуживания и ремонта, а также перед хранением инструмента вынимайте вилку сетевого шнура из штепсельной розетки.
- Следите за чистотой инструмента, сразу по окончании работы очищайте с помощью мягкой ткани его корпус и элементы управления от стружки, опилок, пыли и грязевых отложений. При этом не используйте твердые предметы и агрессивные чистящие средства. Не мойте инструмент проточной водой.
- Если инструмент долго находился на холоде, то перед использованием в помещении дайте ему нагреться до комнатной температуры.
- Храните инструмент в чистом, сухом и недоступном для детей месте.

5.7 Дополнительные меры безопасности при работе с торцовочной пилой

- Изделие предназначено только для пиления заготовок из дерева и производных материалов (фанера, ДСП, ДВП, МДФ, ламинированные панели), а также тонкого алюминиевого профиля (при установке соответствующего диска). Не распиливайте другие материалы.
- Изделие предназначено для эксплуатации только с пильными дисками.
- Не устанавливайте на изделие иные расходные инструменты (алмазные, абразивные и проч. диски).
- Не применяйте расходный инструмент, который не соответствуют техническим характеристикам данного изделия (в частности, по частоте вращения, наружному или посадочному диаметру).
- Не используйте сильно изношенный инструмент или изделие с видимыми механическими повреждениями (сколы, трещины).
- Перед каждым включением изделия убедитесь, что пильный диск не имеет видимых механических повреждений, надежно закреплен на валу и не заблокирован.
- Перед каждым включением изделия убедитесь в отсутствии посторонних предметов внутри инструмента и в зоне его работы.
- Убедитесь в отсутствии посторонних предметов в обрабатываемой заготовке.
- Используйте только хорошо заточенные диски. Затупившиеся диски следует заменить во избежание обратного удара.
- Держите защитный кожух в исправном состоянии. При любом повреждении защитного кожуха его следует заменить.
- Во избежание травм, при работе инструмента категорически запрещается:
  - помещать руки в область пиления;
  - пилить заготовки, которые настолько малы, что их невозможно удержать;
  - пилить несколько заготовок одновременно.
- Крепко держите рукоятку. Будьте особенно внимательны при вхождении диска в заготовку.

- Используйте мелкозубчатый диск для распила тонких заготовок.
- Избегайте бокового нажатия на пильный диск в процессе распила пазов.
- Держите заготовку ровно. Используйте струбцину, которая входит в комплект поставки.
- Во время работы диск нагревается. Не прикасайтесь к нему сразу же по окончании пиления и до полного его остывания.
- Дождитесь полной остановки вращения диска, прежде чем вынимать изделие и удалять отходы.
- Не останавливайте выступающий диск нажатием руки.
- Перед техническим обслуживанием убедитесь, что аккумулятор отсоединен от инструмента.
- При замене режущих инструментов используйте перчатки.
- Поднимайте пилу только за рукоятку управления, когда она зафиксирована в нижнем положении. Инструмент должен быть выключен, а аккумулятор извлечен.

6. УСТРОЙСТВО ИЗДЕЛИЯ

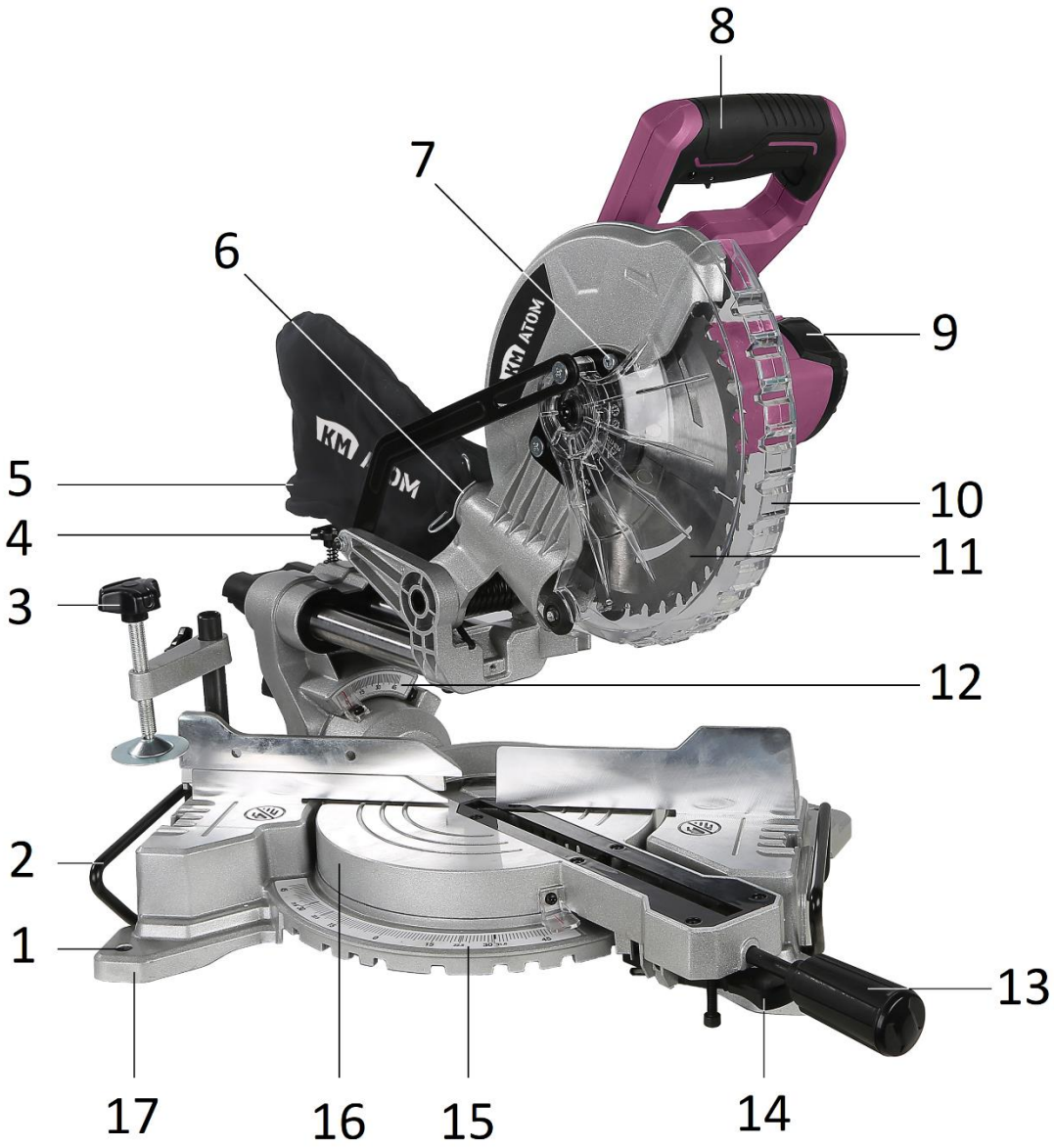

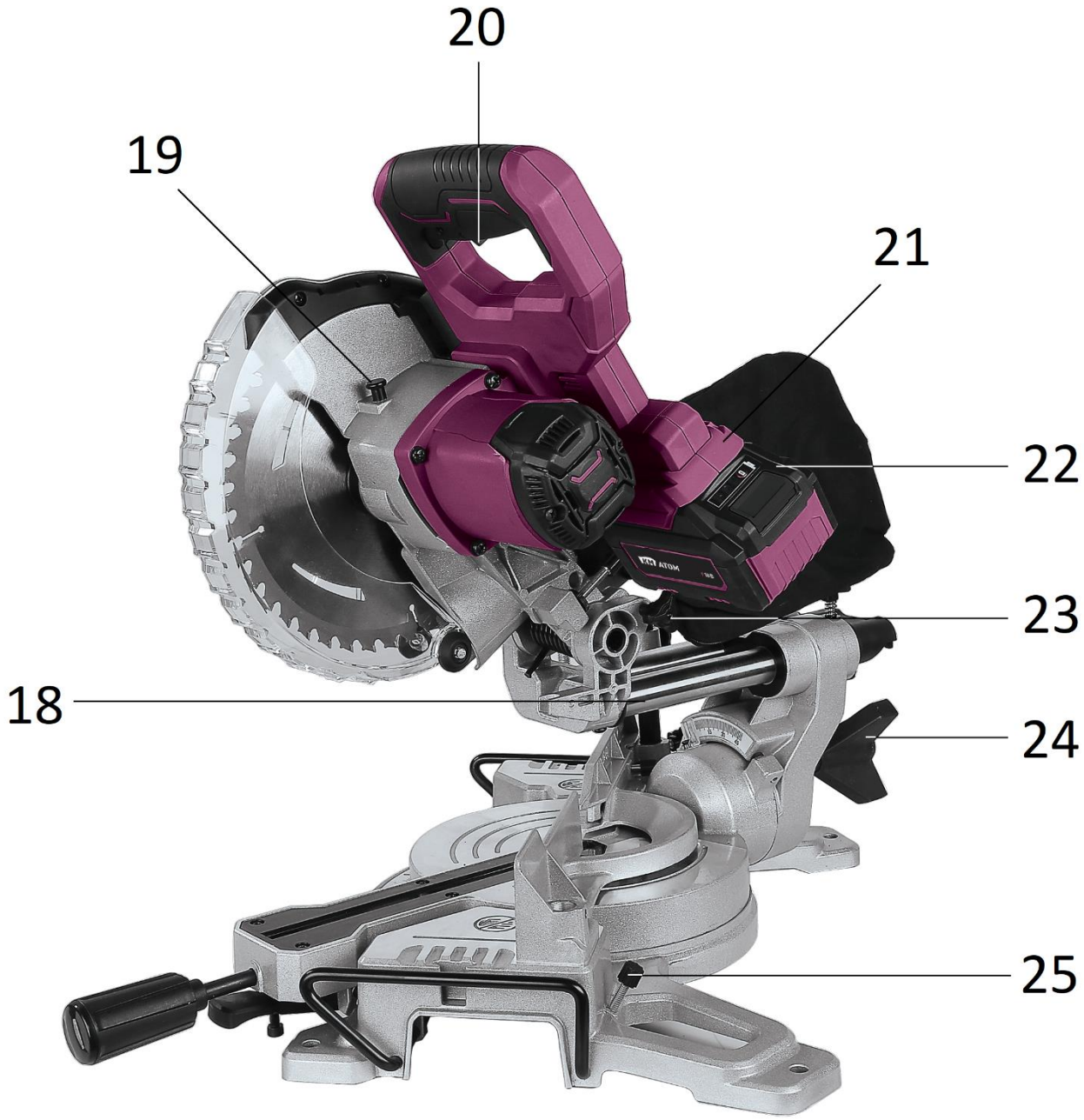

1. Отверстие фиксации на рабочем столе
2. Удлинитель стола
3. Струбцина
4. Винт сдвижной консоли
5. Мешок для сбора пыли
6. Отверстие для отвода пыли
7. Винт крышки
8. Рукоятка
9. Крышка электродвигателя
10. Нижний защитный кожух
11. Пильный диск
12. Шкала наклона пильного диска
13. Фиксатор градуированного стола
14. Зажимной фиксатор градуированного стола
15. Измерительная шкала поворотного стола
16. Градуированный поворотный стол
17. Основание
18. Подвижная консоль диска
19. Кнопка блокировки шпинделя
20. Кнопка пуска с защитой от случайного нажатия
21. Держатель аккумуляторной батареи
22. Аккумуляторная батарея
23. Стопор
24. Фиксатор наклона пильного диска
25. Фиксатор удлинителя стола

7. ПОДГОТОВКА К РАБОТЕ

Зарядка аккумулятора (Рис. 2)

Перед использованием инструмента необходимо зарядить аккумулятор. Зарядка нужна также, если производительность инструмента ощутимо снижается. Новый или долгое время не использовавшийся аккумулятор достигает своей полной емкости приблизительно после 5 циклов зарядки-разрядки. Новый аккумулятор перед вводом в регулярную эксплуатацию следует полностью разрядить, после этого максимально зарядить. Такой цикл полной зарядки-разрядки рекомендуется выполнить несколько раз.

Зарядка аккумулятора производится следующим образом:

- Вставьте штепсельную вилку зарядного устройства в розетку электросети. Загорится зеленый индикатор.
- Снимите аккумулятор с инструмента и вставьте в гнездо зарядного устройства. Загорится красный индикатор.
- Во время зарядки аккумулятор может незначительно нагреваться. Это нормально и не является неисправностью.
- После завершения зарядки индикатор на зарядном устройстве загорится зеленым.
- Время полной зарядки аккумулятора зависит от его ёмкости и параметров зарядного устройства.

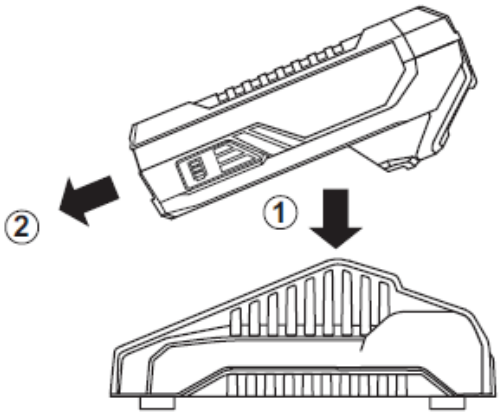

Рис. 2

ЗУ	Ток зарядки, А	Время зарядки АКБ, мин.		
		4 Ач	6 Ач	8 Ач
ВС-18/1	2,4	110	160	210
ВС-18/2	3,0	90	130	170
ВС-183/1	3,0	90	130	170
ВС-188/1	8,0	40	60	65

Информация в таблице носит справочный характер. Актуальные данные по зарядным устройствам и аккумуляторам КМ АТОМ размещены на сайте: www.petrovich.ru

Внимание! Заряжайте аккумуляторы при температуре окружающей среды в пределах от +5 °С до + 35 °С. Рекомендуемая температура зарядки: + 24 °С.

Для приобретения зарядного устройства и аккумуляторов обратитесь к продавцу.

Подготовка к запуску

Откройте коробку. Извлеките все комплектующие детали и узлы. Проверьте комплектность и целостность инструмента.

- Для установки аккумулятора совместите его с гнездом держателя, расположенным в нижней части рукоятки инструмента.
- Установите заряженный аккумулятор до щелчка. Степень зарядки можно определить с помощью индикатора зарядки, расположенного на корпусе аккумулятора (рис. 3).
- Для снятия аккумулятора нажмите кнопку фиксатора и одновременно вытяните аккумулятор из держателя.



Рис. 3

Стопор 23 предназначен для фиксации головы в нижнем положении при транспортировке или хранении торцовочной пилы. Перед использованием инструмента необходимо вытянуть стопор из паза и удерживая его, установить голову пилы в верхнее положение.

Внимание! Инструмент запрещено включать с установленной головой в нижнем положении.

Установка на рабочем столе/верстаке

В углах основания пилы расположены отверстия 1 для фиксации инструмента на рабочем столе. Чтобы закрепить инструмент на горизонтальной поверхности необходимо отметить места креплений, просверлить отверстия насквозь буром Ø8 мм и установить 4 винта М8 (в комплект поставки не входят) через отверстия основания пилы, закрепив наконечники винта в нижней части стола при помощи соответствующих шайб и гаек.

Внимание! Рабочая поверхность должна быть ровной и без деформаций. Неровная поверхность может привести к заеданию диска и неточному распиливанию.

Отвод пыли и стружки

Для сбора пыли установите мешок 5 на отверстие для отвода 6.
К отверстию для отвода пыли можно подключить пылесос. В зависимости от модели пылесоса для этого может понадобиться переходник (в комплект поставки не входит).

Снятие/установка пильного диска

Перед работами по техническому обслуживанию или снятию/установке пильного диска вытяните аккумулятор 22 из держателя 21.

На инструменте установлен универсальный пильный диск по дереву 11. Для замены пильного диска (Рис. 4):

- поднимите голову инструмента в верхнее положение;
- ослабьте винт крышки 7, выкрутив его на два оборота с помощью крестообразной отвертки (не выкручивайте винт до конца);
- поднимите нижний защитный кожух 10, чтобы открылся винт фиксации пильного диска, зафиксируйте вал диска от проворачивания нажатием кнопки блокировки шпинделя 19, расположенной между корпусом редуктора и корпусом двигателя;
- шестигранным ключом отверните винт крепления диска;
- снимите внешний фланец, затем - пильный диск, извлеките диск из-под кожуха;
- установите и закрепите новый диск в обратном порядке.

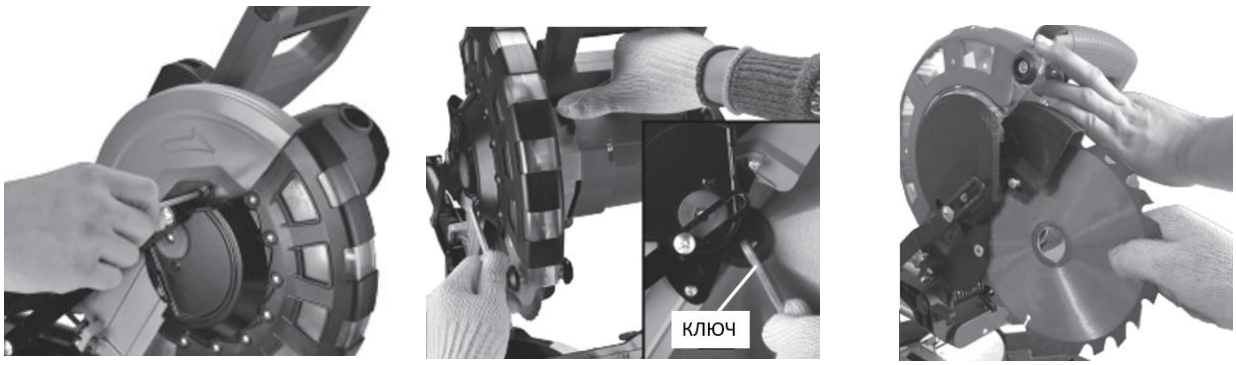

Рис. 4

Внимание! Направление вращения, указанное на диске, должно совпадать с направлением вращения шпинделя, указанным на кожухе пилы. Не фиксируйте защитный кожух в открытом положении. Это может привести к травмам и повреждениям, а также заклиниванию диска. Кожух будет автоматически сдвигаться при опускании головы.

Регулировка угла поворотного стола

Угол стола может регулироваться как влево, так и вправо в диапазоне от 0° до 45°. Для изменения угла, открутите фиксатор 13, зажмите фиксатор 14 и поверните градуированный стол 16

в необходимое положение. Поворотный стол может фиксироваться под углами 0°, 15°, 22.5°, 30° и 45° для быстрой установки наиболее часто используемых углов наклона.

Регулировка наклона пильного диска

Пила может осуществлять резку со скошенной кромкой под углом от 0° до 45° влево. Чтобы установить угол наклона, открутите фиксатор угла наклона 24 и установите голову пилы под нужным углом. Пильный диск защищён пластмассовым кожухом. Защитный кожух поднимается автоматически при погружении диска в заготовку.

Установка удлинителей стола

Для пиления длинных заготовок используйте удлинители стола 2. Для их регулировки ослабьте винты фиксации 25, передвиньте удлинители на необходимое расстояние, после чего затяните винты. Удлинители имеют встроенные ограничители.

Проверка указателей угла поворота стола / угла наклона

Инструмент отрегулирован на заводе. При транспортировке настройки могут сбиваться.
Во избежание неточности перед началом работы выполните следующие проверки:

- Угол наклона диска 0°. Проверять угольником между плоскостью диска и поверхностью поворотного стола (Рис.5). Диск должен быть расположен строго перпендикулярно поверхности стола;
- Угол наклона диска 45°. Сначала проверить угол наклона диска в 0°, затем изменить положение головы до упора влево и посмотреть на значение шкалы наклона.

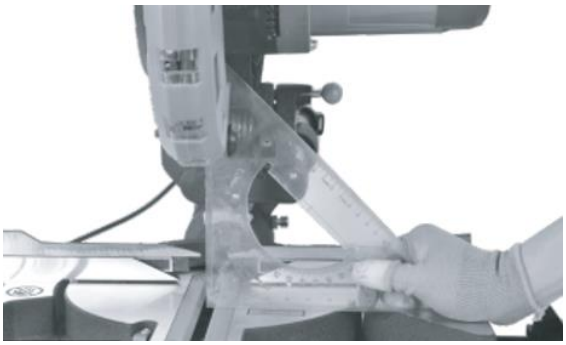

Рис. 5

При отличии значений от установленных отпустите винты крепления указателей на измерительных шкалах 12 или 15, установите указатель в правильное положение и затяните винт.

Настройка углов пиления

Приведите изделие в необходимое положение пиления:

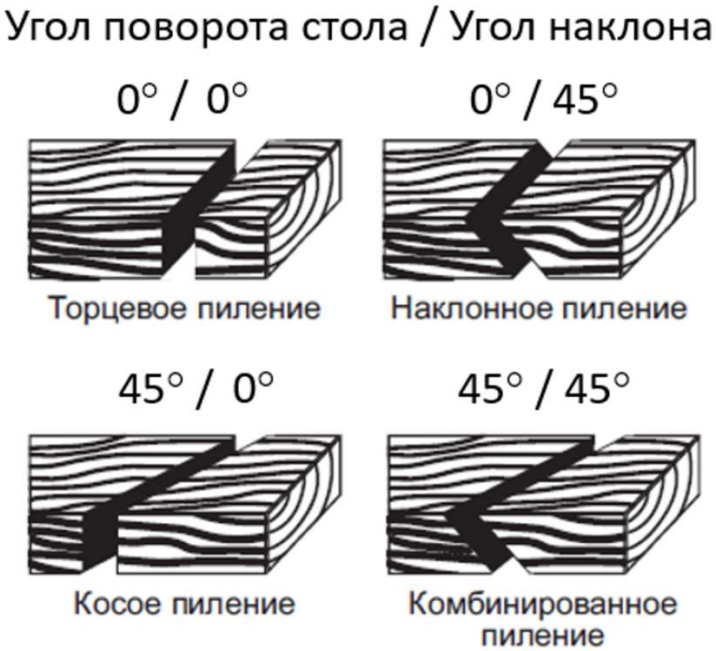

Рис. 6

Торцевое пиление

Ослабьте винт фиксации поворотного стола 13, поворачивайте стол до соответствия указателя со значением 0° на шкале угла поворота стола. Зафиксируйте положение винтом.

Наклонное пиление

Открутите фиксатор наклона пильного диска 24, установите необходимый угол наклона, после чего затяните фиксатор до упора.

Косое пиление

Инструмент позволяет производить косое пиление под углом до 45° влево и вправо.
Для выполнения косого пиления ослабьте винт фиксации поворотного стола 13 и поверните стол до необходимого угла, ориентируясь на шкалу. Зафиксируйте положение винтом. Шкала имеет фиксированные положения поворотного стола: 0°, 15°, 22.5°, 30°, 45°.

Комбинированное пиление

Комбинированное пиление - это процесс, при котором пиление происходит одновременно под косым и наклонным углами. Комбинированное пиление может осуществляться под наклонными углами от 0° до 45° влево и вправо и косыми углами от 0° до 45° влево и вправо.

Фиксация заготовки струбциной

Для надежной фиксации заготовки при пилении используйте струбцину 3. Установите струбцину в соответствии с размером и формой заготовки с правой или левой стороны от диска и закрутите фиксирующий винт так, чтобы заготовка была надёжно зафиксирована. Отсутствие жесткой фиксации заготовки при пилении может стать причиной повреждения изделия, порчи заготовки и травм оператора. Убедитесь, что изделие ничем не касается струбцины при опускании и наклоне головы. Если изделие задевает струбцину, ее следует перенести на другую сторону стола.

8. ЭКСПЛУАТАЦИЯ

Порядок пиления

Положите заготовку на рабочий стол, при необходимости зафиксируйте ее струбциной. Установите аккумулятор в держатель 21. Переведите выключатель на корпусе рукоятки в положение «Вкл.». Нажмите клавишу защиты от случайного пуска двигателя 20 и, не отпуская ее, запустите двигатель с помощью клавиши. Дождитесь полной раскрутки диска и опустите рукоятку 8 вниз для начала пиления.

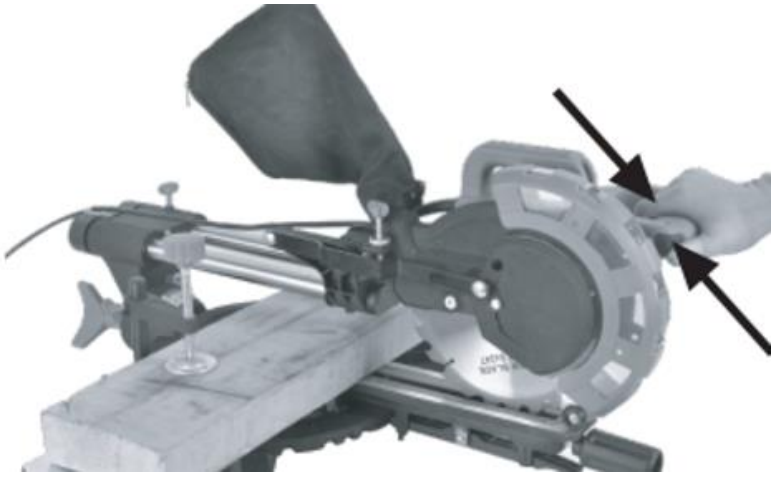

Рис. 7

Внимание! Во избежание травм и повреждений, при опускании головы не откидывайте кожух диска 11 вручную - он откроется автоматически. Никогда не снимайте защитный кожух и не держите его открытым. Никогда не используйте изделие с неисправным защитным кожухом или без него.

Функция протяжки

Инструмент оснащен сдвижной консолью диска 18. При необходимости пиления широких заготовок отпустите винт 4, вытяните голову на себя и, погрузив диск в заготовку, толкайте голову пилы от себя (Рис. 8).

Примечание: не пилите, подтягивая пильный диск на себя, т. к. в этом случае пиление будет происходить задней стороной зуба, что приведет к некачественному пилению и перегрузке двигателя.

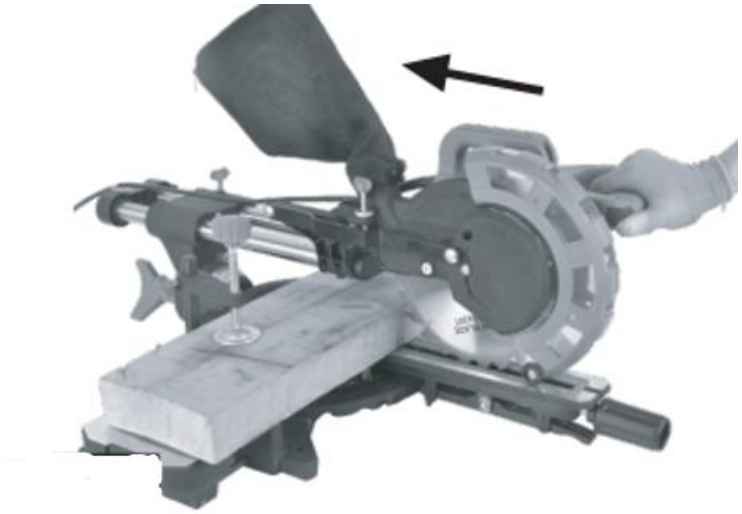

Рис. 8

Внимание! При работе с изделием следите за оборотами двигателя. Падение оборотов на 20% и более свидетельствует о перегрузке. В этом случае необходимо снизить скорость подачи изделия. При блокировке пильного диска немедленно выключите изделие. Не начинайте работу пока не устраните причину блокировки.

Выключение изделия

По окончании пиления выключите изделие, отпустив клавишу пуска. Дождитесь полной остановки диска, прежде чем вернуть голову в верхнее положение. Переведите выключатель в положение «Выкл». Вытяните аккумулятор из держателя.

Внимание! В процессе наклонного пиления может случиться, что отпиленная часть останется около боковой поверхности диска. Если диск поднимать во время вращения, то эта деталь может зацепиться за зубья диска, что приведет к её выбрасыванию с большой скоростью.

9. ОБСЛУЖИВАНИЕ ИНСТРУМЕНТА

Замена щеток

Не дожидайтесь полного износа щеточного узла. Если вы чувствуете, что мощность инструмента снизилась, либо наблюдается искрение в области коллектора, то это сигнал для замены щеток. В среднем щетки служат около 100 часов. Щетки всегда меняются в паре даже при неравномерном износе. Используйте только одинаковые угольные щетки.

Для замены щеток:

- снимите крышку электродвигателя 9 на корпусе инструмента и извлеките старые щетки;
- прочистите коллекторный узел, так как в нем скапливается графитовая пыль и нагар;
- на чистый и сухой коллектор установите новые щетки.

Правила очистки

Следите за тем, чтобы вентиляционные отверстия в корпусе инструмента были всегда свободны и очищены от грязи. Эксплуатация инструмента с загрязненной системой охлаждения приводит к перегреву и поломке электродвигателя. Периодически очищайте вентиляционные отверстия в корпусе бытовым пылесосом на малой мощности. Такую чистку следует проводить регулярно, не менее 2 раз в год. Стол и вставку стола также следует держать в чистоте. Для очистки корпуса

рекомендуется применять влажную мягкую ткань. При очистке инструмента запрещается использование абразивных чистящих средств, а также средств, содержащих спирт и растворители. Применение растворителей может привести к повреждению корпуса изделия.
Запрещается мыть корпус проточной водой.

Запрещено разбирать инструмент или самостоятельно выполнять его ремонт. Следует всегда обращаться к квалифицированному специалисту. При необходимости обратитесь к продавцу.

Консервация изделия для долговременного хранения

Затяните фиксатор стола, чтобы закрепить поворотный стол. Зафиксируйте угол наклона пиления в положение 0° фиксатором наклона диска. Опустите голову диска вниз и закрепите ее стопором. Переведите голову в заднее положение протяжки и зафиксируйте винтом. Переноску изделия осуществляйте за транспортировочную рукоятку.

10. СРОК СЛУЖБЫ, ДОЛГОВРЕМЕННОЕ ХРАНЕНИЕ И УТИЛИЗАЦИЯ

Срок службы инструмента 3 года (не распространяется на пильные диски). Указанный срок службы действителен при соблюдении потребителем требований настоящего руководства.
Храните инструмент в заводской упаковке, допускается хранение в складских помещениях при температуре окружающей среды от +5 °С до +40 °С. Относительная влажность воздуха не должна превышать 80%.
Утилизируйте изделие в соответствии с требованиями законодательства в вашем регионе.



11. ПОИСК И УСТРАНЕНИЕ НЕИСПРАВНОСТЕЙ

Перед техническим обслуживанием убедитесь, что инструмент отключен от электросети.

Неисправность	Вероятная причина	Действия по устранению
Двигатель не включается	Неисправен выключатель	Обратитесь к специалисту
	Изношены щетки	
Искрение щеток	Изношены щетки	Замените щетки (см. п. 10 «Обслуживание инструмента»)
	Загрязнен коллектор	
	Неисправна обмотка статора	
Появление дыма и запаха горелой изоляции	Неисправность обмоток ротора или статора	Обратитесь к специалисту
Двигатель перегревается	Загрязнена решетка охлаждения двигателя	Прочистите решетку охлаждения электродвигателя.
	Двигатель перегружен	Во время работы не давите на инструмент слишком сильно. Соблюдайте рекомендованный режим работы
	Неисправен ротор	Обратитесь к специалисту
Двигатель не развивает полную скорость и не работает на полную мощность	Сгорела обмотка или обрыв в обмотке	Обратитесь к специалисту
	Изношены щетки	Замените щетки (см. п. 10 «Обслуживание инструмента»)
Пильный диск заклинивает в пропиле, подгорели стенки пропила	Не правильная эксплуатация	См. пункт «Дополнительные меры безопасности при работе с торцовочной пилой»
	Пильный диск затуплен	Замените пильный диск
	Пильный диск не соответствует выполняемой работе	Используйте пильный диск, соответствующий выполняемой работе

12. ГАРАНТИЙНЫЕ УСЛОВИЯ

Гарантийный талон является документом, дающим право на гарантийное обслуживание приобретенного изделия. Гарантия на изделие подразумевает под собой его бесплатный ремонт либо замену на аналогичное изделие в случае невозможности ремонта в течение гарантийного срока при соблюдении потребителем условий эксплуатации. Стоимость почтовых отправлений, страховки и отгрузки изделий для ремонта не входит в гарантийные обязательства.

Гарантия составляет 1 год с момента продажи.

В течение гарантийного срока устраняются бесплатно неисправности, возникшие из-за применения некачественного материала при производстве и из-за дефектов сборки, допущенных по вине производителя. Изделие принимается в ремонт в чистом виде и полной комплектации. По вопросам гарантийного обслуживания просьба обращаться к продавцу.

Гарантия не распространяется на следующие случаи:
1. Использование изделия не по назначению или с нарушениями правил эксплуатации, изложенных
в настоящей инструкции.
2. Наличие механических повреждений (трещины, сколы, следы ударов и падений, деформации корпуса или любых других элементов конструкции).
3. Наличие внутри изделия посторонних предметов.
4. Наличие признаков самостоятельного ремонта.
5. Наличие изменений конструкции.
6. Наличие загрязнений изделия, как внутренних, так и внешних (наличие песка, засохшего раствора, следы копоти и т.д.).
7. Полностью или частично изменен, стерт, удален или неразборчив серийный номер изделия/дата производства, указанные на технической этикетке.
8. Воздействие на изделие повышенной влажности, наличие ржавчины внутри и снаружи изделия, химически агрессивных веществ, концентрированных паров, если что-либо
из перечисленного стало причиной неисправности изделия.
9. Неправильное подключение изделия к электрической сети, а также неисправности (несоответствие рабочих параметров) электрической сети.
10. Гарантия не распространяется на дефекты, являющиеся результатом неправильной или небрежной эксплуатации, транспортировки, хранения, стихийного бедствия, аварии и т. п.
11. Гарантия не распространяется на расходные рабочие материалы, навесное оборудование и сменные насадки, ножи, щетки, а также любые другие части изделия, имеющие естественный ограниченный срок службы.
12. Условия гарантии не предусматривают регулярного обслуживания изделия, а также выезд мастера к месту установки.

ГАРАНТИЙНЫЙ ТАЛОН

Артикул	Пила торцовочная КМ АТОМ CMS-181
Заводской серийный номер	
Дата продажи	
	М. П.

С правилами эксплуатации и условиями гарантии ознакомлен(а). Претензии к комплектации и внешнему виду не имею. Изготовитель оставляет за собой право на внесение изменений в конструкцию, дизайн и комплектацию изделия.

Ф. И. О. покупателя

Подпись покупателя

Производитель: Ningbo Liangye Electric Appliances Co., Ltd.
Адрес: Qianhouchen Village, Yunlong Town, Ningbo City, Китай.

Модель: LMS777-1

Сделано в Китае

Импортер: ООО «СТД «ПЕТРОВИЧ».
Адрес: РФ, 192249, Санкт-Петербург, ул. Софийская, д. 59, к. 2, стр. 1, оф. 44.
Тел: +7 (812) 334-88-88.