АВТОКЛАВ

«Крестьянка»



Инструкция по эксплуатации

Устройство и комплектация

Устройство

1. Клапан.
2. Гайка крышки.
3. Крышка.
4. Манометр.
5. Термометр.
6. Бак.
7. Сливной кран.

ПРИМЕЧАНИЕ!
Сливной кран присутствует только в автоклавах объёмом 20 и 26л.

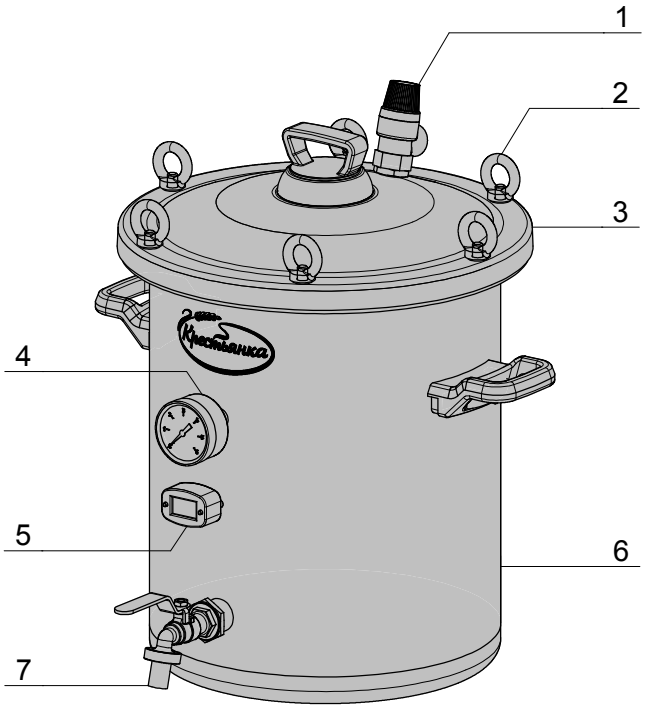

Комплектация

Для всех моделей:

- Бак.
- Ручка бака с накладкой и винтом крепления (2 шт).
- Крышка с клапаном сброса давления.
- Уплотнительная прокладка крышки.
- Шайба гайки крышки (6 шт).
- Гайка крышки (6 шт).
- Манометр с контргайкой.
- Термометр.
- Фальшдно.
- Трубка (паропровод).
- Переходник трубки (елочка).
- Парогаситель.
- Хомут трубки (2 шт).
- Фиксатор клапана сброса давления.
- Ключ шестигранный 4мм.
- Ключ контргайки манометра.
- Фум-лента**.**

Дополнительно для моделей 20 л, 26 л:

- Сливной кран.
- Кольцо сливного крана.
- Контргайка сливного крана.

Модельный ряд

Автоклав Крестьянка 8л

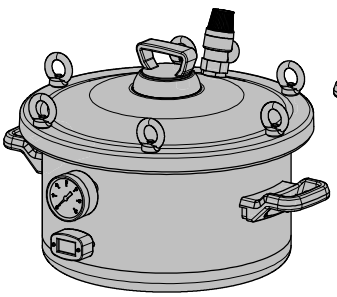

Автоклав Крестьянка 15л

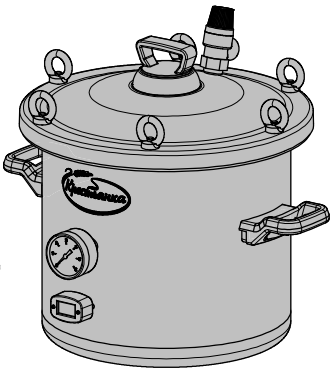

Автоклав Крестьянка 20л

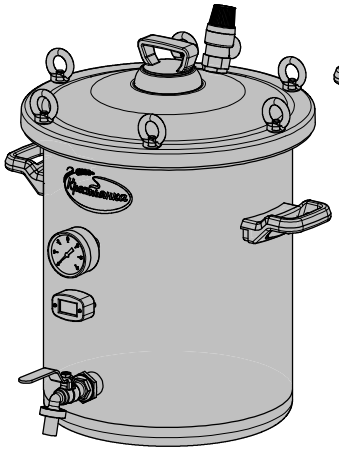

Автоклав Крестьянка 26л

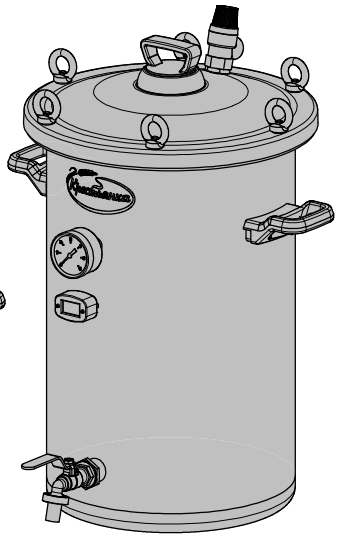

Технические характеристики

	Автоклав 8 л	Автоклав 15 л	Автоклав 20 л	Автоклав 26 л
Объем, л	8	15	20	26
Наличие сливного крана	-	-	да	да
Масса, кг	4,9	5,5	6,2	6,8
Высота, мм	265	350	450	550
Диаметр бака внутренний (не менее), мм	270	270	270	270
Высота бака:				
от дна до верха бака, мм	155	245	340	440
от фальш-дна на ножках до верха бака, мм	150	240	335	435
Толщина дна, мм	1,5	1,5	1,5	1,5
Толщина стенки, мм	1	1	1	1
Рабочее давление, атм	1,5	1,5	1,5	1,5
Температура, ˚С	120	120	120	120
Вместимость по банкам:				
банка 0,5 л, крышка «твист-офф» или СКО	7	14	14	21
банка 0,5 л, крышка СКО с защитными зажимами	6	12	12	18
банка 0,65 л, крышка «твист-офф» или СКО	7	7	14	21
банка 0,65 л, крышка СКО с защитными зажимами	6	6	12	18

ПРИМЕЧАНИЕ!
Данные вместимости актуальны только для стеклянных банок, изготовленных по ГОСТ 5717.2 «Банки стеклянные для консервов. Основные параметры и размеры».

Назначение и область применения

Автоклав предназначен для тепловой стерилизации пищевых продуктов, расфасованных в стеклянную или жестяную тару, реторт-пакеты*.

*** Возможность использования реторт-пакетов зависит от конкретной модели пакета и требует экспериментальной проверки.**

Для нагрева могут использоваться электрические плиты (индукционные, керамические, с открытым нагревательным элементом).

Автоклав может работать в двух режимах: «на пару» и «на воде».

Не предназначен для стерилизации медицинских инструментов.

Инструкции по применению

Установка ручек бака

1. Для установки ручек на бак автоклава используются следующие элементы из комплекта:

- Ручка (2 шт).
- Накладка ручки (2 шт).
- Винт крепления (2 шт).
- Ключ шестигранный 4мм.

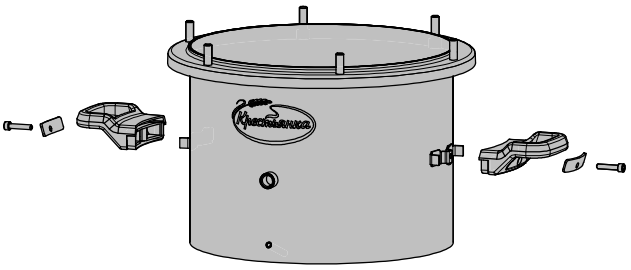

2. Установить ручку на кронштейн. Винт с накладкой вставить в крепежное отверстие ручки.

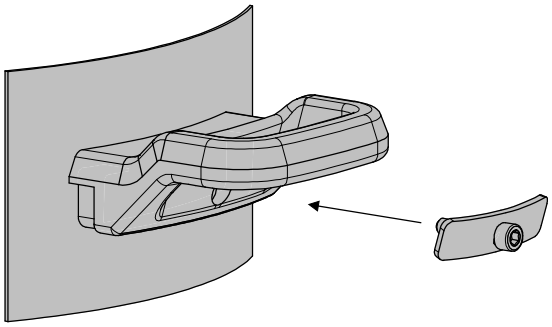

3. С помощью шестигранного ключа из комплекта затянуть винт (по часовой стрелке).

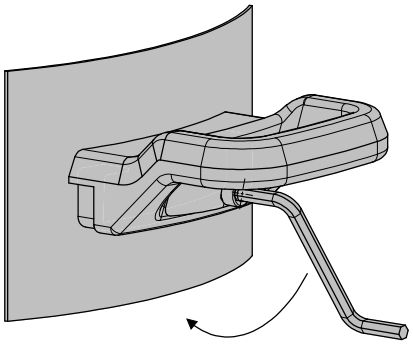

⚠ ВНИМАНИЕ

Не прилагайте чрезмерных усилий при затягивании винта. Критерий достаточной затяжки - отсутствие ощутимых люфтов при покачивании ручки.

Установка манометра

1. Для установки манометра на бак автоклава используются следующие элементы из комплекта:

- Манометр.
- Контргайка манометра.
- Фум-лента.
- Ключ контргайки манометра.

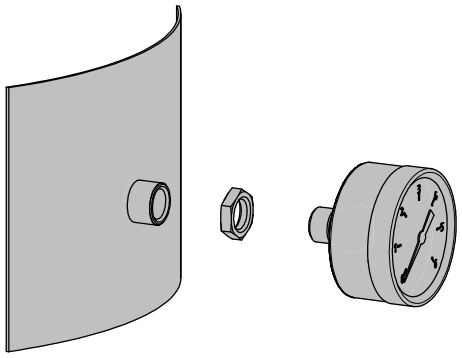

2. Накрутить до упора контргайку на манометр.

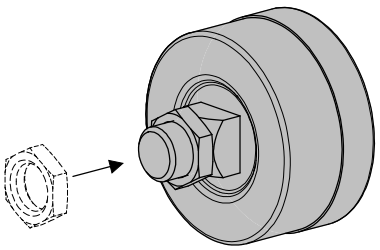

3. Намотать фум-ленту на резьбу манометра. Лента наматывается по часовой стрелке, если смотреть на манометр со стороны резьбы. Ориентировочное количество витков: 3-5 (зависит от толщины ленты). Признак правильного числа витков — при вворачивании манометра лента тоже вкручивается, а не собирается перед штуцером.

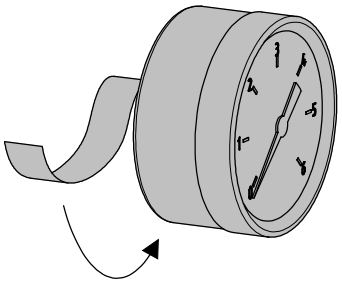

4. Вкрутить, вращая по часовой стрелке, манометр с контргайкой и намотанной фум-лентой в штуцер до упора.

Если циферблат манометра ориентирован неверно, то вывернуть его, вращая против часовой стрелки, до правильного положения. Выворачивать необходимо не более чем на 1 оборот.

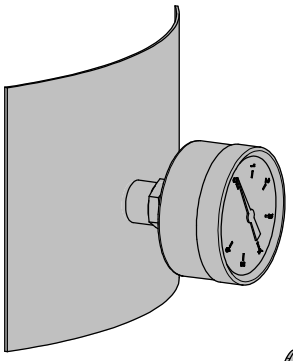

5. Ввернуть контргайку, вращая по часовой стрелке, до упора в штуцер. Придерживая манометр от проворота, затянуть контргайку (по часовой стрелке) с помощью ключа из комплекта.

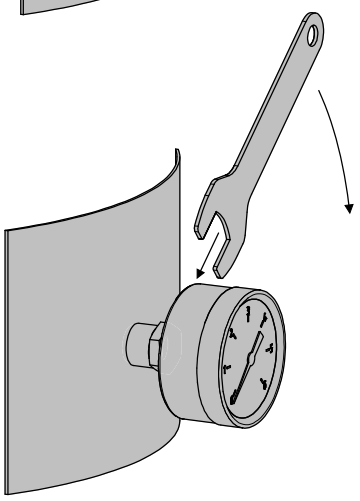

Установка сливного крана

1. Для установки сливного крана на бак автоклава используются следующие элементы из комплекта:

- Сливной кран.
- Кольцо сливного крана.
- Контргайка сливного крана.
- Фум-лента.

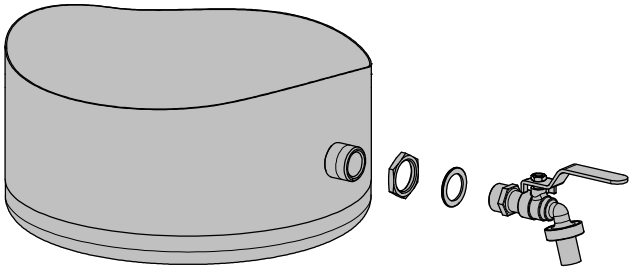

2. Кольцо надеть на резьбу крана.

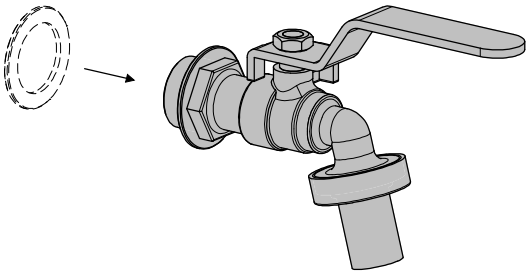

3. Намотать фум-ленту на резьбу крана. Лента наматывается по часовой стрелке, если смотреть на кран со стороны резьбы. Ориентировочное количество витков: 3-5 (зависит от толщины ленты). Признак правильного числа витков — при вворачивании крана лента тоже вкручивается, а не собирается перед штуцером.

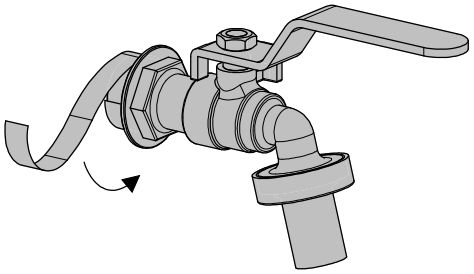

4. Накрутить до упора контргайку на штуцер бака.

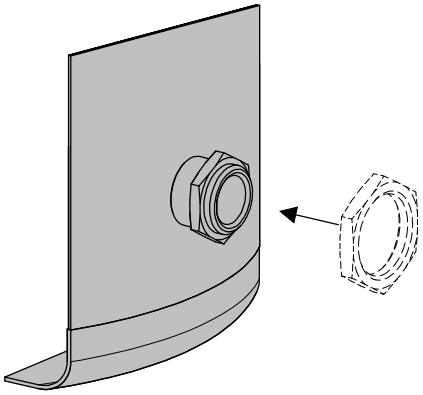

5. Вкрутить, вращая по часовой стрелке, кран с намотанной фум-лентой в штуцер до упора.

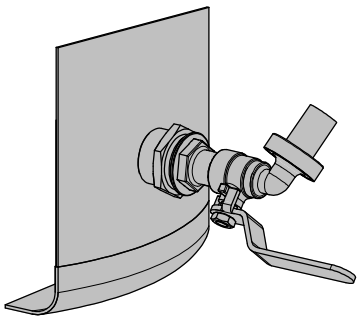

Если кран носиком смотрит не вниз, то вывернуть его, вращая против часовой стрелки, до правильного положения. Выворачивать необходимо не более чем на 1 оборот.

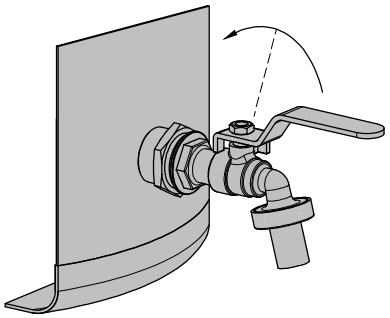

6. Вывернуть кран еще на полоборота, вращая против часовой стрелки.

Вывернуть контргайку, вращая против часовой стрелки, до упора в кольцо.

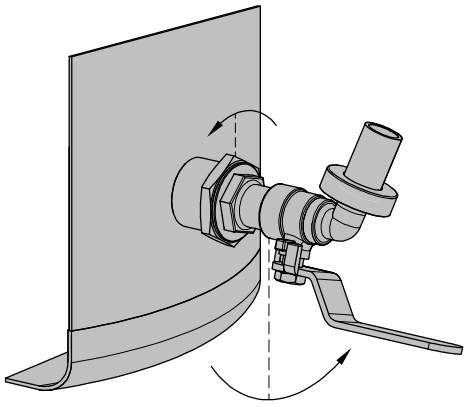

7. Вращая с усилием кран по часовой стрелке, повернуть его в положение носиком вниз. При необходимости при вращении крана придерживать от проворота контргайку.

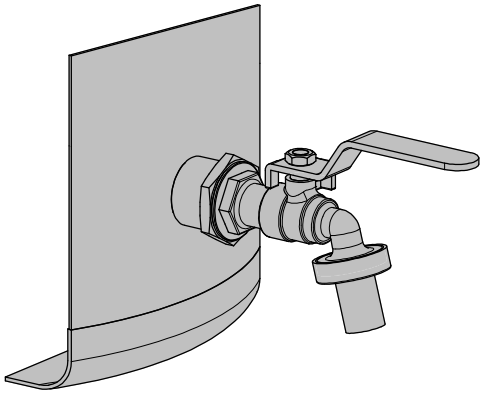

Подготовка к работе

1. Перед первым применением удалить смазку и промыть детали автоклава слабым раствором моющего средства с помощью мягкой губки или тряпки.
2. Вкрутить переходник для трубки (паропровода) в выходное отверстие клапана.
3. Надеть трубку на переходник (елочку).
4. Надеть трубку на парогаситель.
5. Зафиксировать трубку на елочке и парогасителе хомутами.

⚠ ВНИМАНИЕ

При работе располагайте автоклав так, чтобы выходное отверстие клапана было направлено «от себя». Также парогаситель должен быть надежно закреплен в направлении, исключающем выход пара в сторону пользователя или окружающих. Не допускайте перегибание трубки, препятствующее свободному выходу пара.

6. Перед применением необходимо убедиться в исправности манометра и термометра. Когда крышка автоклава не установлена на бак, показания манометра должны равняться «0». По мере нагрева показания манометра должны увеличиваться.
Работу термометра можно проверить, измерив температуру кипящей воды (температура кипения воды 100˚С).

⚠ ВНИМАНИЕ

Запрещается использовать автоклав при неисправных манометре и термометре.

Загрузка автоклава

1. Распределить продукты для консервирования по емкостям выбранного типа и объема.
2. Герметично закрыть емкости и установить их в автоклав.
3. В соответствии с режимом работы («на пару» или «на воде») наполнить бак необходимым количеством воды.

Порядок работы в режиме «на пару»

1. Режим работы «на пару» — это нагрев содержимого автоклава в среде насыщенного водяного пара. Для него подходят жестяные банки, стеклянные банки с крышкой «твист-офф», стеклянные банки с крышками СКО **при использовании совместно с защитными зажимами**. Применение реторт-пакетов зависит от конкретной модели пакета и требует проверки.
2. Для работы в режиме «на пару» в автоклав (независимо от объема модели) заливается минимум 2 литра воды. Объем воды зависит от продолжительности процесса приготовления конкретных продуктов.
3. Подготовленный к работе автоклав установите на плиту.

⚠ ВНИМАНИЕ

Перед запуском процесса убедитесь, что плита способна выдерживать массу загруженного автоклава.

4. Откройте клапан. Для этого поверните колпачок до приподнятого состояния над корпусом и установите под него фиксатор.



5. Включите плиту на максимальную мощность.
6. Дождитесь устойчивого обильного выхода пара через клапан. Это необходимо для вытеснения воздуха из автоклава, поскольку насыщенный водяной пар при одинаковом давлении способен нагреться до более высокой температуры, чем смесь воздуха и пара.
7. Закройте клапан. Для этого извлеките фиксатор из под колпачка. Поверните колпачок до «щелчка».
8. При достижении температуры, заданной в рецепте, откорректируйте нагрев для её поддержания. При сильном нагреве может наблюдаться незначительное пропускание пара через клапан. Это не является нарушением работы клапана.
9. Продолжайте нагрев с учётом времени и температуры, указанных в рецепте*.

* Время нагрева может зависеть также от количества продукта, типа и объема используемых банок.

⚠ ВНИМАНИЕ

В процессе работы не перемещайте автоклав и не прикасайтесь к колпачку клапана. Последнее может привести к его срабатыванию, и, как следствие, к резкой потере давления.

10. По окончании времени выдержки выключите нагрев автоклава.
11. Не стравливая давление, оставьте автоклав для охлаждения.
12. При снижении давления до 0 атм медленно откройте клапан. Для этого поверните колпачок до приподнятого состояния над корпусом и установите под него фиксатор.

⚠ ВНИМАНИЕ

Если клапан останется в закрытом положении при дальнейшем остывании, в автоклаве возникнет разряжение.

13. Отвернув гайки, откройте крышку.

⚠ ВНИМАНИЕ

Перед тем, как отворачивать гайки крышки, убедитесь, что показания манометра равны «0».

14. Процесс завершен, готовые продукты можно доставать из автоклава.

Порядок работы в режиме «на воде»

1. Режим работы «на воде» — это нагрев содержимого автоклава в воде. Для него подходят жестяные банки, стеклянные банки с крышкой «твист-офф», стеклянные банки с крышками СКО **при использовании совместно с защитными зажимами**. Возможность использования реторт-пакетов зависит от модели пакета и требует проверки.
2. Для работы в режиме «на воде» в автоклав заливается вода в таком количестве, чтобы ее уровень был выше крышек банок, и при этом величина воздушного зазора от верхнего края бака до поверхности воды оставалась не менее 5 мм.
3. Подготовленный к работе автоклав установите на плиту.

⚠ ВНИМАНИЕ

Перед запуском процесса убедитесь, что плита выдержит массу загруженного автоклава.

4. Откройте клапан. Для этого поверните колпачок до приподнятого состояния над корпусом и установите под него фиксатор.

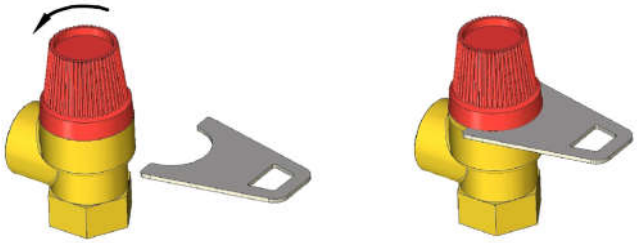

5. Включите плиту на максимальную мощность.
6. Дождитесь устойчивого обильного выхода пара через клапан. Это необходимо для вытеснения воздуха из автоклава, поскольку насыщенный водяной пар над поверхностью воды при одинаковом давлении способен нагреться до более высокой температуры, чем смесь воздуха и пара.
7. Закройте клапан. Для этого извлеките фиксатор из под колпачка. Поверните колпачок до «щелчка».
8. При достижении температуры, заданной в рецепте, откорректируйте нагрев для её поддержания. При сильном нагреве может наблюдаться незначительное пропускание пара через клапан. Это не является нарушением работы клапана.
9. Продолжайте нагрев с учётом времени и температуры, указанных в рецепте*.

* Время нагрева может зависеть также от количества продукта, типа и объема используемых банок.

⚠ ВНИМАНИЕ

В процессе работы не перемещайте автоклав и не прикасайтесь к колпачку клапана. Это может привести к его срабатыванию и, как следствие, резкой потере давления.

10. По окончании времени выдержки выключите нагрев автоклава.
11. Не стравливая давление, оставьте автоклав для охлаждения.
12. При снижении давления до 0 атм медленно откройте клапан. Для этого поверните колпачок до приподнятого состояния над корпусом и установите под него фиксатор.

⚠ ВНИМАНИЕ

Если клапан останется в закрытом положении при дальнейшем остывании, в автоклаве возникнет разряжение.

13. Отвернув гайки, откройте крышку.

⚠ ВНИМАНИЕ

Перед тем, как отворачивать гайки крышки, убедитесь, что показания манометра равны «0».

14. Процесс завершен, готовые продукты можно доставать из автоклава.

Обслуживание

- После каждого использования необходимо закрывать клапан. Для этого поворачивайте колпачок до «щелчка». При постановке на хранение клапан должен быть в закрытом состоянии.
- По окончании работы автоклав следует промыть и тщательно просушить. Моющие средства должны быть полностью смыты чистой водой.
- После просушивания установите на бак уплотнительную прокладку, накройте крышкой, накрутите гайки. Не затягивайте гайки при постановке на хранение, это приведет к повреждению уплотнительной прокладки.
- Хранить в чистом виде в сухом проветриваемом помещении при температуре от 0 до 40 °С. Не допускать воздействия прямых солнечных лучей, механических, химических факторов, влаги, агрессивных жидкостей, резких перепадов температуры и влажности.

Меры безопасности

Высокие температура и давление — источник опасности. Во избежание несчастных случаев:

- не включайте нагрев, не убедившись, что плита выдерживает вес загруженного автоклава;
- не перемещайте автоклав в процессе работы;
- не располагайте работающий автоклав выходным отверстием клапана по направлению «к себе»;
- не допускайте работу автоклава с незакрепленной трубкой (паропроводом); направление свободного конца трубки должно исключать выход пара в сторону пользователя или окружающих;
- не прикасайтесь голыми руками к деталям работающего автоклава;
- не откручивайте гайки крышки при наличии давления в автоклаве (убедитесь, что показания манометра равны «0»);
- не допускайте нахождения детей в помещении, где осуществляется автоклавирование;
- не оставляйте автоклав без присмотра в процессе и после работы до его полного остывания.

НЕ ДОПУСКАЕТСЯ:

- использовать оборудование не по назначению;
- вносить изменения в конструкцию изделия;
- использовать комплектующие и детали, отличающиеся от используемых производителем;
- эксплуатация изделия лицами, не достигшими совершеннолетия; не имеющими навыков и/или представления о принципах работы и оперирования изделием; находящимися в нетрезвом состоянии; находящимися под действием лекарств, вызывающих сонливость и/или снижение концентрации внимания; имеющими заболевания, вызывающие подобные состояния, а также имеющими иные противопоказания для работы с механизмами.

Рекомендации по транспортировке

- Перевозите автоклав только в вертикальном положении.
- Перед транспортировкой снимите термометр, манометр, сливной кран, ручки. Комплектующие необходимо упаковать в пузырчатую упаковку или иной защитный материал и сложить внутрь автоклава. Крышку автоклава перевернуть клапаном вниз и закрепить с помощью гаек.
- При перевозке не допускаются резкие встряхивания, кантование, загрязнение, механические повреждения и попадание влаги на автоклав.
- При нарушении указанных правил завод-изготовитель не несёт ответственность за сохранность автоклава.

Гарантийные обязательства

- Гарантийный срок представлен в гарантийном талоне.
- Гарантийный срок наступает с момента приобретения изделия.
- Наступление гарантийного случая подразумевает обнаружение заводского брака во время эксплуатации (проверки) изделия в течение гарантийного срока.
- Гарантия не распространяется на дефекты, возникшие по вине потребителя вследствие нарушений правил транспортировки, монтажа или эксплуатации изделия.
- Перед отправкой оборудования в сервисный центр необходимо произвести его упаковку во избежание повреждений в результате перевозки.

Производитель:
ИП Гайнутдинов Анатолий Николаевич,
ИНН 432500888349,
ОГРНИП 314744919000039.
Почтовый адрес:
610000, г. Киров, а/я 154.
Фактический адрес:
Россия, 610006, Кировская область, г. Киров, Октябрьский пр-т, д. 24/2, корп. 3, пом. 1001.

Единый номер горячей линии:
8 (800) 250 59 32.
E-mail:
service@gradushaus.ru.
Электронная система для заявок в сервисный центр:
zabota.gradushaus.ru.
Чат бот Telegram для приема обращений:
UserServiceBot.