РУКОВОДСТВО ПОЛЬЗОВАТЕЛЯ ПО ОБСЛУЖИВАНИЮ И ЭКСПЛУАТАЦИИ

ГАЗОНОКОСИЛКА ZimAni УРАГАН ПРО (RCM65RH-PRO)

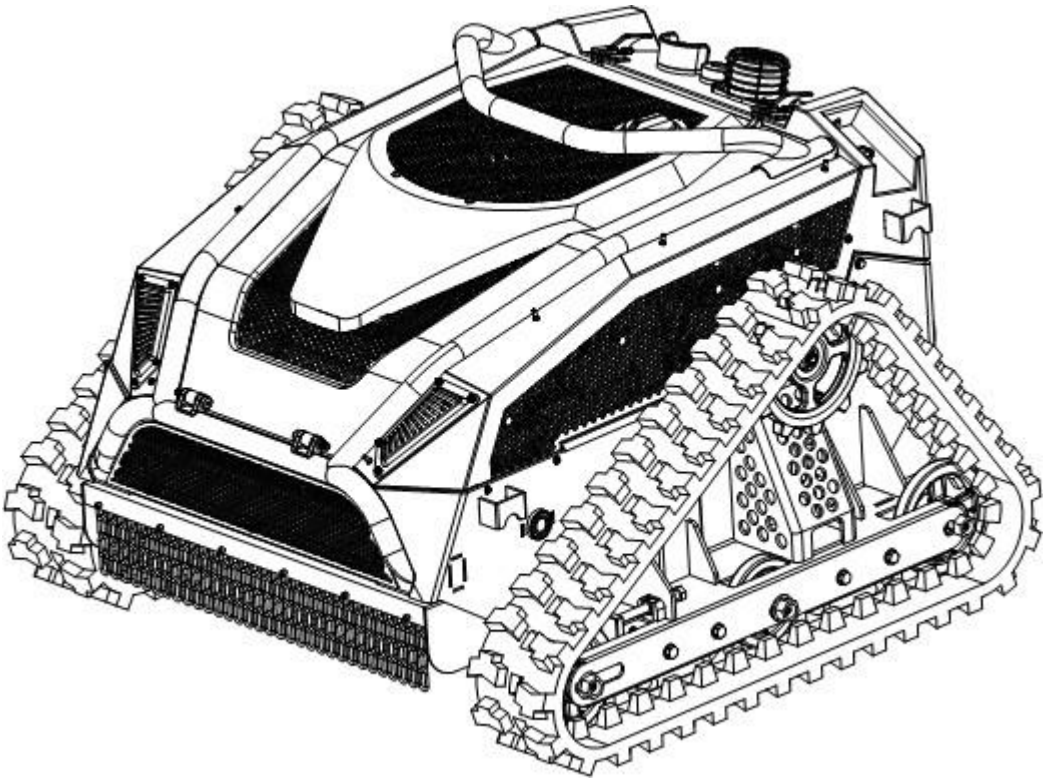

ВНИМАНИЕ: перед началом эксплуатации техники необходимо внимательно прочитать данное руководство пользователя и следовать всем рекомендациям и правилам техники безопасности, указанным нём.

СОДЕРЖАНИЕ

Символы и их значения	стр. 3
Упаковочный лист	стр. 4
Описание газонокосилки	стр. 4
Технические характеристики газонокосилки	стр. 5
Компоненты газонокосилки	стр. 6
Меры предосторожностей при обращении с аккумуляторной батареей	стр. 7
Заправка топливом и моторным маслом	стр. 8
Регулировка натяжения гусеницы	стр. 8
Техническое обслуживание газонокосилки	стр. 9
Сопряжение пульта ДУ и газонокосилки	стр. 9
Калибровка гироскопа	стр. 10
Меры предосторожностей при обслуживании аккумуляторной батареи	стр. 11
Функции пульта дистанционного управления	стр. 12
Процедура замены ножа	стр. 14
Коды ошибок и их значения	стр. 16
Правила техники безопасности	стр. 18
Средства индивидуальной защиты	стр. 18
Рабочая зона / газонокосилка	стр. 18
ДВС: топливо	стр. 19
Техническое обслуживание	стр. 19
Замена моторного масла	стр. 19
Хранение	стр. 20
Обслуживание	стр. 20
Рабочая зона	стр. 20
Эксплуатация	стр. 21
Ограничения эксплуатации	стр. 21
Хранение	стр. 21
Послепродажное обслуживание	стр. 22
Спецификация газонокосилки	стр. 23



Уважаемые пользователи, прежде всего, благодарим вас за выбор нашей качественной техники. Чтобы лучше использовать эту газонокосилку, пожалуйста, обязательно внимательно прочтите данное руководство пользователя перед началом эксплуатации и сохраните его для дальнейших запросов. Если у вас возникнут какие-либо вопросы в процессе эксплуатации газонокосилки, пожалуйста, своевременно свяжитесь с нами, у нас есть профессиональные сотрудники, которые ответят на ваши вопросы.



ПРЕДУПРЕЖДЕНИЯ!

Пожалуйста, внимательно прочитайте все предупреждения и правила по технике безопасности, а также инструкции по эксплуатации. Несоблюдение соответствующих предупреждений, правил техники безопасности и инструкций может привести к удару электрическим током, получению ожогов или другим серьезным травмам.

Пожалуйста, сохраните все предупреждения, правила техники безопасности и пояснительные материалы на случай, если вам понадобится обратиться к ним в будущем.

СИМВОЛЫ И ИХ ЗНАЧЕНИЯ



Перед началом эксплуатации газонокосилки необходимо внимательно изучить данное руководство пользователя.



Производите зарядку аккумуляторной батареи только в хорошо вентилируемом холодном помещении вдали от взрывоопасных и легко воспламеняемых материалов.

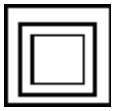

Двойная изоляция, заземление не требуется.



Безотказный трансформатор.

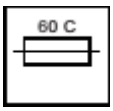

Автоматическое отключение при перегреве при зарядке.



Не используйте газонокосилку и не подвергайте ее воздействию дождя.



Запрещено находиться перед газонокосилкой при ее эксплуатации для предотвращения получения ранений.



Не прикасайтесь к газонокосилке под напряжением для предотвращения получения ранений.

ЗАЩИТА ОКРУЖАЮЩЕЙ СРЕДЫ



Пожалуйста, внимательно соблюдайте законы и нормативные акты по утилизации. Электронные и электрические приборы нельзя утилизировать так же, как бытовые отходы. Оборудование, аксессуары и упаковка могут быть пригодны для вторичной переработки.



Запрещается выбрасывать технику и оборудование, срок службы которых истек.

УПАКОВОЧНЫЙ ЛИСТ

В комплект газонокосилки входит:

1. Газонокосилка.
2. Пульт дистанционного управления.
3. Зарядное устройство газонокосилки.
4. Провод зарядки пульта дистанционного управления и вилка.

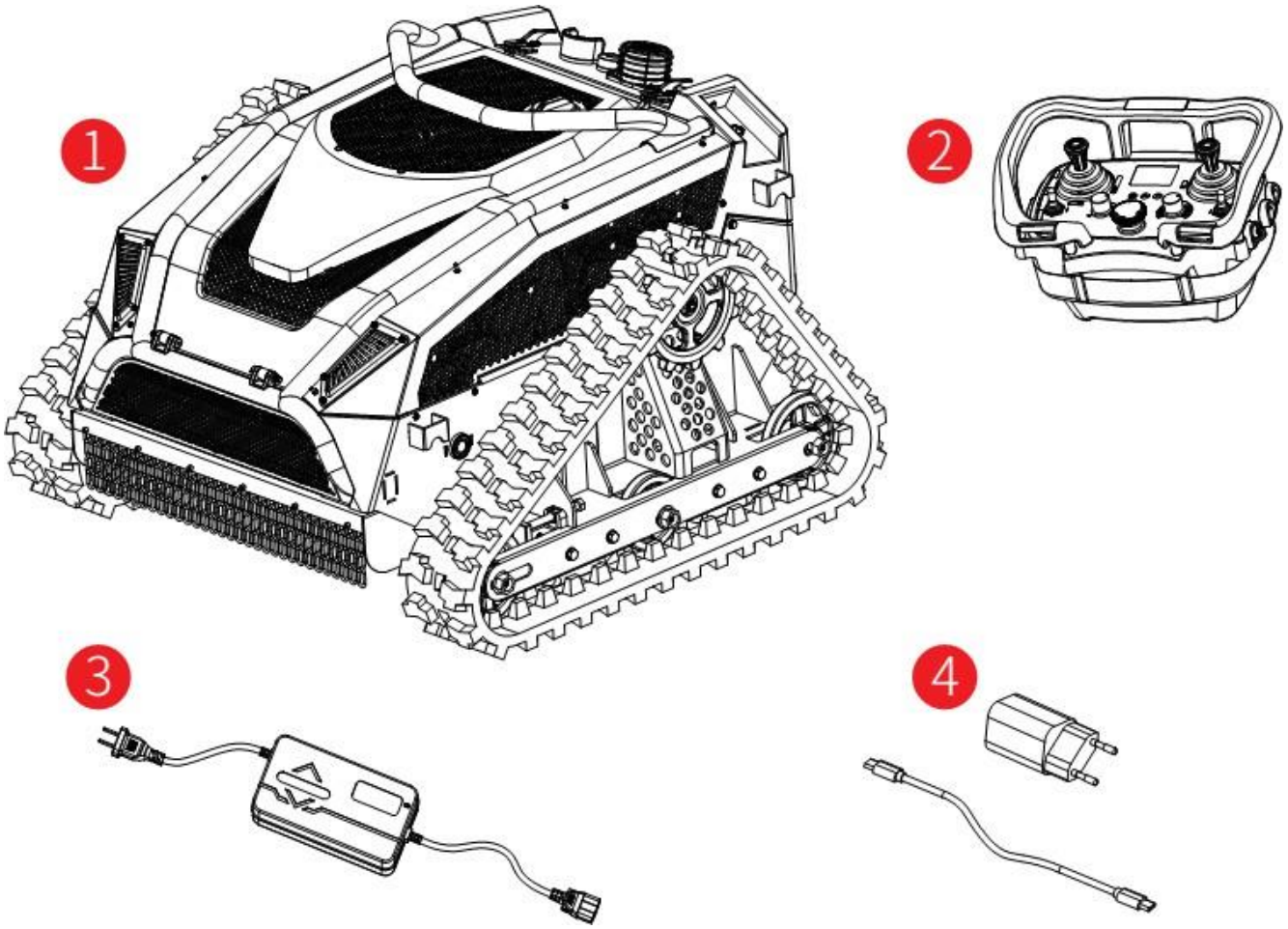

ПРИМЕЧАНИЕ: Комплектация зарядного устройства зависит от модели, приобретенной вами газонокосилки, зарядное устройство используется индивидуально. Комплектация газонокосилки указана на упаковке.

ОПИСАНИЕ ГАЗОНОКОСИЛКИ

Газонокосилка представляет собой гибридную газонокосилку с дистанционным управлением, которая состоит из ножа, двигателя, ходового механизма и блока управления. Дистанционное управление используется для обеспечения оперативного контроля. Это простая, удобная и эффективная функция, которая облегчает садовые работы и значительно повышает эффективность работы.

ТЕХНИЧЕСКИЕ ХАРАКТЕРИСТИКИ

ПАРАМЕТР	ПОКАЗАТЕЛЬ	ЕД.ИЗМ.
Габариты (ДхШхВ)	1038x1046x714	мм
Вес нетто	296	кг
Размер ножа	635	мм
Тип ножа	Нож с подвижными концами	
Бензиновый двигатель	Honda 390см^3/10,3	лс
Номинальная мощность бензинового двигателя	7,6	кВт
Тип стартера	электростартер	
Объем моторного масла (15W-40)	1,1 ~ 1,2	л
Объем топливного бака (АИ92)	13 (9,75кг)	л
Длительность эксплуатации за 1 цикл	3,7 ~ 5,6	ч
Напряжение на выходе зарядного устройства	AC100-240	В
Напряжение зарядного устройства	24В (специальное зарядное устройство)	
Мощность мотора ходового механизма	1200 (бесщеточный)	Вт
Скорость передвижения	~56,7	м/мин
Бесступенчатая регулировка скорости	Есть	
Дистанционная регулировка высоты кошения	30~120 над землей	мм
Габариты пульта ДУ (ДхШхВ)	258x185x165	мм
Зарядка пульта ДУ	Аппаратно-программный комплекс обработки протоколов / нет протокола 5V1A	
Диапазон частоты ДУ	2.4G(2400-2483.5MHz)	
Мощность сигнала	6,24	DBM
Диапазон работы ДУ	≦200	м
Дистанционное управление Старт/Стоп	есть	
Дисплей пульта ДУ	есть	
Голосовая трансляция с пульта ДУ	есть	
Температура окружающей среды	0-40	℃

КОМПОНЕНТЫ ГАЗОНОКОСИЛКИ

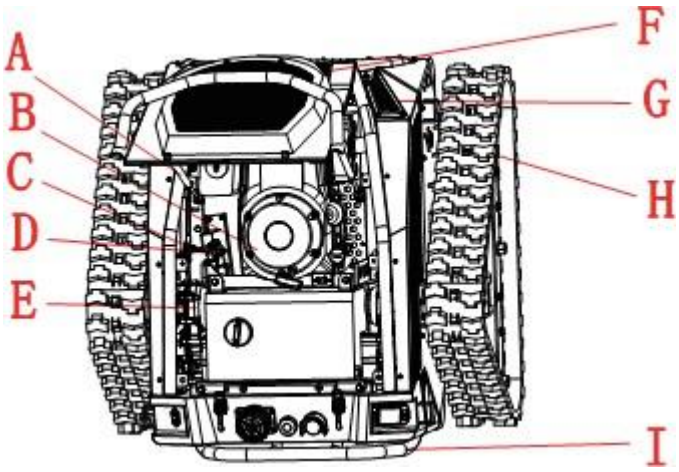

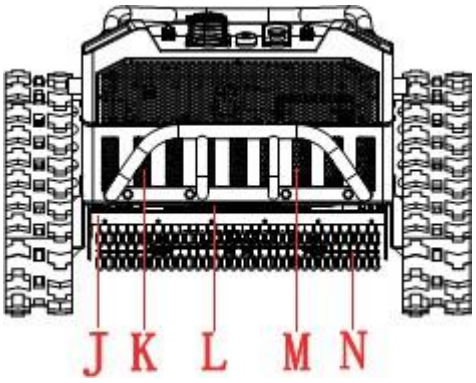

НОМЕР	НАИМЕНОВАНИЕ	КОЛИЧЕСТВО
A	Газовый упор	2
B	Двигатель	1
C	Линейный привод	2
D	Механизм управления дроссельной заслонкой	1
E	Электродвигатель привода гусеницы	2
F	Верхняя крышка	2
G	Фара	1
H	Гусеница	2
I	Корпус	1
J	Ходовая часть	1
K	Аккумуляторная батарея	2
L	Генератор	1
M	Панель управления	1
N	Нож	1

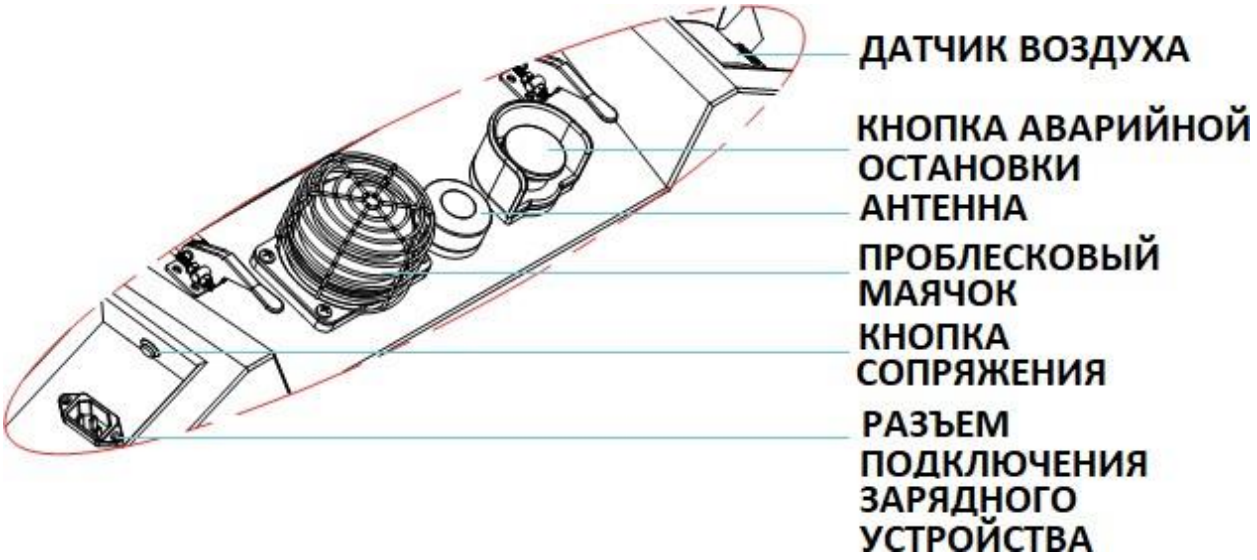

МЕРЫ ПРЕДОСТОРОЖНОСТЕЙ ПРИ ОБРАЩЕНИИ С АККУМУЛЯТОРНОЙ БАТАРЕЕЙ

ЗАРЯДКА АККУМУЛЯТОРНОЙ БАТАРЕИ ГАЗОНОКОСИЛКИ

Аккумуляторная батарея новой газонокосилки заряжен не полностью. Вставьте кабель зарядного устройства в разъем для зарядки газонокосилки, а другой конец подключите к электрической розетке. Если индикатор зарядки горит красным, это означает, что производится зарядка. Когда индикатор зарядки загорается зеленым цветом, это означает, что процесс зарядки завершен.



МЕРЫ ПРЕДОСТОРОЖНОСТЕЙ

1. Незначительный нагрев зарядного устройства во время зарядки является нормальным явлением.
2. Если аккумуляторная батарея не используется в течение длительного времени, ее необходимо подзаряжать каждые три месяца, чтобы продлить срок службы.
3. Новые или долго не использовавшиеся аккумуляторные батареи необходимо примерно 5 раз зарядить и разрядить, прежде чем они достигнут максимальной емкости.
4. Не производите подзарядку аккумуляторной батареи после непродолжительной работы, так как это может снизить время ее работы и эффективность.
5. Не используйте поврежденную аккумуляторную батарею и не разбирайте зарядное устройство и аккумуляторную батарею.
6. Аккумуляторная батарея может взорваться, если ее поместить в огонь, поэтому запрещено располагать аккумуляторную батарею вблизи источников огня.
7. Не заряжайте аккумуляторную батарею в помещении.
8. По мере постепенного разряжения аккумуляторной батареи способность газонокосилки косить траву снижается, что считается нормальным явлением.
9. Во время процесса зарядки необходимо отключить двигатель газонокосилки, и категорически запрещается использовать газонокосилку во время зарядки.
10. Запрещается хранить аккумуляторную батарею во влажной среде.

ЗАПРАВКА ТОПЛИВОМ И МОТОРНЫМ МАСЛОМ

ПОМНИТЕ: обязательно отключите двигатель перед заправкой или заливкой моторного масла.



РЕГУЛИРОВКА НАТЯЖЕНИЯ ГУСЕНИЦЫ

ПОМНИТЕ: обязательно отключите двигатель и питание перед проведением регулировки.

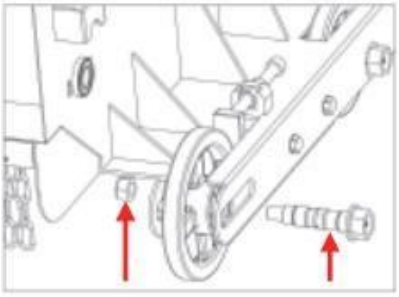

Открутите болты и гайки с обеих сторон натяжного ролика.

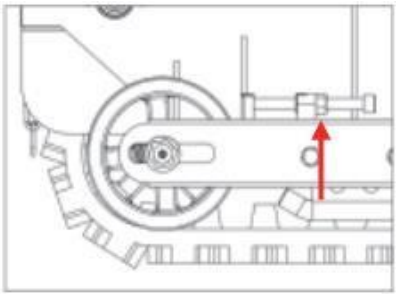

Ослабьте гайку с резьбовой части регулировочного болта.

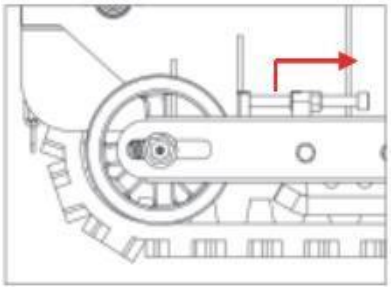

Выкрутите регулировочный болт насколько необходимо.

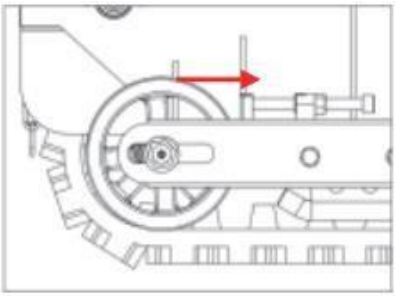

Переместите натяжной ролик в нужное положение.

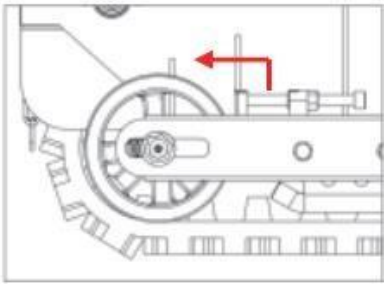

Вкрутите регулировочный болт до нужного положения.

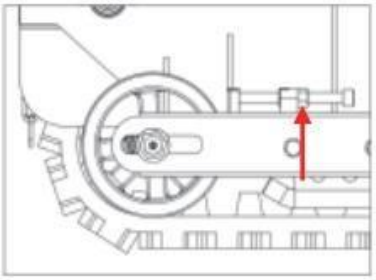

Затяните гайку для фиксации регулировочного болта.

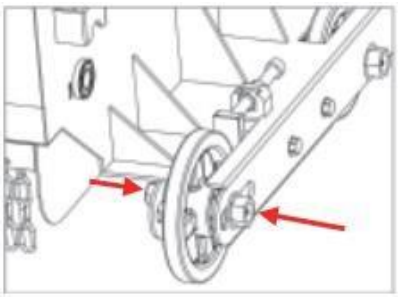

Установите на место и затяните болты и гайки с обеих сторон натяжного ролика.

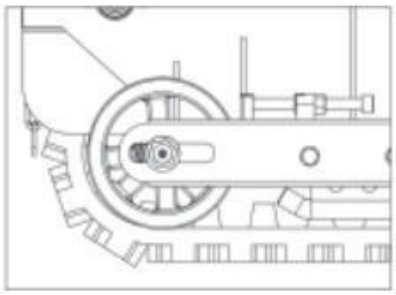

Регулировка завершена.

ПОМНИТЕ: при перемещении натяжных роликов назад натяжение гусениц увеличивается; при перемещении натяжных роликов вперед натяжение уменьшается.

ТЕХНИЧЕСКОЕ ОБСЛУЖИВАНИЕ ГАЗОНОКОСИЛКИ

ПЕРЕД НАЧАЛОМ ЭКСПЛУАТАЦИИ:

1. Проверьте уровень зарядки аккумуляторной батареи газонокосилки и пульта дистанционного управления.
2. Когда газонокосилка не используется, убедитесь, что газонокосилка и пульт дистанционного управления выключены, а питание отключено.
Также помните, что пульт дистанционного управления и источник питания газонокосилки должны быть отключены во время заправки и замены ножа.
3. Перед началом эксплуатации газонокосилки проверьте затяжку винтов крепления ножа и натяжение гусениц.
4. Для увеличения срока службы двигателя не превышайте допустимый угол наклона газонокосилки ≤ 20° (эквивалент 36,4°).
5. При буксировке газонокосилки не превышайте скорость передвижения выше 3 км/ч.
6. Когда двигатель газонокосилки работает на низкой скорости вращения коленчатого вала, в первую очередь при перемещении между участками, пожалуйста, увеличьте скорость вращения коленчатого вала, если не хватает мощности при кошении или разряжена аккумуляторная батарея.

СОПРЯЖЕНИЕ ПУЛЬТА ДИСТАНЦИОННОГО УПРАВЛЕНИЯ И ГАЗОНОКОСИЛКИ

Примечание: перед выполнением сопряжения, пожалуйста, убедитесь, что питание газонокосилки и пульта дистанционного управления включено. Операция сопряжения выполняется следующим образом:

1.1 Включите газонокосилку с помощью кнопки старта (выключатель аварийной остановки повернут вверх) и индикатор мигает.
1.2 Нажмите кнопку сопряжения на панели управления на 1 сек - индикатор газонокосилки быстро мигает и переходит в режим сопряжения.
2.1 После включения питания и активации пульта дистанционного управления переключайте параметры функций, нажимая на верхнюю и нижнюю панели, до тех пор, пока на

дисплее не появится функция сопряжения. Нажмите  и интерфейс панели покажет, что «сопряжение выполняется».
3.1 Когда газонокосилка находится в режиме сопряжения, индикатор работы быстро мигает, а значение сигнала пульта дистанционного управления находится в положении 0 при заданной частоте.

Когда сопряжение будет выполнено успешно, индикатор работы газонокосилки включится, а значение сигнала на пульте дистанционного управления будет полностью восстановлено

*Пожалуйста, соблюдайте расстояние между газонокосилкой и пультом дистанционного управления в пределах 1 км при эксплуатации.
* Если будет установлено успешное сопряжение нового пульта дистанционного управления с газонокосилкой, то первоначальный пульт дистанционного управления больше не будет подключен к газонокосилке.

КНОПКА СОПРЯЖЕНИЯ НА ГАЗОНОКОСИЛКЕ

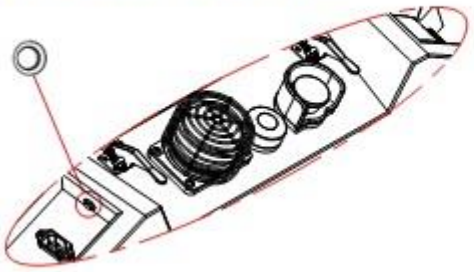

ИНТЕРФЕЙС РЕЖИМА СОПРЯЖЕНИЯ ПУЛЬТА ДУ

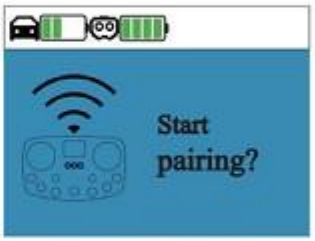

СОПРЯЖЕНИЕ УСТАНОВЛЕНО ИЛИ НЕТ

КАЛИБРОВКА ГИРОСКОПА
(установите газонокосилку на ровную поверхность)

1. Включите питание пульта дистанционного управления и газонокосилки.
2. Нажмите и удерживайте кнопку сопряжения в течение 3 секунд. При нажатии и удерживании кнопки индикатор неисправности гаснет и автоматически включается через 3 секунды. В это время отпустите кнопку и гироскоп перейдет в режим автоматической калибровки.
3. Подождите некоторое время (около 5 сек), центральная панель управления автоматически перезагрузится, а индикатор неисправности начнет мигнет один раз, сообщая пользователю об успешной калибровке.
4. Выключите питание газонокосилки, а затем включите ее снова, чтобы начать работу.

ОКОНЧАНИЕ РАБОТЫ

1. Отключите питание.
2. Произведите чистку.

МЕРЫ ПРЕДОСТОРОЖНОСТЕЙ ПРИ ОБРАЩЕНИИ С АККУМУЛЯТОРНОЙ БАТАРЕЕЙ

1. Не производите зарядку аккумуляторной батареи при температуре ниже 0°C или выше 45°C. Это может привести к повреждению аккумуляторной батареи и зарядного устройства.
2. Перед подключением аккумуляторной батареи выключите газонокосилку, поскольку подключение аккумуляторной батареи к включенной газонокосилке может привести к несчастным случаям.
3. Для зарядки аккумуляторной батареи используйте только зарядное устройство, поставляемое производителем. Если аккумуляторная батарея заряжается с помощью зарядного устройства, несовместимого с ней, это может привести к возгоранию или другим опасностям.
4. Если аккумуляторная батарея не используется, то держите ее подальше от скрепок, монет, ключей, гвоздей, шурупов и других мелких металлических предметов, контакт с которыми может привести к короткому замыканию и получению ожогов или возгоранию.
5. Разборка или повторная сборка аккумуляторной батареи запрещена.
6. Запрещено совершать действия, приводящие к короткому замыканию аккумуляторной батареи.
7. Не допускайте, чтобы аккумуляторная батарея находилась рядом с источниками тепла.
8. Не помещайте ее в огонь или воду.
9. Запрещается производить зарядку аккумуляторной батареи вблизи огня или под прямым солнечным светом.
10. Запрещается забивать гвозди в аккумуляторную батарею, бить по ней молотками или ногами.
11. Запрещается использование сильно поврежденных или деформированных аккумуляторных батарей.
12. Запрещается производить сварку непосредственно на аккумуляторной батарее.
13. Запрещается заряжать аккумуляторную батарею при несоблюдении процедуры подключения, подключать его с несоблюдением полярности или чрезмерно разряжать.
14. Запрещается подключать аккумуляторную батарею к розетке для зарядки или автомобильному прикуривателю.
15. Запрещается использовать аккумуляторную батарею в оборудовании, не предназначенном для этой цели.
16. Не допускайте прямого контакта с литиевыми батареями.
17. Не помещайте аккумуляторную батарею в емкости с высокой температурой и давлением, например, в микроволновую печь.
18. Не используйте аккумуляторные батареи с протекающими элементами питания.
19. Храните аккумуляторную батарею в недоступном для детей месте.
20. Никогда не используйте и не размещайте аккумуляторную батарею под солнечным светом (или в автомобиле, подверженном воздействию прямого солнечного света), так как это может привести к перегреву или возгоранию аккумуляторной батареи, а также может привести к неправильной работе и сокращению срока службы.
21. В случае появления коррозии, неприятного запаха или ненормальных явлений при первом использовании аккумуляторной батареи ее использование должно быть запрещено, и она должна быть возвращена в торговую точку.
22. Если на вашей коже или одежде остались пятна от жидкости, выделяющейся из аккумуляторной батареи, то промойте их чистой водой.
23. Если газонокосилка не используется в течение длительного периода времени, то для сохранности функциональности аккумуляторной батареи ее необходимо полностью зарядить.

ФУНКЦИИ ПУЛЬТА ДИСТАНЦИОННОГО УПРАВЛЕНИЯ



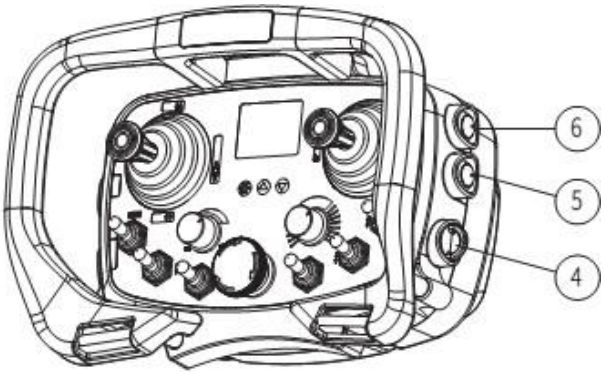

1. **КНОПКА ВКЛЮЧЕНИЯ ПУЛЬТА ДУ**

Нажмите и удерживайте кнопку в течение 2с для включения пульта ДУ и приветственный логотип появится на дисплее.

2. **КНОПКА ВЫКЛЮЧЕНИЯ ДВИГАТЕЛЯ**

При нажатии на кнопку на дисплее автоматически отображается интерфейс отображения двигателя, и двигатель выключится.

3. **КНОПКА ВКЛЮЧЕНИЯ ДВИГАТЕЛЯ**

При нажатии на кнопку на дисплее автоматически отображается интерфейс отображения двигателя (длительное нажатие этой кнопки позволяет включить подачу топлива и питания. Выключить двигатель можно только после его полной активации нажатием кнопки).

4. **КЛЮЧ ПУЛЬТА ДУ**

Необходимо вставить ключ для правильной работы пульта ДУ.

5. **КНОПКА УПРАВЛЕНИЯ ДРОССЕЛЬНОЙ ЗАСЛОНКОЙ ДВИГАТЕЛЯ (СНИЖЕНИЕ СКОРОСТИ ВРАЩЕНИЯ КОЛЕНЧАТОГО ВАЛА ДВИГАТЕЛЯ)**

Эта функция предназначена только для устройств, имеющих ДВС, после нажатия кнопки дисплей автоматически переключится на интерфейс отображения управления дроссельной заслонки.

6. **КНОПКА УПРАВЛЕНИЯ ДРОССЕЛЬНОЙ ЗАСЛОНКОЙ ДВИГАТЕЛЯ (УВЕЛИЧЕНИЕ СКОРОСТИ ВРАЩЕНИЯ КОЛЕНЧАТОГО ВАЛА ДВИГАТЕЛЯ)**

Эта функция предназначена только для устройств, имеющих ДВС, после нажатия кнопки дисплей автоматически переключится на интерфейс отображения управления дроссельной заслонки.

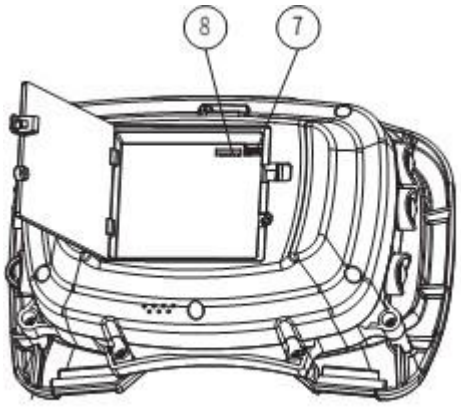

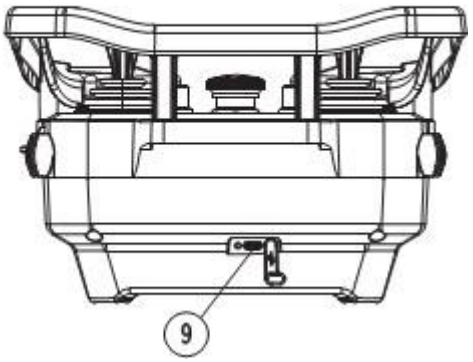

7. **РАЗЪЕМ ДЛЯ ЗАРЯДКИ**

Разъем для подключения кабеля зарядки элементов питания.

8. **РАЗЪЕМ ДЛЯ ПОДКЛЮЧЕНИЯ КАБЕЛЯ ДЛЯ ОБНОВЛЕНИЙ**

Через данный разъем производится обновление программного обеспечения пульта ДУ.

9. **РАЗЪЕМ ДЛЯ ЗАРЯДКИ (ТИП С)**

Для зарядки пульта ДУ.

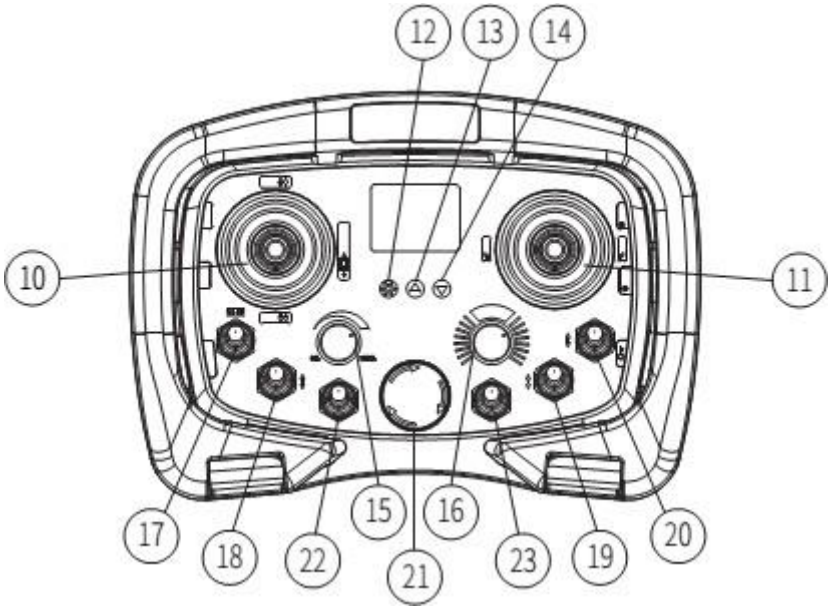

10. РЫЧАГ ХОДА ВПЕРЕД-ЗАДНИЙ ХОД

С помощью данного рычага газонокосилка перемещается вперед или задним ходом.

11. РЫЧАГ ПОВОРОТА ВПРАВО-ВЛЕВО

С помощью данного рычага газонокосилка поворачивает вправо или влево.

12. УСТАНОВОЧНАЯ КНОПКА

Определяют параметры функционала.

13. КНОПКА НАСТРОЙКИ ДИСПЛЕЯ (УВЕЛИЧЕНИЕ)

Переключите параметры отображения на панели отображения.

14. КНОПКА НАСТРОЙКИ ДИСПЛЕЯ (УМЕНЬШЕНИЕ)

Переключите параметры отображения на панели отображения.

15. РЕГУЛЯТОР И КНОПКА ИЗМЕНЕНИЯ СКОРОСТИ ПЕРЕДВИЖЕНИЯ

При нажатии кнопки дисплей автоматически переключает интерфейс на отображение скорости передвижения. При повороте регулятора вправо происходит увеличение скорости; влево - уменьшение скорости. (Значение скорости составляет 0%~100%).

16. РЕГУЛЯТОР И КНОПКА КАЛИБРОВКИ

При нажатии кнопки дисплей автоматически переключится на интерфейс калибровки движения по прямой линии. При повороте регулятора вправо увеличивается значение калибровки. Поверните влево и вычтите значение калибровки. (Значение калибровки составляет -60%~+60%).

17. ТУМБЛЕР ВКЛЮЧЕНИЯ РАБОЧЕГО ОСВЕЩЕНИЯ (ФАР)

При перемещении тумблера вверх происходит включение рабочего освещения (фар), также загорается индикаторная лампочка на дисплее. При перемещении тумблера вниз рабочее освещение выключится и индикаторная лампочка на дисплее исчезнет.

18. ТУМБЛЕР ВКЛЮЧЕНИЯ ПРИВОДА НОЖА

При перемещении тумблера вверх происходит включение привода ножа, при перемещении тумблера вниз – выключение привода ножа.

19. ТУМБЛЕР УПРАВЛЕНИЯ ПОДЪЕМОМ ЗАЩИТНОГО КОЖУХА КОСИЛКИ

При перемещении тумблера вверх происходит подъем защитного кожуха, при перемещении тумблера вниз кожух также опускается. При перемещении тумблера вверх или вниз дисплей автоматически переключится на интерфейс подъема защитного кожуха.

20. ТУМБЛЕР РЕГУЛИРОВКИ ВЫСОТЫ РЕЖУЩЕЙ ДЕКИ

При перемещении тумблера вверх происходит подъем режущей деки, при перемещении тумблера вниз режущая дека опускается. При перемещении тумблера вверх или вниз дисплей автоматически переключится на интерфейс подъема режущей деки.

21. КНОПКА АВАРИЙНОЙ ОСТАНОВКИ

При нажатии на кнопку дисплей автоматически переключится на интерфейс аварийной остановки,

и газонокосилка также остановится. При повороте переключателя в нужном направлении примерно на 45° газонокосилка возобновляет работу.

22. ТУМБЛЕР ВКЛЮЧЕНИЯ ПЕРЕДВИЖЕНИЯ

При переключении тумблера вверх включаются функции управления передвижением вперед, задний ход, повороты направо и налево. При переключении тумблера вниз выключаются все функции передвижения (по заводской настройке тумблер по умолчанию в положении «выключено»).

23. СВОБОДНЫЙ ТУМБЛЕР, ФУНКЦИЯ ЕЩЕ НЕ ОПРЕДЕЛЕНА

ПРИМЕЧАНИЕ: Полнофункциональный пульт дистанционного управления оснащен всеми перечисленными выше компонентами; в стандартном пульте дистанционного управления не будет переключателей 18, 19, 22, 23, которые необходимо выбрать позже.

ПРОЦЕДУРА ЗАМЕНЫ НОЖА

ПОМНИТЕ: обязательно отключите двигатель перед заменой ножа.

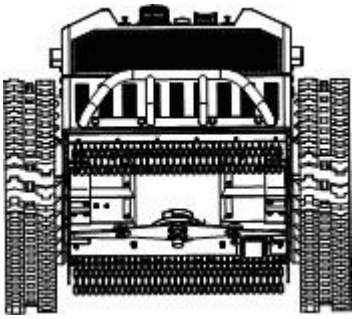

Начало процедуры замены ножа.

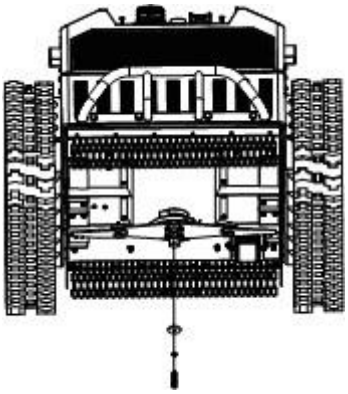

Открутите центральный винт 7/16-20UNF вместе с сопутствующими компонентами и прижимную пластину с центрального вала.

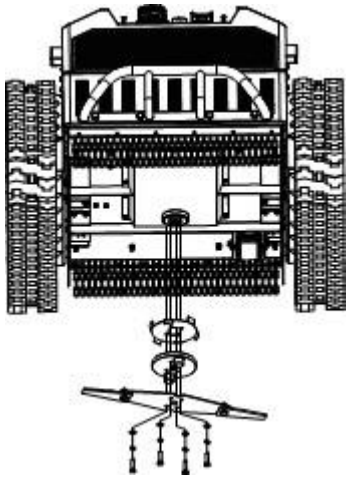

Открутите 4 шестигранных винта M10, пружинные шайбы и прокладки.



Снимите нож.



Открутите винт и гайку, снимите шайбы и болты для снятия подвижных наконечников. Теперь замена ножей завершена.

ПРИМЕЧАНИЕ: перед установкой ножа нанесите небольшое количество резьбового герметика на винты.

Запрещено находиться спереди и сзади газонокосилки при ее эксплуатации, как показано далее.

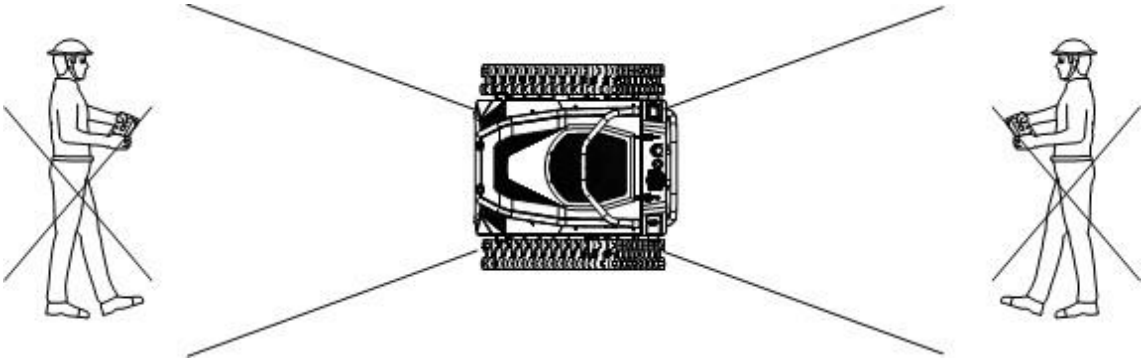

КОДЫ ОШИБОК И ИХ ЗНАЧЕНИЕ
При возникновении неисправности устраните ее в соответствии с кодом ошибки.

Коды ошибок:

При использовании газонокосилки, если отображаются следующие коды, вы можете воспользоваться соответствующими советами по устранению неисправностей, чтобы провести техническое обслуживание или обработку.

КОД ОШИБКИ	СОДЕРЖАНИЕ ОШИБКИ	СПОСОБ УСТРАНЕНИЯ НЕИСПРАВНОСТИ
E001	Нестабильное напряжение	Проверьте правильность подключения управляющей катушки контактора, если контактор не замыкается полностью
E002	Ошибка датчика тока	Выполните цикл включения питания; если проблема не устраняется, замените соответствующий PCBA
E004	Защита среднего тока	Разблокировка с помощью дистанционного рычага/старт стоп/включение питания
E004	Неисправность датчика Холла	1 Проверьте подключение клеммы Холла. Осторожно потяните за провода клеммы, чтобы убедиться, что они не оборваны. Проверьте металлические контакты клеммы на наличие ржавчины или деформации. После повторного подключения снова включите газонокосилку и проверьте, устранена ли неисправность 2. Поменяйте местами клеммы Холла левого и правого электродвигателей (соедините их перекрестно). Если по–прежнему отображается та же ошибка, что и при исходном положении клемм Холла, это указывает на то, что датчик Холла внутри двигателя поврежден или имеет плохой контакт - в этом случае замените электродвигатель.
E005	Защита от пиковой перегрузки по току или неисправность транзистора MOSFET	Выполните цикл включения питания; если проблема не устраняется, замените соответствующий PCBA
E006	Защита от блокировки ротора	Разблокировка с помощью дистанционного рычага/старт стоп/включение питания
E008	Недостаточное напряжение / высокое напряжение	Проверьте фактическое напряжение с помощью пульта дистанционного управления или мультиметра: Низкое напряжение → зарядите аккумуляторную батарею. Нормальное напряжение → Неисправна схема определения напряжения на печатной плате, замените PCBA. Высокое напряжение → неисправна аккумуляторная батарея или слишком высокая мощность генератора, замените аккумуляторную батарею или генератор.
E009	Перегрев	1.Обычный перегрев: дайте газонокосилке остыть перед последующей эксплуатацией. Ошибка исчезнет.

		2. Ненормальный перегрев: Отсоедините датчик температуры от двигателя, затем повторите цикл включения питания. Если ошибка исчезнет, значит неисправен датчик температуры и его необходимо заменить.
E010	Ошибка обмена сигналами (модуль 2.4G /гироскоп/аккумуляторная батарея/нож)	1. Система связи и коммуникации между основной панелью управления и пультом дистанционного управления: выполните повторное сопряжение (привязку) устройств 2. Система связи и коммуникации между основной панелью управления и чипом гироскопа: выполните повторную калибровку гироскопа 3. Система связи и коммуникации между основной платой управления и блоком аккумуляторных батарей: проверьте клеммные соединения (только для электрических моделей) 4. Система связи и коммуникации между основной платой управления и основной платой управления ножа: проверьте клеммные соединения (только для электрических моделей)
E015	Обнаружение переворота гироскопа	Нажмите на джойстик, чтобы устранить неисправность, как только угол наклона упадет ниже 40 °.
E016	Низкий уровень заряда пульта ДУ	Ошибка автоматически исчезнет через 15 секунд, но элементы питания необходимо зарядить.
E017	Неисправность тормоза диска	Выключите и включите питание. Если неисправность не устраняется, это указывает на проблему с тормозом диска. Проверьте предохранитель, отвечающий за тормоз, и разъемы или вручную снимите тормоз диска для проверки

Индикатор неисправности: индикатор неисправности мигает дважды подряд на дисплее – первое мигание указывает на местоположение неисправности, а второе - на содержание ошибки.

Первое мигание: местоположение неисправности	
Мигает 0 раз	Основная система
Мигает 1 раз	Основной нож
Мигает 2 раза	Левый электродвигатель
Мигает 3 раза	Правый электродвигатель
Мигает 4 раза	Электродвигатель подъема
Мигает 5 раз	Электродвигатель дроссельной заслонки
Мигает 6 раз	Система подсветки панели

Второе мигание: содержание ошибки	
Мигает 1 раз	Аварийное отключение питания
Мигает 2 раза	Ошибка датчика тока
Мигает 3 раза	Неисправность МОП-транзистора
Мигает 4 раза	Защита от среднего тока или неисправность датчика Холла
Мигает 5 раз	Защита от перегрузки по току
Мигает 6 раз	Защита от блокировки ротора

Мигает 7 раз	Защита от потери фазы
Мигает 8 раз	Недостаточное напряжение / высокое напряжение
Мигает 9 раз	Перегрев
Мигает 10 раз	Ошибка обмена сигналами (модуль 2.4G /гироскоп/аккумуляторная батарея/нож)
Мигает 11 раз	Ошибка ЭСППЗУ (EEPROM)
Мигает 12 раз	Сбой определения фазы
Мигает 13 раз	Ошибка программирования
Мигает 14 раз	Неисправность связи с модулем гироскопа
Мигает 15 раз	Переворот гироскопа
Мигает 16 раз	Сигнализация дистанционного запуска при низком заряде аккумуляторной батареи
Мигает 17 раз	Ошибка тормоза диска

ПРАВИЛА ТЕХНИКИ БЕЗОПАСНОСТИ

Ознакомьтесь с правилами техники безопасности для правильной эксплуатации газонокосилки, а также научитесь быстро отключать двигатель в случае возникновения опасной ситуации при несоблюдении соответствующих предупреждений и инструкций, что может привести к пожару или травмам персонала.

- Запрещено допускать до эксплуатации газонокосилки детей или лиц, незнакомых с данным руководством пользователя; местные правила могут ограничивать возраст оператора.
- Запрещено допускать до эксплуатации газонокосилки операторов в состоянии физической усталости или недомогания, а также находящихся под воздействием наркотиков, алкоголя или чего-либо еще, что ухудшает его способность к суждению.
- Запрещено перевозить людей или предметы на газонокосилке.
- Оператор или владелец несут ответственность за безопасность других лиц. Оператор несет ответственность за оценку потенциальных рисков, связанных с эксплуатацией газонокосилки в рабочей зоне, в которой планируется работа, и за принятие всех необходимых мер предосторожности для обеспечения своей собственной безопасности и безопасность других людей, особенно на склонах или неровных, скользких поверхностях.
- Если газонокосилка была продана или передана в аренду другому лицу, убедитесь, что оператор ознакомился с соответствующими положениями данного руководства.

СРЕДСТВА ИНДИВИДУАЛЬНОЙ ЗАЩИТЫ

- Надевайте соответствующую рабочую одежду, защитную обувь (с нескользящей подошвой) и длинные брюки. Запрещено производить эксплуатацию газонокосилки босиком или в сандалиях. Также наденьте средства защиты органов слуха.
- Запрещено надевать шарфы, рубашки, ожерелья, браслеты или одежду с подвесками.
- Если у вас длинные волосы, рекомендуется их собрать в пучок.

РАБОЧАЯ ЗОНА / ГАЗОНОКОСИЛКА

- Тщательно осмотрите всю рабочую зону и удалите весь мусор, который мог быть выброшен из-под газонокосилки под воздействием ее ножа, или предметы, контакт с которыми может привести к повреждению режущей деки, такие как камни, провода и т.д.

ДВИГАТЕЛЬ ВНУТРЕННЕГО СГОРАНИЯ: ТОПЛИВО
ОПАСНОСТЬ! ТОПЛИВО ЛЕГКО ВОСПЛАМЕНЯЕТСЯ

- Храните топливо в безопасном месте, вдали от источников яркого света или тепла.
- Убедитесь, что на канистрах для топлива и в местах хранения топлива нет скошенной травы, листьев или смазки.
- Храните топливо в недоступном для детей месте.
- Не курите при заправке или обращении с топливом.
- Пожалуйста, используйте воронку для заправки топлива на открытых площадках.
- Не вдыхайте выхлопные газы.
- Не снимайте крышку топливного бака и не производите заправку при работающем или прогретом двигателе.
- Медленно открывайте крышку топливного бака, чтобы постепенно снизить внутреннее давление.
- Никогда не подносите к вентиляционному отверстию топливного бака источники открытого пламени.
- При утечке топлива не пытайтесь запустить двигатель, переместите газонокосилку на другое место. Предпримите все возможные действия для предотвращения воспламенения до тех пор, пока топливо не испарится и не рассеется.
- Немедленно удалите все разлитое топливо с газонокосилки или пола.
- Надежно закрутите крышку топливного бака.
- Двигатель необходимо запускать на расстоянии не менее 10 метров от заправочной станции.
- Если топливо попало на одежду, замените ее перед запуском двигателя.

ТЕХНИЧЕСКОЕ ОБСЛУЖИВАНИЕ

- Не производите эксплуатацию газонокосилки с изношенными или поврежденными компонентами. Неисправные или изношенные компоненты необходимо незамедлительно заменять.
- Регулярно проверяйте газонокосилку на наличие утечек масла или топлива, чтобы избежать возникновения пожара. Будьте осторожны при разборке газонокосилки, чтобы ваши пальцы не попали между подвижными частями режущей деки и неподвижными частями газонокосилки.
- После завершения работы очистите режущую деку и корпус газонокосилки от грязи и скошенной травы.
- При длительной эксплуатации газонокосилки меняйте масло один раз в неделю.

ПРИМЕЧАНИЕ: При любом техническом обслуживании газонокосилки важно отключить питание газонокосилки, надеть защитные перчатки и соблюдать осторожность во избежание случайных травм, связанных с ножом!

ЗАМЕНА МОТОРНОГО МАСЛА В ДВИГАТЕЛЕ 390 СМ^3

1. Используйте моторное масло 15W-40.
2. Произведите первую замену моторного масла через первые 20 ч эксплуатации.
3. Производите замену моторного масла каждые 40 ч эксплуатации. Проверяйте уровень моторного масла каждые 20 ч эксплуатации. Если уровень масла ниже допустимого, то долейте масло.

4. Смазочный материал в корпусах бортовых редукторов следует менять в первый раз через 1 месяц, а затем каждые 3 месяца. Уплотнительную прокладку не требуется заменять, если только не произошла утечка смазочного материала или редуктор не был разобран для ремонта.
5. Для продления срока службы двигателя рекомендуемый максимальный рабочий угол наклона составляет ≤20°. (Склон: 36,4°).
6. При буксировке газонокосилки скорость буксировки должна быть <3 км/ч.

ХРАНЕНИЕ

- Не храните газонокосилку с топливом в топливном баке в помещении, где пары топлива могут достичь источников открытого огня.
- Во избежание возгорания не храните ее вместе с другими предметами.

ЗАЩИТА ОКРУЖАЮЩЕЙ СРЕДЫ

- Строго соблюдайте местные законы об охране окружающей среды.
- Перерабатывайте или утилизируйте отходы, такие как отработанное масло.
- Строго соблюдайте местные правила утилизации отходов.
- После списания газонокосилки на утилизацию не выбрасывайте ее, а доставьте на предприятие по утилизации отходов в соответствии с местными правилами.

ОБСЛУЖИВАНИЕ

- Используйте только оригинальные запасные части, рекомендуемые заводом-изготовителем. Это обеспечит безопасность обслуживаемой газонокосилки.
- Поврежденную аккумуляторную батарею запрещено ремонтировать; она может быть отремонтирован только производителем или уполномоченным им сервисным центром.
- Для инструментов, работающих на аккумуляторных батареях:
  A) соблюдайте инструкции по зарядке аккумуляторных батарей, температурные ограничения при использовании и хранении инструментов и аккумуляторных батарей, а также рекомендуемые диапазоны температур при зарядке.
  B) Для инструментов аккумуляторного типа, использующих съемные или сдвоенные аккумуляторные батареи: соблюдайте инструкции по использованию соответствующих аккумуляторных батарей согласно классу категории, серии или эквиваленту.
  C) Соблюдайте инструкции по правильному подбору зарядного устройства в соответствии с типом и классу инструмента.

РАБОЧАЯ ЗОНА

- Все процедуры по включению газонокосилки и начала эксплуатации должны выполняться на открытом воздухе или в хорошо проветриваемом помещении.
- При включении двигателя газонокосилки не допускайте попадания выхлопных газов из выпускного отверстия на легковоспламеняющиеся материалы.
- Запрещено использовать газонокосилку во взрывоопасной среде с легковоспламеняющимися жидкостями, газами или порошками.
- Производите эксплуатацию газонокосилки только днем или в условиях хорошего искусственного освещения.
- Не подпускайте людей, детей и животных в рабочую зону и поручите другим взрослым присматривать за детьми, находящимися поблизости.
- Не используйте газонокосилку для кошения мокрой травы в дождливые дни или во время грозы.
- Обратите внимание на холмы, низменности, склоны и другие препятствия, которые могут

ухудшить обзор и наблюдение за газонокосилкой.

- Будьте осторожны при использовании газонокосилки вблизи оврагов, канав или насыпей, неосторожное использование может привести к ее опрокидыванию.
- На склонах необходимо соблюдать особую осторожность, чтобы предотвратить опрокидывание или потерю управления. Основными причинами потери управления являются:
  - Недостаточное сцепление с поверхностью;
  - Слишком высокая скорость передвижения;
  - Уклон более 30 градусов;
  - Использование газонокосилки, не соответствующей рабочим задачам;
  - Недостаточное внимание к поверхности, особенно к склонам;
  - Неправильная эксплуатация газонокосилки в качестве трактора.

ЭКСПЛУАТАЦИЯ

- Будьте предельно сосредоточены и не отвлекайтесь при работе с пультом дистанционного управления;
- При включении и эксплуатации газонокосилки всегда держите руки и ноги подальше от режущей деки;
- Соблюдайте безопасное расстояние от отверстия выхлопной трубы;
- Никогда не прикасайтесь к компонентам двигателя, которые нагреваются во время работы, так как это может привести к ожогам;
- Во избежание возгорания не оставляйте газонокосилку в высокой траве при работающем двигателе.



В случае поломки или несчастного случая во время эксплуатации, пожалуйста, немедленно выключите двигатель и заберите газонокосилку из рабочей зоны для предотвращения возгорания и ее дальнейшего повреждения. В случае получения травмы самим оператором или третьими лицами незамедлительно примите меры по оказанию первой медицинской помощи. Удалите весь мусор, который может привести к травмам людей или животных.

ОГРАНИЧЕНИЯ ЭКСПЛУАТАЦИИ

- Запрещено производить эксплуатацию газонокосилки, если защитный кожух поврежден, отсутствует или установлен неправильно.
- Запрещено производить эксплуатацию газонокосилки без установленных принадлежностей /инструментов.
- Запрещено ослаблять, отключать, разбирать и вмешиваться в работу установленных устройств безопасности.
- Никогда не используйте малогабаритную газонокосилку для выполнения тяжелых работ, используйте технику соответствующей мощности.
- Запрещено использовать газонокосилку на дорогах общего пользования без получения соответствующего разрешения. Также запрещен проезд по частным территориям.

ХРАНЕНИЕ

- Для обеспечения безопасной эксплуатации и высокой производительности газонокосилки следите за своевременным проведением технического обслуживания и соблюдением условий правильного хранения.



ПОСЛЕПРОДАЖНОЕ ОБСЛУЖИВАНИЕ

Если у вас возникнут какие-либо проблемы во время эксплуатации газонокосилки, пожалуйста, незамедлительно свяжитесь с нами, наша профессиональная команда готова ответить на ваши вопросы и решить любые проблемы. Производите ремонт и техническое обслуживание только в авторизованном сервисном центре с использованием оригинальных запасных частей для обеспечения безопасной эксплуатации газонокосилки.



ОГОВОРКА

Завод-изготовитель оставляет за собой право вносить технические усовершенствования в продукцию, описанную в данном руководстве пользователя. Если есть какие-либо несоответствия между графическими изображениями и текстовыми описаниями в данном руководстве пользователя и реальной продукцией, пожалуйста, обратитесь к фактической продукции!

СПЕЦИФИКАЦИЯ ГАЗОНОКОСИЛКИ

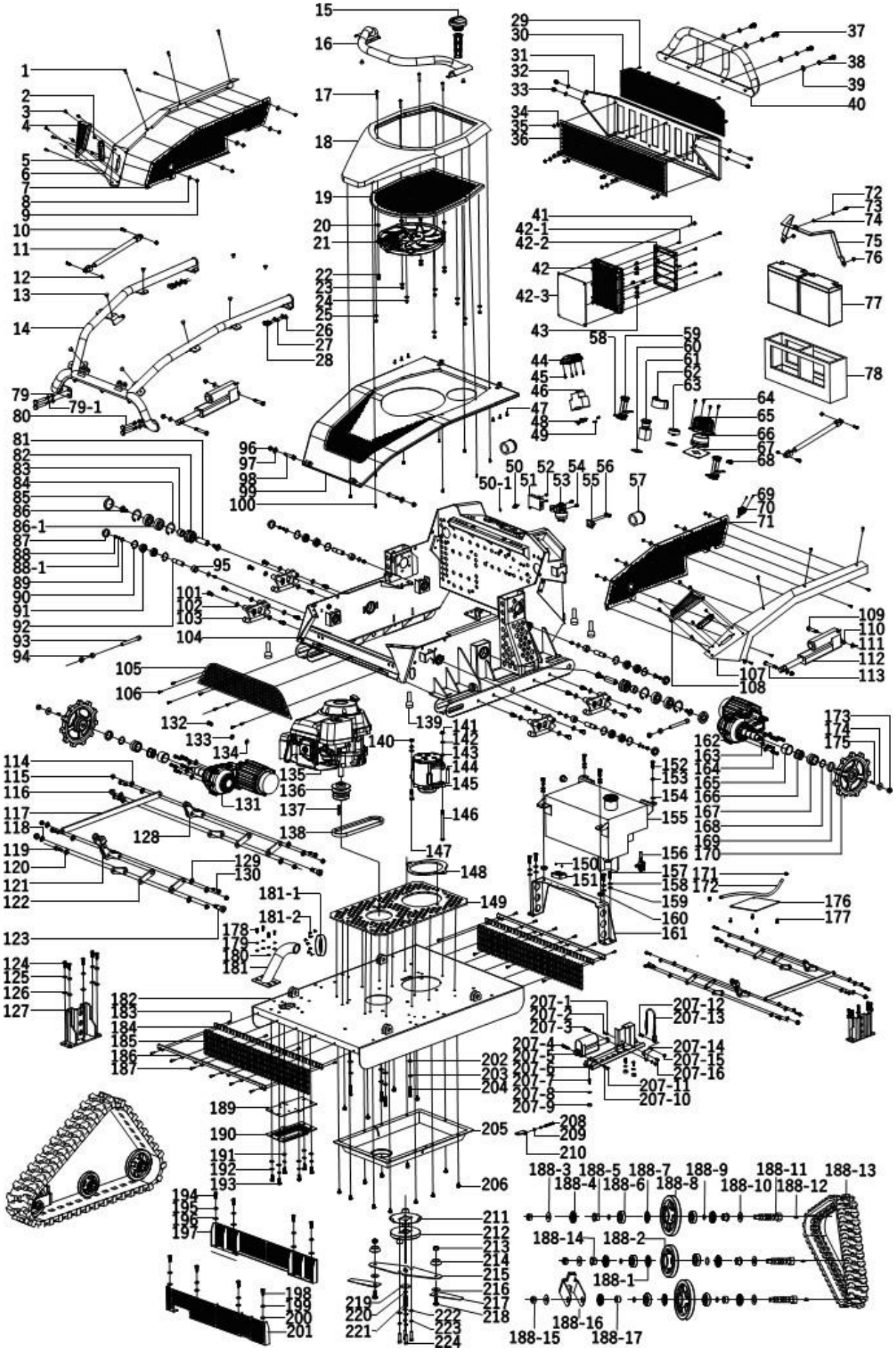

№	НАИМЕНОВАНИЕ	АРТИКУЛ	КОЛ-ВО
1	M6*16 винт	3100000010039	16
2	M4x16 винт	3103000192000	4
3	M5 * 12 * 10 винт	3100111032000	8
4	Стекло правой фары	3060100056910	1
5	Светодиодная фара	4010900054400	2
6	Правый боковой кожух	3020400056100	1
7	Правый вентилируемый кожух	3020400059200	1
8	6*12*1,5 прокладка	3140100280000	10
9	M6 гайка	3103000143500	10
10	M8x25 винт	3103000143800	4
11	Газовый упор	3020101773000	2
12	M8 гайка	3120801400000	4
13	Амортизирующая прокладка	3092301652000	10
14	Защитный каркас	3020400281000	1
15	Крышка горловины топливного бака	3010600890000	1
16	Рукоятка	3020400273000	1
17	M6*1,0*25 винт	3100110350002	4
18	Кожух	3020400262000	1
19	Вентилируемый кожух	3020400251000	1
20	Амортизирующая прокладка	3092301651000	4
21	Вентилятор	3010000151000	1
22	6*12*1,5 прокладка	3140100280000	4
23	M6 гайка	3103000143500	4
24	M5 гайка	3103000143700	7
25	M5 * 14 * 2,0мм прокладка	3013100422000	7
26	10 * 20 * 2 прокладка	3140100331000	4
27	M10 шайба	3150401451000	4
28	M10 * 1,5 * 30 винт	3100110153000	4
29	M6 * 12 винт	3100110180000	5
30	Верхняя защитная решетка	3020400241100	1
31	Боковой кожух	3020400240100	1
32	Ø6 * Ф 14 * толщина 1,5 прокладка	3150002700000	4
33	M6 * 1 * 20 винт	3100000010014	4
34	M5 * 14 * 2,0мм прокладка	3013100422000	8
35	M5 гайка	3103000143700	8
36	Нижний вентилируемый кожух	3020400242100	1
37	M10 * 25 винт	3100000010027	4
38	M10 шайба	3150401451000	4
39	10 * 22 * 2 прокладка	3140100330000	4
40	Защитный бампер	3060100064211	1
41	M5x0,8 * 40 винт	3100000010040	4
42	Контроллер	4010100473100	1
42-1	M4 * 0,7 * 12 винт	3100110043000	16
42-2	Верхняя пластина	3010700310003	1

42-3	Теплопроводящая силиконовая накладка платы управления	3092300121000	1
43	M5 * 12 винт	3100110042000	8
44	Кожух	3020100896100	1
45	ST4 * 12 винт	3100000010002	4
46	Автоматический выключатель	2180900981000	1
47	M5 * 12 * 10 винт	3100111032000	6
48	Направляющая автоматического выключателя	3020101652101	1
49	M5 * 12 * 10 винт	3100111032000	2
50	Диод	2030000008300	1
50-1	M6 шайба	3150401430000	1
51	Блок защиты	2130000100000	1
Внутренняя коробка предохранителей	150A	2130000200000	1
	100A	2130000400000	2
	Медный соединительный элемент	3020100110720	1
52	M4*10 винт	3100111033000	2
53	Реле	2181000100000	1
54	M6x16 болт	3100111031400	2
55	Заземляющий стержень	2180800080000	1
56	M5 * 12 * 10 винт	3100111032000	2
57	M48 водонепроницаемый соединитель проводов	3020102104920	2
58	Фиксатор	3020100101100	2
59	M5 * 14 винт	3100111162000	8
60	Двусторонняя клейкая губчатая прокладка EVA	3090100145100	2
61	Кнопка аварийной остановки	3020100895100	1
62	Защитный кожух	3020100897000	1
63	Антенна	2070100010000	1
64	M5 * 12 * 10 винт	3100111032000	4
65	Защитный кожух	3020100137000	1
66	Проблесковый маячок	4010900054200	1
67	Водонепроницаемая прокладка	3020100137100	1
68	Кнопка сопряжения	3012000110000	1
69	M3 * 10 винт	3105201330000	2
70	Разъем для ЗУ	2181000050000	1
71	Левый вентилируемый кожух	3020400058300	1
72	M6 шайба	3150401430000	1
73	M6 * 16 винт	3104200102200	1
74	6*12*1,5 прокладка	3140100280000	1
75	Держатель АКБ	3020100158120	1
76	M6 гайка	3103000143500	2
77	12V20AH свинцово-кислотная АКБ	5030500080000	2
78	Отсек АКБ	3020100110661	1
79	10 * 20 * 2 прокладка	3140100331000	4
79-1	M10 шайба	3150401451000	4
80	M10 * 55 винт	3100000010041	4

81	Направляющая	3020100421000	2
82	Ролик направляющий	3020101653000	2
83	Ø20,5x Ø28,5x16,5 втулка	3091101061000	2
84	Ø47мм * 1,5мм пружинное кольцо	3080000120000	4
85	Ø47 * 10 сальник	3092300223100	2
86	Винт	3030500048200	4
86-1	Ø20 * Ø47 * 14 подшипник	3120100060000	4
87	Сальник	3092300223000	4
88	M8*20 винт	3105201220000	8
88-1	M8 шайба	3150401440000	4
89	M8 * 22 * 2 прокладка	3140100283000	8
90	Пружинное кольцо	3080000090000	8
91	6202 подшипник	3120100070000	8
92	Соединительный вал	3051000400000	4
93	M12 * 120 винт	3100111024000	2
94	M12 гайка	3010600802000	4
95	Ø16,5x Ø24x19 втулка	3051000500000	4
96	M8 гайка	3120801400000	2
97	8 * 16 * 1 прокладка	3140100415000	2
98	Винт 10 * 40-M8	3105201451300	2
99	Верхняя крышка	3060100681000	1
100	M5 * 12 * 10 винт	3100111032000	9
101	M10 * 20 винт	3105201260000	16
102	10 * 22 * 2 прокладка	3140100330000	16
103	Нижняя направляющая гусеницы	3020100117304	4
104	Сварная рама	3020400063000	1
105	Передний вентилируемый кожух	3020400057100	1
106	M6 * 12 винт	3100110180000	8
107	Левый кожух	3020400055100	1
108	Стекло левой фары	3060100056810	1
109	Ø10 * M8 * 35 винт	3100000027000	2
110	8 * 16 * 1 прокладка	3140100415000	4
111	M8 гайка	3120801400000	4
112	Подъемный электрический толкатель	5040900023110	2
113	Винт 10 * M8 * 50	3100000028410	2
114	8 * 16 * 1 прокладка	3140100415000	12
115	M8 гайка	3120801400000	12
116	M12 гайка	3100111150007	4
117	Подъемная соединительная тяга	3020100118221	2
118	Шайба Ø12xØ24x3	3140100360000	4
119	10X16XM8 винт	3105201780000	4
120	10 * 25 * 3 прокладка	3140100332000	4
121	Крепеж 3	3022707065310	2
122	Крепеж 2	3022707065210	12
123	Ø16 * M12 * 25 винт	3100000029100	4
124	M8 * 1,25 * 25 винт	3105201233000	10

125	M8 шайба	3150401440000	10
126	8 * 16 * 2 прокладка	3140100340000	10
127	Кронштейн	3020101654100	2
128	Крепеж 1	3022707065110	2
129	10 * 22 * 2 прокладка	3140100330000	8
130	Винт Ø10XM8X20	3105201451800	8
131	Правый бесщеточный электродвигатель	5010900234000	1
132	Винт 5/16-18x3/4	3105201441000	1
133	M8 шайба	3150401440000	1
134	8 * 16 * 2 прокладка	3140100340000	1
135	ДВС	5010111836100	1
136	Шкив двигателя	3020100110500	1
137	Шпонка	3020100110640	1
138	Приводной ремень	3092300381000	1
139	Амортизирующая прокладка	3020100110852	4
140	M10 гайка	3100111150006	1
141	M10 гайка	3100111150006	1
142	M10 шайба	3150401451000	2
143	10 * 22 * 2 прокладка	3140100330000	2
144	Крепеж генератора	3020100110510	1
145	Генератор	5040900054000	1
146	M10 * 160 винт	3100111010000	1
147	M10 * 55 винт	3100000010030	1
148	Пластина	3020100126200	1
149	Установочная плита ДВС	3020100181100	1
150	M3 * 6 винт	3101100301000	2
151	Таймер	2060000130000	1
152	M8 * 1,25 * 25 винт	3103000191000	4
153	M8 шайба	3150401440000	4
154	8 * 16 * 2 прокладка	3140100340000	4
155	Топливный бак	3020100128310	1
156	Топливный краник	2180900970000	1
157	M8 * 1,25 * 25 винт	3103000191000	4
158	M8 шайба	3150401440000	4
159	8 * 16 * 2 прокладка	3140100340000	4
160	30 * 10 * 8 амортизирующая прокладка	3092301600000	2
161	Кронштейн топливного бака	3020100127230	1
162	Левый бесщеточный электродвигатель	5010900233000	1
163	M8 шайба	3150401440000	10
164	M8 * 35 винт	3105201231000	10
165	Ø 45 * Ø 39 * 30 втулка 4	3020100165102	2
166	Втулка	3020100165105	2
167	Игольчатый подшипник	3130028271000	2
168	Кольцо	3010620080000	2
169	Сальник	3020100110880	2
170	Приводная звездочка	3020100110810	2

171	Зажим для масляного патрубка	3080000100000	2
172	Масляный патрубок	3090200260000	0.3
173	M12 гайка	3100111150007	2
174	12 * 30 * 3 прокладка	3140100350000	2
175	Шпонка	3020100110650	2
176	Изоляционная плита	3060100075600	1
177	M6 * 10 болт	3100000025000	4
178	M5 * 16 винт	3100200170000	4
179	M5 шайба	3150401460000	4
180	M5 * 14 * 2,0мм прокладка	3013100422000	4
181	25"-390см3- выхлопная труба	3020100128720	1
181-1	Соединитель выхлопной трубы	3030500028100	1
181-2	M4 * 8 винт	3100000010001	8
182	Сварная конструкция	3020100118680	1
183	M5 * 0,8 * 10 винт	3105200262200	8
184	Фиксирующая планка	3020100157110	2
185	Металлическая цепь	3020100110710	64
186	Прижимная планка A	3020100156110	2
187	M5 * 16 винт	3100200170000	12
188	Гусеница	7011600225009	1
188-1	Кольцо ролика 130	3020100139000	2
188-2	Ролик направляющий	3020100800000	2
188-3	M14 * внешн Ø37 * толщина 3мм прокладка	3140100132000	6
188-4	Сальник	3120100050000	12
188-5	Опорный блок 3	3020100850000	4
188-6	Ø20 * Ø47 * 14 подшипник	3120100060000	12
188-7	Кольцо ролика 160	3020100141000	4
188-8	Ролик 160	3020100790000	4
188-9	Кольцо	3020101820000	12
188-10	Регулировочное кольцо	3140100131000	6
188-11	Ось опорного ролика	3051001180000	6
188-12	Тавотница	3170300000000	6
188-13	Гусеница	3020100783000	2
188-14	Опорный блок 2	3020100840000	4
188-15	M14 гайка	3100111061000	6
188-16	Кронштейн регулировки натяжения	3030336101000	2
188-17	Опорный блок 1	3020100110200	4
189	Огнеупорная сетка	3010900560106	1
190	Защитный кожух	3010106031200	1
191	8 * 16 * 2 прокладка	3140100340000	6
192	M8 пружинная шайба	3140100160000	6
193	M8×14 винт	3105201232100	6
194	M8 * 1,25 * 20 винт	3100000010056	4
195	M8 шайба	3150401440000	4
196	8 * 16 * 2 прокладка	3140100340000	4
197	Задний кожух	3020100183100	1

198	M8 * 1,25 * 20 винт	3100000010056	4
199	M8 шайба	3150401440000	4
200	8 * 16 * 2 прокладка	3140100340000	4
201	Передняя защитная пластина	3020100182400	1
202	10 * 20 * 2 прокладка	3140100331000	4
203	M10 пружинная шайба	3150401450000	4
204	M10 * 45 винт	3100110160000	4
205	Сварной нижний кожух	3020100167111	1
206	M6 * 12 винт	3100110180000	15
207-1	Шайба Ø15×Ø6×1	3149000001100	1
207-2	Шплинт	3060100020000	2
207-3	Винт 6XM5X16	3105201454000	1
207-4	Винт 6XM5X30	3100135000005	1
207-5	Электронный толкатель	5040900023210	1
207-6	Опора дроссельной заслонки	3020100123820	1
207-7	M6 * 20 винт	3109000002000	3
207-8	Ø6 * Ф 14 * толщина 1,5 прокладка	3150002700000	3
207-9	Амортизирующая прокладка	3092301651000	3
207-10	6*12*1,5 прокладка	3140100280000	2
207-11	M5 гайка	3103000143700	2
207-12	Ø6 * 8 * M5 винт	3100135000003	1
207-13	Трос управления дроссельной заслонкой	2070100031000	1
207-14	Крепление	3020100110093	1
207-15	M5 гайка	3103000143700	1
207-16	Палец	3060100010000	2
208	M6 * 65 винт	3105201670000	1
209	M6 гайка	3120001500000	2
210	Кронштейн регулировки натяжения	3020100118370	1
211	Выравнивающая пластина	3020100115200	1
212	Держатель ножа	3020100110490	1
213	M14 гайка	3100111061000	2
214	Шайба	3150401412000	2
215	Опорный нож	3020100111581	1
216	Шайба	3020100111113	2
217	Режущий наконечник	3020100773000	2
218	Винт	3020100110684	2
219	10 * 20 * 2 прокладка	3140100331000	4
220	M10 пружинная шайба	3150401450000	4
221	M10 * 45 винт	3100110160000	4
222	Прижимная пластина	3020101592100	1
223	Шайба	3150401420000	1
224	7/16-20 * 2 винт (американский стандарт)	3100110130000	1

СХЕМА ЭЛЕКТРИЧЕСКОЙ СИСТЕМЫ

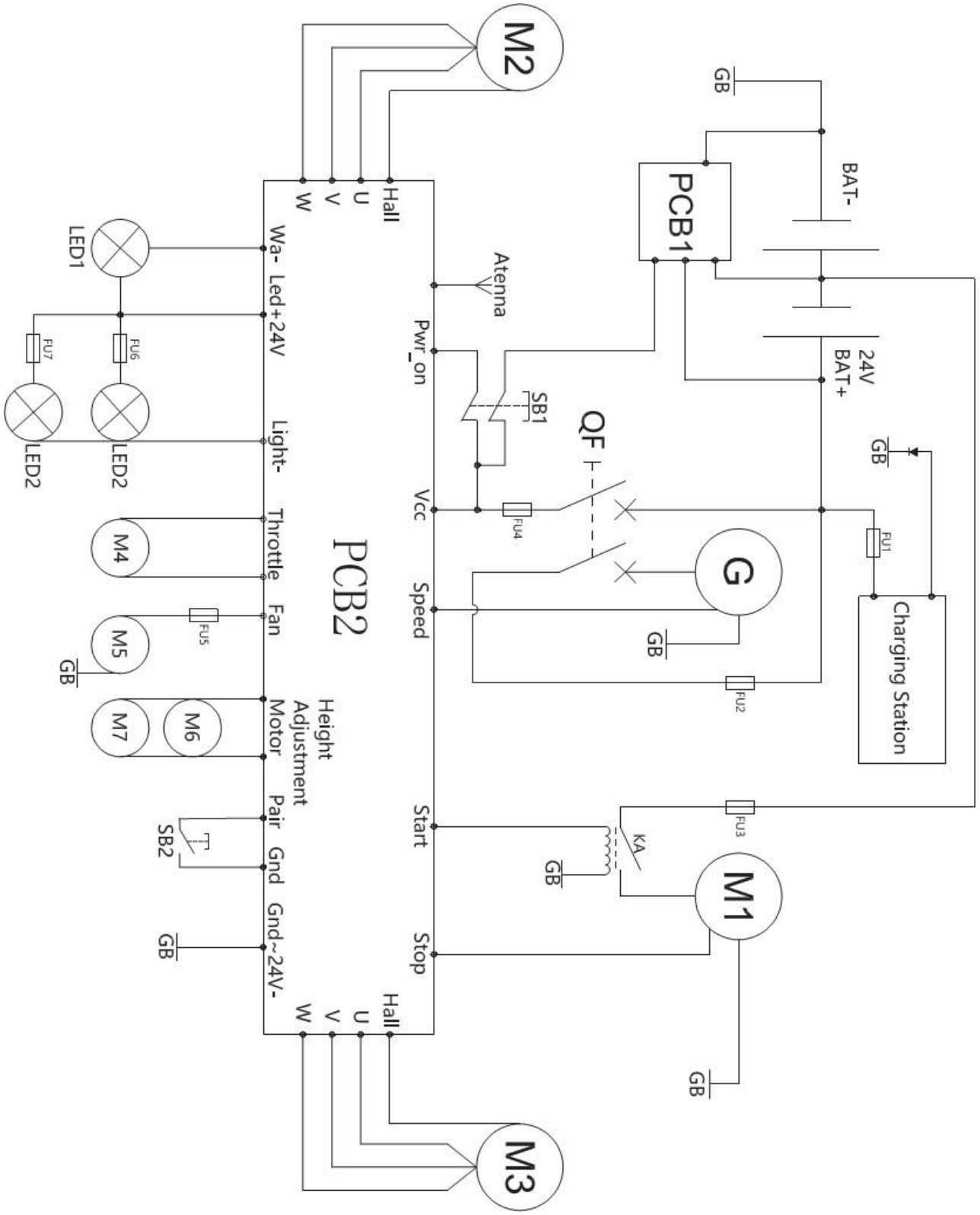

СИМВОЛ	НАИМЕНОВАНИЕ
M1	ДВС
M2	Левый приводной электродвигатель
M3	Правый приводной электродвигатель
M4	Электропривод дроссельной заслонки
M5	Вентилятор охлаждения

M6	Левый подъемный электропривод		
M7	Правый подъемный электропривод		
G	Генератор		
SB1	Кнопка аварийной остановки		
SB2	Кнопка сопряжения		
LED1	Проблесковый маячок		
LED2	Рабочее освещение		
PCB1	Эквалайзер заряда аккумуляторной батареи		
PCB2	Плата управления 3в1		
QF	NXB-63/D63/2P		
GB	Блок заземления		
KA	Реле включения		
ПЛАВКИЙ ПРЕДОХРАНИТЕЛЬ	МОДЕЛЬ	ПЛАВКИЙ ПРЕДОХРАНИТЕЛЬ	МОДЕЛЬ
1	5A	5	15A
2	100A	6	2A
3	150A	7	2A
4	100A	/	/