NEOLASER.PRO

РУКОВОДСТВО ПО ЭКСПЛУАТАЦИИ И ТЕХНИЧЕСКОМУ ОБСЛУЖИВАНИЮ

MAINTENANCE USER'S MANUAL

Neolaser



АККУМУЛЯТОРНЫЙ МНОГОФУНКЦИОНАЛЬНЫЙ ИНСТРУМЕНТ БЕСЩЁТОЧНЫЙ / CORDLESS BRUSHLESS MULTITOOL

модель/model: NMT-20-ACCUM

ПРЕДУПРЕЖДЕНИЕ: Перед началом эксплуатации внимательно прочтите данное руководство.
WARNING: Please read this instruction manual carefully before operating.

Art. NL02101

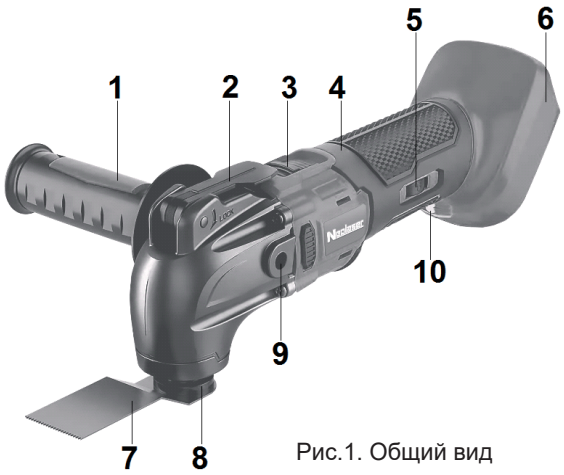

Рис.1. Общий вид

«закрыто»



«открыто»



Рис.2. Установка насадки

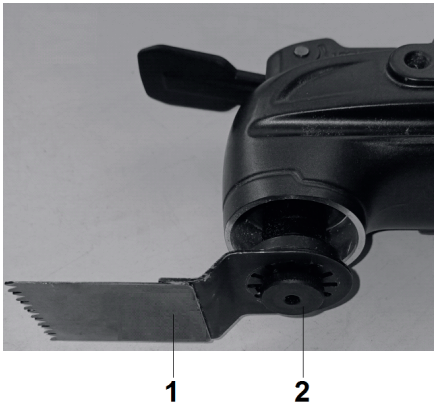

Рис.3 Установка насадки на шпиндель

Изображенные составные части
1 Ручка дополнительная
2 Рычаг замка крепления насадки
3 Выключатель
4 Корпус
5 Регулятор скорости
6 Порт аккумулятора
7 Насадка пильная
8 Шпиндель
9 Отверстие для крепления боковой рукоятки
10 Светодиод подсветки

Электроинструмент имеет следующие опции:
-безинструментальная смена насадок;
-регулировка скорости шпинделя;
-светодиодная подсветка рабочей зоны (включается при нажатии выключателя)

УВАЖАЕМЫЙ ПОКУПАТЕЛЬ!

Перед первым включением изделия внимательно изучите настоящую инструкцию. Храните данную инструкцию в течение всего срока службы Вашего инструмента.

В состав эксплуатационных документов, предусмотренных изготовителем для продукции, могут входить настоящее руководство по эксплуатации, а также приложения.

Информация о подтверждении соответствия содержится в приложении.

Контактная информация относительно импортера содержится на упаковке.

В связи с постоянной деятельностью по совершенствованию изделия изготовитель оставляет за собой право вносить в его конструкцию незначительные изменения, не отражённые в настоящем руководстве и не влияющие на эффективную и безопасную работу.

При необходимости информация об этом будет прилагаться отдельным листом.

Изделие соответствует требованиям нормативных документов:
ТР ТС 010/2011,ТР ТС 020/2011 ,ТР ЕАЭС 037/2016.

Срок службы изделия

Срок службы изделия составляет 7 лет. Не рекомендуется к эксплуатации по истечении 5 лет хранения с даты изготовления без предварительной проверки в авторизованном сервисном центре (дату изготовления см. на этикетке).

Официальный срок гарантии 4 года при условии регистрации инструмента на официальном сайте http://neolaser.pro, и 2 года без регистрации.

При коммерческом использовании инструмента и в целях осуществления предпринимательской деятельности – срок гарантии составляет 1 год.

Полные условия гарантии смотреть на сайте http://neolaser.pro

Указанный срок службы действителен при соблюдении потребителем требований настоящего руководства.

Перечень критических отказов и ошибочные действия персонала или пользователя

- использование с поврежденным корпусом.
- использование при появлении дыма непосредственно из корпуса изделия
- использование на открытом пространстве во время дождя (в распыляемой воде)
- включение при попадании воды в корпус
- использование при появлении сильной вибрации

Критерии предельных состояний

- перегрет корпус двигателя
- горячий корпус аккумулятора

Тип и периодичность технического обслуживания

Рекомендуется очистить инструмент от пыли после каждого использования.

Хранение

-необходимо хранить вдали от источников повышенных температур и воздействия солнечных лучей;

-при хранении необходимо избегать резкого перепада температур, хранение без упаковки не допускается.

- хранить в упаковке предприятия-изготовителя в складских помещениях при температуре окружающей среды от -15°С до + 40°С и относительной влажности воздуха не более 80%.

Транспортировка

-транспортировать в закрытых транспортных средствах в соответствии с правилами перевозки грузов, действующих на транспорте данного вида;
-категорически не допускается падение и любые механические воздействия на упаковку при транспортировке;
-при разгрузке/погрузке не допускается использование любого вида техники, работающей по принципу зажима упаковки;
-транспортировать при температуре окружающей среды от −15 °C до +50 °C, относительная влажность воздуха не должна превышать 80 %.

Общие указания по технике безопасности для электроинструментов

Прочитайте все указания и инструкции по технике безопасности. Несоблюдение указаний и инструкций по технике безопасности может стать причиной поражения электрическим током, пожара и тяжелых травм. Сохраняйте эти инструкции и указания для будущего использования.
Использованное в настоящих инструкциях и указаниях понятие «электроинструмент» распространяется на электроинструмент с питанием от сети (с сетевым шнуром) и на аккумуляторный электроинструмент (без сетевого шнура).

Безопасность рабочего места

Содержите рабочее место в чистоте и хорошо освещённым.
Не работайте с электроинструментом во взрывоопасном помещении, в котором находятся горючие жидкости, воспламеняющиеся газы или пыль.
Во время работы с электроинструментом не допускайте близко к Вашему рабочему месту детей и посторонних лиц.

Электробезопасность

Штепсельная вилка электроинструмента должна подходить к штепсельной розетке. Ни в коем случае не изменяйте штепсельную вилку.
Защищайте электроинструмент от дождя и сырости.
Не разрешается использовать шнур не по назначению, например, для транспортировки или подвески электроинструмента, или для вытягивания вилки из штепсельной розетки. Защищайте шнур от воздействия высоких температур, масла, острых кромок или подвижных частей электроинструмента.

Безопасность людей

Не пользуйтесь электроинструментом в усталом состоянии или если Вы находитесь в состоянии наркотического или алкогольного опьянения или под воздействием лекарств.
Применяйте средства индивидуальной защиты: перчатки, респиратор, беруши, защитные очки.
Предотвращайте непреднамеренное включение электроинструмента. Перед подключением электроинструмента к электропитанию и/или к аккумулятору убедитесь в выключенном состоянии электроинструмента.
Убирайте установочный инструмент или гаечные ключи до включения электроинструмента.
Не принимайте неестественное положение корпуса тела. Всегда занимайте устойчивое положение и сохраняйте равновесие.
Носите подходящую рабочую одежду. Не носите широкую одежду и украшения. Держите волосы, одежду и рукавицы вдали от движущихся частей.
При наличии возможности установки пылеотсасывающих и пылесборных устройств проверяйте их присоединение и правильное использование.

ВНИМАНИЕ! В случае возникновения перебоя в работе электроинструмента вследствие полного или частичного прекращения энергоснабжения или повреждения цепи управления энергоснабжением установите выключатель в положение «Выкл», убедившись, что он не заблокирован (при его наличии). Отключите сетевую вилку от розетки или отсоедините съёмный аккумулятор. Этим предотвращается неконтролируемый повторный запуск.

Применение и обслуживание аккумуляторного инструмента

-заряжайте аккумуляторы только в зарядных устройствах, рекомендуемых изготовителем. Зарядное устройство, предусмотренное для определенного вида аккумуляторов, может привести к пожарной опасности при использовании его с другими аккумуляторами.
-применяйте в электроинструментах только предусмотренные для этого аккумуляторы. Использова¬ние других аккумуляторов может привести к травмам и пожарной опасности.
-защищайте неиспользуемый аккумулятор от канцелярских скрепок, монет, ключей, гвоздей, винтов и других маленьких металлических предметов, которые могут закоротить полюса. Короткое замыкание полюсов аккумулятора может привести к ожогам или пожару.
-не используйте поврежденные или измененные аккумуляторы или инструменты. Поврежденные или измененные аккумуляторы могут привести к возгоранию, взрыву или риску получения травмы.
-не подвергайте аккумулятор воздействию высоких температур, огонь или температура выше 130 °C могут привести к взрыву.
-выполняйте все инструкции по зарядке и не заряжайте аккумулятор или инструмент при температуре, выходящей за указанный в инструкции диапазон, т.к. неправильная зарядка или зарядка при температурах, выходящих за указанный диапазон, могут повредить батарею и повысить риск возгорания.

Указания по технике безопасности при эксплуатации электроинструмента

Не подставляйте руки в зону пиления.
Не подсовывайте руки под заготовку.
Подводите электроинструмент к детали только во включенном состоянии.
По окончании рабочей операции выключайте электроинструмент,
Используйте только неповрежденные, безупречные пильные насадки.
Не затормаживайте пильные насадки после выключения прижатием.
Выждите полной остановки электроинструмента и только после этого выпускайте его из рук.

Применение по назначению

Электроинструмент предназначен для резки древесных материалов, пластмассы, гипса, цветных металлов пригоден для обработки мягкой плитки для стен, сухого шлифования и шабрения небольших поверхностей

Изображенные составные части

Нумерация представленных компонентов выполнена по изображению на странице с иллюстрациями.

1 Ручка дополнительная
2 Рычаг замка крепления насадки
3 Выключатель
4 Корпус
5 Регулятор скорости
6 Порт аккумулятора
7 Насадка пильная
8 Шпиндель
9 Отверстие для крепления боковой рукоятки
10 Светодиод подсветки

Электроинструмент имеет следующие опции:
-безинструментальная смена насадок;
-регулировка скорости шпинделя;
-светодиодная подсветка рабочей зоны (включается при нажатии выключателя)

Технические данные

Параметр	Величина параметра
Рабочее напряжение (напряжение аккумулятора),В	20
Ёмкость аккумуляторной батареи, АхЧ	2-4
Частота колебаний, мин-1	8500-20500
Угол колебаний	40
Вес, кг	1,15

Комплектность

Наименование	Количество
Мультифункциональный электроинструмент	1
Рукоятка дополнительная	1
Комплект насадок	1
Упаковка	1
Руководство	1

Данные по шуму и вибрации

Взвешенный уровень шума от электроинструмента составляет обычно: уровень звукового давления 79 дБ(А); уровень звуковой мощности 89 дБ(А). Погрешность K = 3 дБ.

Подготовка к работе

После транспортирования электроинструмента в зимних условиях, в случае включения в помещении, необходимо выдержать его при комнатной температуре не менее 2-х часов до полного высыхания влаги на инструменте.

Визуальным осмотром проверить состояние электроинструмента, сетевого кабеля

Проверить работу выключателя (на выключенной машине), его работа должна быть четкой, без заеданий в крайних положениях.

Проверить работу электроинструмента на холостом ходу, произведя несколько пробных включений.

Установка насадок

Для установки насадки следует:
- открыть замок узла крепления, путём перевода рычага-2, см.рис.1, из положения «закрыто» в положение «открыто, см. рис.2.
-отвернуть (правая резьба) винт крепления насадки к шпинделю-2, рис.3
-установить насадку на шпиндель, совместив выступы на шпинделе с прорезями в насадке;
-завернуть винт-2, см.рис.3, до упора, удерживая насадку прижатой к шпинделю в нужном положении;
-перевести рычаг-2, см.рис.1, в положение «закрыто», насадка зафиксируется

Установка и извлечение аккумулятора.

Установите аккумуляторную батарею в порт-6, см.рис.1
Для установки батареи совместить ее пазы со слотами порта и задвинуть её в порт «до щелчка».
Для снятия батареи нажать на кнопку фиксатор аккумулятора и сдвигом вперед снять батарею с изделия.
Убедиться в надежной фиксации батареи попыткой вынуть ее.

Индикатор заряженности аккумуляторной батареи

Светодиоды на индикаторе заряженности аккумулятора показывают уровень его заряда. Нажмите кнопку индикатора заряженности аккумуляторной батареи для отображения степени заряженности аккумуляторной батареи. Это возможно также и при извлеченной аккумуляторной батарее.
Порядок определения уровня заряда следующий:
4 индикатора-заряд 100%
3 индикатора-заряд менее 75%
2 индикатора-заряд менее 50%
1 индикатор-заряд менее 25%
Если уровень заряда аккумулятора низкий, (25% и менее) зарядите аккумулятор или замените разряженный аккумулятор на полностью заряженный.

Зарядка аккумуляторных батарей

Зарядку батарей производить согласно руководству прилагаемому к батарее.

Установка скоростного режима

Регулятором скорости-5, см.рис1, выбрать нужный скоростной режим в зависимости от установленной насадки и предстоящей технологической операции.

Работа с инструментом

Включение электроинструмента

Для включения электроинструмента требуется передвинуть клавишу выключателя-3 вперёд, положение «1»
Для выключения передвинуть клавишу выключателя назад, положение «0»

Порядок работы

При работе включать инструмент следует до контакта с материалом, а выключать после выведения из контакта.

В зависимости от вида работы, типа насадки, обрабатываемого материала скорость инструмента требуется регулировать при помощи регулятора оборотов двигателя-5, см.рис.1

При абразивной обработке материалов не прикладывать больших усилий, так как это приводит к преждевременному износу рабочего инструмента и повреждению электроинструмента,

Не перегружать инструмент, следить за температурой корпуса редуктора и электродвигателя, которая не должна превышать 60°С, если инструмент нагрелся, дать ему возможность несколько минут поработать без нагрузки. При работе необходимо соблюдать цикличность: 5 минут работы – 10 минут перерыв.

Необходимо следить, чтобы вентиляционные отверстия для охлаждения электроинструмента были всегда чистыми и открытыми.

Тип и применяемость насадок

Тип насадки		Материал	Применение
	Биметаллическое сегментное пильное полотно	Древесные материалы, пластики, цветные металлы	Отрезание и пиление с погружением; также пиление вблизи края заготовки, в углах и труднодоступных местах
	Шлифовальная плита для шкурок	В зависимости от шлифовальной бумаги	Плоское шлифование краев, углов или труднодоступных областей в зависимости от шлифовальной бумаги
	Высокоуглеродистое пильное полотно (HCS) для пиления древесины с погружением	Древесные материалы, мягкие пластмассы	Распилы и глубокие пропилы с погружением, а также для распиливания близко к краям, в углах и труднодоступных областях
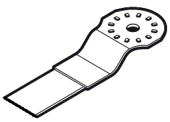	Жёсткий шабер	Покрытия	Шабрение твёрдых поверхностей, соскабливание клея

По окончании работы

Снимите аккумуляторную батарею с инструмента.

Очистите место крепления насадок, вентиляционные щели от пыли, при необходимости продуйте сжатым воздухом давлением от 2атм.

В случае сильного загрязнения протереть инструмент влажной салфеткой, исключающей выпадение влаги на инструмент в виде капель. После этого вытереть инструмент насухо. Запрещается использовать для этих целей жидкости, растворы, химикаты отрицательно действующие на материал корпуса, узлы и детали гайковёрта (например: ацетон , растворители , щелочи , кислоты и т .п.).

Перед длительным хранением нужно зарядить аккумуляторную батарею.

Литий-ионная аккумуляторная батарея может быть заряжена вне зависимости от остаточного заряда без отрицательного влияния на срок службы, прекращение зарядки в любое время также не наносит ей вреда.

Во избежание повреждения батареи не храните её в разряженном состоянии.

Перед длительным хранением полностью зарядите аккумулятор.

Аккумуляторные батареи хранить в сухом и прохладном месте.

Гарантийное обслуживание и ремонт электроинструмента

В случае выхода электроинструмента из строя в течение гарантийного срока эксплуатации по вине изготовителя, владелец имеет право на бесплатный гарантийный ремонт, при соблюдении следующих условий:

-отсутствие механических повреждений;

-отсутствие признаков нарушения требований руководства по эксплуатации

-наличие в руководстве по эксплуатации отметки продавца о продаже и подписи покупателя;

-соответствие серийного номера электроинструмента и серийному номеру в гарантийном талоне;

-отсутствие следов неквалифицированного ремонта.

Гарантийные обязательства не распространяются:

1.На инструмент с повреждениями и неисправностями, вызванными действием непреодолимой силы (несчастный случай, пожар, наводнение, удар молнии и др.).

2.На инструмент с повреждениями или неисправностями, возникшими в результате эксплуатации с нарушением требований инструкции, а также в результате естественного износа узлов и деталей вследствие чрезмерно интенсивной эксплуатации инструмента.

3.По истечении срока гарантии.

4.На механические повреждения изделия (сколы, трещины), в том числе повреждение сетевого шнура.

5.При вскрытии / ремонте изделия вне специализированного сервисного центра.

6. На инструмент имеющий: потемневшую или обугленную изоляцию проводов (под воздействием высокой температуры); одновременный выход из строя обмоток статора.

7. На следствия воздействий неблагоприятных атмосферных и иных внешних факторов на изделие (дождь, снег, повышенная влажность, нагрев и высокая температура, низкая температура, агрессивные среды) - коррозия металлических деталей, сильное загрязнение инструмента, как внешнее, так и внутреннее.

8. На расходные материалы, запчасти, вышедшие из строя в следствие нормального или естественного износа, замок шпинделя, посадочная площадка шпинделя.

9. На повреждения вызванные несоответствием параметров питающей сети или скачками напряжения электрической сети.

10. На изделия, которые эксплуатировались с изношенным, поврежденным режущим инструментом, без требуемого ухода, с использованием расходных материалов ненадлежащего качества, с нарушением сроков техобслуживания и регламентных работ.
11. В случае если невнимательность или небрежность оператора, пропустившего первичные признаки дефекта (возможно производственного), привела к необходимости сложного комплексного ремонта.
Предметом гарантии не является неполная комплектация изделия, которая могла быть выявлена при продаже.
12.Претензии третьих лиц не принимаются.
13. Все виды ремонта и технического обслуживания производятся квалифицированным персоналом гарантийных ремонтных мастерских.
Регламентные работы по обслуживанию инструмента не входят в перечень гарантийного обслуживания и оплачиваются по прайсу организации проводящей указанные работы.
14.По окончании срока службы и длительного хранения свыше 5лет возможно использование инструмента по назначению, если его состояние отвечает требованиям безопасности, и инструмент не утратил свои функциональные свойства. Заключение выдается ремонтными мастерскими.
15.При коммерческом использовании инструмента и в случаях использования для нужд связанных с осуществлением предпринимательской деятельности срок гарантии составляет 1 год.

Утилизация

Отслужившие свой срок электроинструменты, принадлежности и упаковку следует сдавать на экологически чистую рекуперацию отходов.
Утилизируйте электроинструмент отдельно от бытового мусора!
Негодные электроприборы нужно собирать отдельно и сдавать на экологически чистую переработку.

Произведено:
Нинбо Кингбо Интернэшнл Ко. ЛТД, 111, Бинхай Саут Рд, Дакси Стр., Бейлун Дистрикт, Нинбо, Китай

Информация по гарантийному и пост гарантийному сервисному обслуживанию
Адреса авторизированных сервисных центров в Российской Федерации

Адрес центрального сервисного центра:
Московская обл., г. Балашиха, ул. Дорофеева, владение 1
Телефон горячей линии: 8-800-100-82-43

EAC

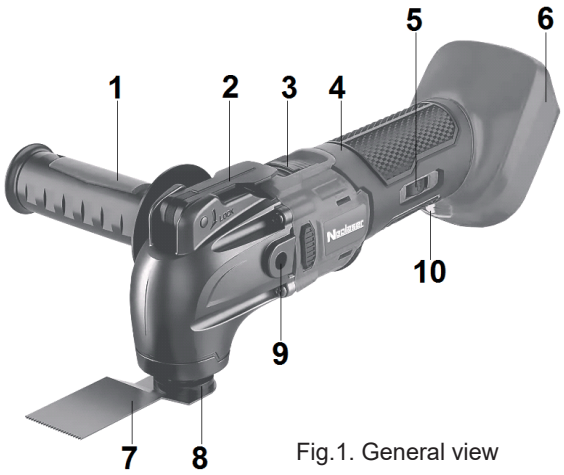

Fig.1. General view

«closed»



«open»



Fig.2. Installing the nozzle

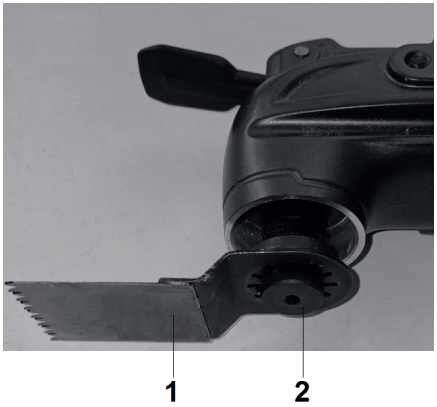

Fig.3. Installing the attachment on the spindle

Components depicted
1 Additional handle
2 Lever for securing the attachment
3 Switch
4 Housing
5 Speed controller
6 Battery port
7 Saw attachment
8 Spindle
9 Hole for attaching the side handle
10 LED backlight
The power tool has the following options:
-tool-free change of attachments;
-spindle speed adjustment;
-LED backlight of the work area (turns on when the switch is pressed);

DEAR CUSTOMER!

Before using the product for the first time, carefully read this manual. Keep this manual for the entire service life of your tool.
The operating documents provided by the manufacturer for the product may include this operating manual and appendices.
Information on confirmation of conformity is contained in the appendix.
Contact information regarding the importer is contained on the packaging.
Due to ongoing activities to improve the product, the manufacturer reserves the right to make minor changes to its design that are not reflected in this manual and do not affect efficient and safe operation.
If necessary, information about this will be attached on a separate sheet.
The product meets the requirements of regulatory documents:
TR CU 010/2011, TR CU 020/2011, TR EAEU 037/2016.

Service life of the product

The service life of the product is 7 years. It is not recommended to use after 5 years of storage from the date of manufacture without prior inspection at an authorized service center (see the date of manufacture on the label).
The official warranty period is 4 years subject to registration of the tool on the official website http://neolaser.pro, and 2 years without registration.
For commercial use of the tool and for the purpose of carrying out entrepreneurial activities, the warranty period is 1 year.
See the full warranty conditions on the website http://neolaser.pro
The specified service life is valid if the consumer complies with the requirements of this manual.

List of critical failures and erroneous actions of personnel or the user

- use with a damaged casing.
- use when smoke appears directly from the product casing
- use outdoors during rain (in sprayed water)
- switching on when water gets into the casing
- use when strong vibration appears

Criteria for limit states

- overheated motor casing
- hot battery casing

Type and frequency of maintenance

It is recommended to clean the tool from dust after each use.

Storage

-must be stored away from sources of high temperatures and exposure to sunlight;
-during storage, avoid sudden temperature changes; storage without packaging is not allowed.
- store in the manufacturer's packaging in warehouses at an ambient temperature of -15°C to + 40°C and a relative humidity of no more than 80%.

Transportation

-transport in closed vehicles in accordance with the rules for the carriage of goods in force for this type of transport;
- it is strictly forbidden to drop or subject the packaging to any mechanical impact during transportation;
- it is forbidden to use any type of equipment that works on the principle of clamping the packaging during unloading/loading;
- transport at an ambient temperature of -15 °C to +50 °C, the relative air humidity should not exceed 80%.

General safety instructions for power tools

Read all safety instructions and warnings. Failure to follow the safety instructions and warnings may result in electric shock, fire and serious injury. Keep these instructions and warnings for future use.
The term "power tool" as used in these instructions and warnings applies to both mains-powered power tools (with a power cord) and battery-powered power tools (without a power cord).

Workplace safety

Keep the workplace clean and well-lit.
Do not operate power tools in explosive atmospheres, such as in the presence of flammable liquids, flammable gases or dust.
Keep children and bystanders away from your work area while operating a power tool.

Electrical Safety

The plug of the power tool must match the outlet. Never modify the plug.
Protect the power tool from rain and moisture.
Never use the cord for purposes other than its intended use, such as transporting or hanging the power tool, or pulling the plug out of the outlet. Protect the cord from heat, oil, sharp edges or moving parts.

Personal Safety

Do not operate a power tool when you are tired or under the influence of drugs, alcohol or medication. Use personal protective equipment: gloves, respirator, earplugs, safety glasses.
Prevent unintentional switching on of the power tool. Before connecting the power tool to the power supply and/or battery, make sure the power tool is switched off.
Remove the installation tool or wrenches before switching on the power tool.
Do not assume an unnatural body position. Always maintain a stable position and balance.
Wear suitable work clothing. Avoid wearing loose clothing and jewelry. Keep hair, clothing and gloves away from moving parts.
If dust extraction and collection devices are installed, check that they are connected and used correctly.
CAUTION! In the event of a power tool failure due to a complete or partial power failure or damage to the power supply control circuit, set the switch to the "Off" position, making sure that it is not locked (if any). Disconnect the power plug from the socket or remove the removable battery. This will prevent uncontrolled restarting.

Use and maintenance of cordless tools

-Charge batteries only with chargers recommended by the manufacturer. A charger designed for a specific type of battery may create a fire hazard if used with other batteries.
-Use only batteries designed for this purpose in power tools. Use of other batteries may create a risk of injury and fire.
-Protect idle batteries from paper clips, coins, keys, nails, screws and other small metal objects that may short-circuit the terminals. Short-circuiting the battery terminals may cause burns or fire.
-Do not use damaged or modified batteries or tools. Damaged or modified batteries may present a risk of fire, explosion or injury.
-Do not expose batteries to high temperatures, fire or temperatures above 130 °C may cause an explosion.
- Follow all charging instructions and do not charge the battery or tool at temperatures outside the range specified in the instructions, as improper charging or charging at temperatures outside the specified range may damage the battery and increase the risk of fire.

Safety instructions for using power tools

Keep your hands away from the cutting area.
Do not place your hands under the workpiece.
Only approach the workpiece with the power tool turned on.
Turn off the power tool after finishing the work.
Use only undamaged, flawless saw attachments.
Do not brake the saw attachments by pressing them down after turning them off.
Wait until the power tool has come to a complete stop before letting go of it.

Intended use

The power tool is designed for cutting wood materials, plastic, plaster, non-ferrous metals, suitable for processing soft wall tiles, dry grinding and scraping small surfaces.

Illustrated components

The numbering of the presented components is based on the image on the page with illustrations.
1 Additional handle
2 Lever for attaching the attachment
3 Switch
4 Body
5 Speed controller
6 Battery port
7 Saw attachment
8 Spindle
9 Hole for attaching the side handle
10 LED backlight

The power tool has the following options:
- tool-free attachment change;
- spindle speed adjustment;
- LED backlight of the work area (turns on when the switch is pressed);

Technical data

Parameter	Величина параметра
Battery voltage, V	20
Battery capacity, Ah	2-4
Oscillation frequency, min-1	8500-20500
Oscillation angle	40
Weight, kg	1,15

Completeness

Name	Qty, pcs
Multifunctional tool	1
Additional handle	1
Set of nozzles	1
Color box	1
Manual	1

Noise and vibration data

The weighted noise level of a power tool is usually: sound pressure level 79 dB(A); sound power level 89 dB(A). Uncertainty K = 3 dB.

Preparation for work

After transporting the power tool in winter conditions, if it is switched on indoors, it must be kept at room temperature for at least 2 hours until the moisture on the tool has completely dried.
Visually inspect the condition of the power tool and the power cable
Check the operation of the switch (with the machine switched off), it must work clearly, without jamming in extreme positions.
Check the operation of the power tool at idle, making several test switches.

Installing attachments

To install an attachment, you should:
- open the lock of the fastening unit by moving lever-2, see Fig. 1, from the "closed" position to the "open" position, see Fig. 2.
- unscrew (right-hand thread) the screw securing the attachment to the spindle-2, Fig. 3
- install the attachment on the spindle, aligning the protrusions on the spindle with the slots in the attachment;
- tighten screw-2, see Fig. 3, until it stops, holding the attachment pressed against the spindle in the desired position;
- move lever-2, see Fig. 1, to the "closed" position, the attachment will be fixed

Installing and removing the battery.
Install the battery in port-6, see Fig. 1
To install the battery, align its grooves with the port slots and push it into the port "until it clicks".
To remove the battery, press the battery lock button and slide the battery forward to remove it from the product.
Make sure the battery is securely fixed by trying to remove it.

Battery charge indicator

The LEDs on the battery charge indicator show the battery charge level.
Press the battery charge indicator button to display the battery charge level. This is also possible with the battery removed.
The order of determining the charge level is as follows:
4 indicators - 100% charge
3 indicators - less than 75% charge
2 indicators - less than 50% charge
1 indicator - less than 25% charge
If the battery charge level is low (25% or less), charge the battery or replace the discharged battery with a fully charged one.

Charging the batteries

Charge the batteries according to the manual supplied with the battery.

Setting the speed mode

Using the speed controller-5, see Fig. 1, select the desired speed mode depending on the installed attachment and the upcoming technological operation.

Working with the tool

Turning on the power tool.
To turn on the power tool, move the switch key-3 forward, position "1"
To turn off, move the switch key back, position "0"

Operating procedure

When working, turn on the tool before contact with the material, and turn it off after removing it from contact.
Depending on the type of work, type of attachment, and material being processed, the speed of the tool must be adjusted using the engine speed controller-5, see Fig. 1
When performing abrasive processing of materials, do not apply great force, as this leads to premature wear of the working tool and damage to the power tool,
Do not overload the tool, monitor the temperature of the gearbox housing and the electric motor, which should not exceed 60 ° C, if the tool is hot, allow it to work for several minutes without load. When working, it is necessary to observe the cycle: 5 minutes of work - 10 minutes of break.
It is necessary to ensure that the ventilation openings for cooling the power tool are always clean and open.

Type and applicability of nozzles

Nozzle type		Material	Application
	Bimetallic segment saw blade	Wood materials, plastics, non-ferrous metals	Cutting and sawing with plunge cutting; also sawing near the edge of the workpiece, in corners and hard-to-reach places
	Sanding plate for skins	Depending on the sanding paper	Flat sanding of edges, corners or hard to reach areas depending on the sanding paper
	High Carbon Steel (HCS) Saw Blade for Plunge Cutting Wood	Wood materials, soft plastics	Sawing and deep plunge cuts, as well as for cutting close to edges, in corners and hard-to-reach areas
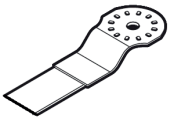	Hard scraper	Coatings	Scraping hard surfaces, scraping off glue

After finishing work

Remove the battery from the tool.
Clean the attachment point, ventilation slots from dust, if necessary, blow with compressed air at a pressure of 2 atm.
In case of heavy contamination, wipe the tool with a damp cloth, preventing moisture from falling on the tool in the form of drops. Then wipe the tool dry. It is prohibited to use liquids, solutions, chemicals for these purposes that have a negative effect on the body material, units and parts of the impact wrench (for example: acetone, solvents, alkalis, acids, etc.).
Before long-term storage, you need to charge the battery.
A lithium-ion battery can be charged regardless of the residual charge without a negative effect on the service life, stopping charging at any time also does not harm it.
To avoid damage to the battery, do not store it in a discharged state.
Fully charge the battery before long-term storage. Store batteries in a cool, dry place.

Warranty service and repair of power tools

If the power tool fails during the warranty period due to the manufacturer's fault, the owner has the right to free warranty repair, subject to the following conditions:

-no mechanical damage;

-no signs of violation of the operating instructions

-the presence of a seller's mark of sale and the buyer's signature in the operating instructions;

-correspondence of the serial number of the power tool and the serial number in the warranty card;

-no signs of unqualified repair.

Warranty obligations do not apply:

1.To a tool with damage or malfunctions caused by force majeure (accident, fire, flood, lightning strike, etc.).

2.To a tool with damage or malfunctions that arose as a result of operation in violation of the instructions, as well as as a result of natural wear and tear of components and parts due to excessively intensive use of the tool.

3. Upon expiration of the warranty period.

4. For mechanical damage to the product (chips, cracks), including damage to the power cord.

5. When opening / repairing the product outside a specialized service center.

6. For a tool that has: darkened or charred wire insulation (due to high temperature); simultaneous failure of the stator windings.

7. For consequences of exposure to unfavorable atmospheric and other external factors on the product (rain, snow, high humidity, heating and high temperature, low temperature, aggressive environments) - corrosion of metal parts, severe contamination of the tool, both external and internal.

8. For consumables, spare parts that have failed due to normal or natural wear and tear, spindle lock, spindle seat.

9. For damage caused by inconsistency of power supply parameters or power surges in the electrical network.

10. For products that were used with worn or damaged cutting tools, without the required maintenance, using consumables of inadequate quality, with violation of maintenance schedules and scheduled work.

11. In the event that the operator's carelessness or negligence, having missed the initial signs of a defect (possibly a manufacturing defect), led to the need for complex comprehensive repairs.

The subject of the warranty is not the incomplete assembly of the product, which could have been discovered during sale.

12. Third-party claims are not accepted.

13. All types of repairs and maintenance are performed by qualified personnel of warranty repair shops.

Routine maintenance work on the tool is not included in the list of warranty services and is paid for according to the price list of the organization performing the specified work.

14. At the end of the service life and long-term storage of more than 5 years, it is possible to use the tool for its intended purpose if its condition meets safety requirements, and the tool has not lost its functional properties. The conclusion is issued by repair shops.

15. When using the tool commercially and in cases of use for needs related to entrepreneurial activities, the warranty period is 1 year

Disposal

Worn-out power tools, accessories and packaging should be handed over for environmentally friendly waste recovery.

Dispose of power tools separately from household waste!

Worn-out electrical appliances should be collected separately and handed over for environmentally friendly recycling.

PRODUCED:
Ningbo Kingbo International Co. Ltd, No. 111, Binhai South Road, Daxie Street, Beilun District, Ningbo, 315800, China

Information on warranty and post-warranty service.
Addresses of authorized service centers in the Russian Federation.

Central service center address:
Moscow region, Balashikha, st. Dorofeeva, possession 1
Hotline phone: 8-800-100-82-43

EAC