Weissgauff

РУКОВОДСТВО ПО ЭКСПЛУАТАЦИИ

СТИРАЛЬНАЯ МАШИНА

WM 45128 Full Touch Inverter Steam
WM 995 Full Touch Inverter Steam
WM 39107 Full Touch Inverter Steam / Black / Grey

Перед использованием внимательно прочтите и изучите данное руководство.
Соблюдайте правила техники безопасности при работе с устройством.

СОДЕРЖАНИЕ

ПРАВИЛА ТЕХНИКИ БЕЗОПАСНОСТИ	3
ОПИСАНИЕ УСТРОЙСТВА	6
ИНСТРУКЦИИ ПО УСТАНОВКЕ	7
ПОРЯДОК РАБОТЫ	11
СОВЕТЫ И РЕКОМЕНДАЦИИ	19
ЧИСТКА И ТЕХНИЧЕСКОЕ ОБСЛУЖИВАНИЕ	27
ПОИСК И УСТРАНЕНИЕ НЕИСПРАВНОСТЕЙ	30
ТРАНСПОРТИРОВКА И ХРАНЕНИЕ	31
УТИЛИЗАЦИЯ	32
ТЕХНИЧЕСКИЕ ХАРАКТЕРИСТИКИ	33

Благодарим вас за выбор стиральной машины Weissgauff!

Приступая к использованию своей новой стиральной машины, внимательно прочитайте настоящее руководство по эксплуатации и сохраните его для использования в будущем.

Все изображения в настоящем руководстве приведены только для справки и могут немного отличаться от фактического внешнего вида вашего устройства.

Изготовитель оставляет за собой право вносить без предварительного уведомления изменения в технические характеристики стиральной машины, призванные повысить ее эффективность.

Значения, указанные на паспортной табличке или в сопроводительной документации, получены в лабораторных условиях с соблюдением всех применимых стандартов. Фактические значения параметров могут отличаться от этих значений в зависимости от реальных условий эксплуатации.

ПРАВИЛА ТЕХНИКИ БЕЗОПАСНОСТИ

В этом разделе содержатся важные инструкции по технике безопасности, соблюдение которых позволит устранить риск травмы или повреждения имущества. Несоблюдение данных инструкций ведет к аннулированию гарантии.

РАЗРЕШЕННОЕ ИСПОЛЬЗОВАНИЕ

Данное устройство относится к бытовой технике и предназначено для личного, семейного и домашнего использования в условиях, предусмотренных настоящим руководством и техническими характеристиками устройства.

Устройство не предназначено:

- для использования в целях извлечения прибыли (оказания услуг третьим лицам, коммерческого сервиса, сдачи в прокат, обеспечения потока клиентов/посетителей);
- для работы в режиме повышенной интенсивности (многосменном/непрерывном режиме, при систематическом использовании сверх параметров и назначений, указанных производителем);
- для эксплуатации в среде и/или условиях, не соответствующих требованиям настоящего руководства (в т. ч. по электропитанию, вентиляции, температуре/влажности, жесткости воды, установке и обслуживанию).

- Это устройство предназначено для использования в бытовых и аналогичных им условиях, например:
  - в кухонных зонах для персонала в магазинах, офисах и других производственных средах;
  - в загородных домах;
  - клиентами в гостиницах, мотелях, гостевых домах и других видах арендуемого жилья;
  - в зонах общего пользования в многоквартирных домах или прачечных самообслуживания.
- Это устройство необходимо использовать только для стирки и полоскания белья, имеющего соответствующую маркировку

ПРАВИЛА ОБЩЕЙ БЕЗОПАСНОСТИ

- Это устройство могут использовать дети в возрасте 8 лет и старше, лица со сниженными физическими, сенсорными или умственными способностями, а также лица, обладающие недостаточным опытом и знаниями, при условии, что они находятся под наблюдением или же получили все необходимые инструкции по безопасному использованию устройства и понимают возможные опасности.
- Не позволяйте детям играть с этим устройством. Чистка и техническое обслуживание этого устройства могут выполняться детьми, но только под наблюдением взрослых.

- Не подпускайте детей младше 3 лет к данному устройству или же держите их под постоянным наблюдением.
- Не устанавливайте это устройство на ковер. Ворс ковра может препятствовать циркуляции воздуха под стиральной машиной, что может привести к перегреванию электрических компонентов и поломке стиральной машины.
- В случае обнаружения неисправности не используйте стиральную машину, пока она не будет отремонтирована уполномоченным представителем сервисной службы. Непрофессионально выполненный ремонт стиральной машины создает опасность поражения электрическим током во время ее использования.
- Если включить стиральную машину после аварийного отключения электропитания, она возобновит свою работу.
- Подсоедините устройство к заземленной розетке, защищенной предохранителем на 16 А. Заземление должно быть выполнено квалифицированным электриком. Наша компания не несет ответственности за ущерб, возникший в результате использования стиральной машины без заземления, выполненного в соответствии со всеми действующими нормативными требованиями.
- Для предотвращения риска утечки воды надежно закрепите заливной и сливной шланги и убедитесь, что они не повреждены.
- Для предотвращения риска разлива воды и опасности термического ожога ни в коем случае не пытайтесь открыть дверцу загрузочного люка или извлечь фильтр сливного насоса, пока в барабане остается вода.
- Не пытайтесь открывать дверцу загрузочного люка с усилием. Дверцу можно будет открыть через несколько минут после завершения цикла стирки. Попытка открыть ее с применением силы может привести к повреждению самой дверцы и механизма ее блокировки.
- Извлекайте вилку из розетки, если устройство не используется.
- При очистке устройства ни в коем случае не разбрызгивайте и не лейте на него воду. Существует опасность поражения электрическим током.
- Ни в коем случае не беритесь за вилку мокрыми или влажными руками. При отключении устройства от розетки ни в коем случае не тяните за шнур электропитания. Всегда беритесь только за корпус вилки.
- Используйте только средства для стирки, кондиционеры и дополнительные средства, предназначенные для использования в автоматических стиральных машинах.
- Всегда соблюдайте инструкции на ярлыках по уходу за текстильными изделиями и на упаковках моющих средств.
- При проведении работ по установке, техническому обслуживанию, очистке и ремонту обязательно извлекайте вилку устройства из розетки.
- Все работы по ремонту должны выполняться только уполномоченным представителем сервисной службы. Изготовитель не несет ответственности за ущерб, возникший в результате выполнения каких-либо работ неуполномоченными лицами.
- При повреждении шнура электропитания во избежание возможной опасности он должен быть заменен представителем службы послепродажного обслуживания изготовителя, специалистом с аналогичными полномочиями и квалификациями (предпочтительно электриком) или же иным лицом, назначенным импортером устройства.

- Установите устройство на прочную, ровную и устойчивую поверхность. Не устанавливайте его на ковер с длинным ворсом или аналогичные поверхности.
- Не устанавливайте стиральную машину на высокий подиум или рядом с краем лестницы.
- Следите, чтобы устройство не стояло на шнуре электропитания.
- Не используйте для очистки стиральной машины жесткие губки или мочалки. Они могут повредить окрашенные, хромированные и пластмассовые поверхности.
- Для нормальной работы устройства напор воды в водопроводе должен составлять от 1 до 10 бар (0,1–1 МПа).
- Не используйте для нового изделия старые заливные шланги от предыдущей стиральной машины. Они могут привести к появлению пятен на белье.

ОБЕСПЕЧЕНИЕ БЕЗОПАСНОСТИ ДЕТЕЙ

- Упаковочные материалы представляют опасность для детей. Держите упаковочные материалы в безопасном, недоступном для детей месте.
- Электробытовые устройства представляют опасность для детей. Следите, чтобы дети не подходили близко к работающей стиральной машине. Не позволяйте детям играть со стиральной машиной. Чтобы предотвратить вмешательство детей в работу устройства, используйте функцию блокировки от детей.
- Не забывайте закрывать дверцу загрузочного люка, уходя из помещения, где установлена стиральная машина.
- Храните все моющие средства и добавки в безопасном, недоступном для детей месте, надежно закрывайте контейнеры и упаковки, в которых они хранятся.



ПРЕДУПРЕЖДЕНИЕ

При стирке на высокой температуре дверца загрузочного люка сильно нагревается. Поэтому во время стирки внимательно следите, чтобы дети не касались дверцы загрузочного люка стиральной машины.

ОПИСАНИЕ УСТРОЙСТВА

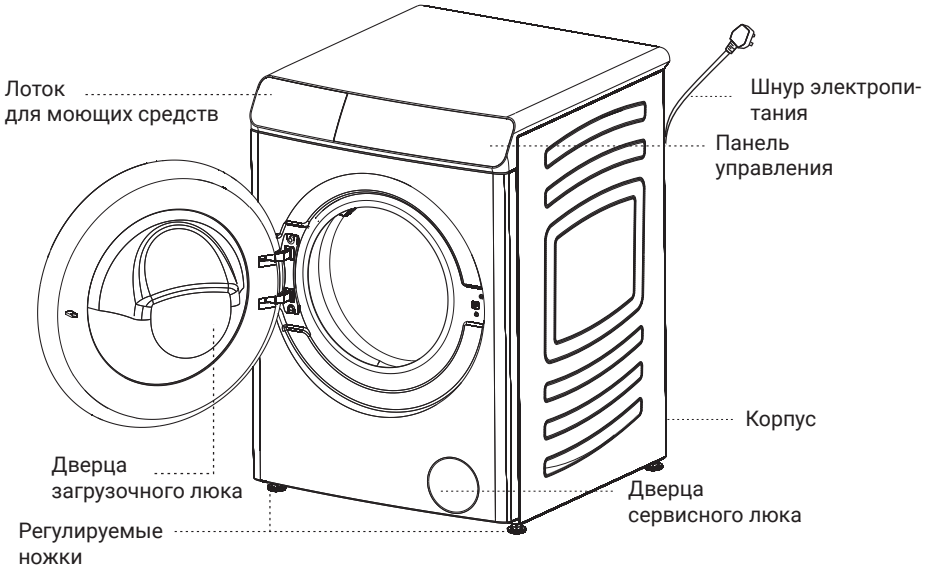

ОСНОВАНИЕ ИЗ ПЕНОПЛАСТА

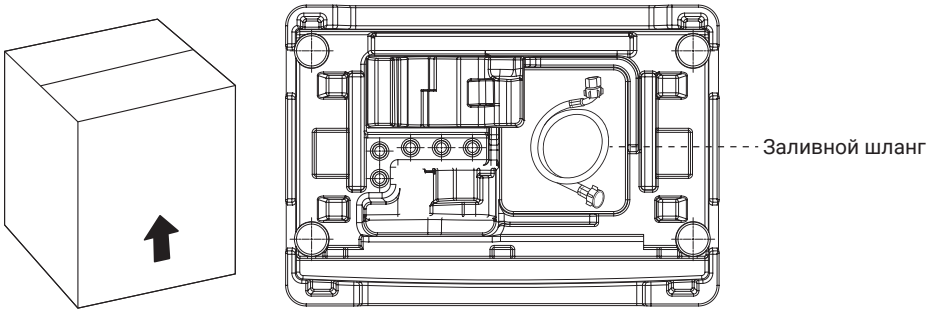

КОМПЛЕКТ ПОСТАВКИ



Руководство по эксплуатации	Заливной шланг	Заглушки	Держатель сливного шланга

Все изображения приведены только для справки. Ориентируйтесь на внешний вид своей стиральной машины.

- Для установки стиральной машины обратитесь в ближайший авторизованный сервисный центр.
- Перед обращением в авторизованный сервисный центр для вызова мастера по установке изучите информацию, приведенную в настоящем руководстве по эксплуатации, и убедитесь, что системы электроснабжения, водоснабжения и канализации у вас в доме соответствуют всем необходимым требованиям.
- Если это не так, обратитесь к квалифицированному электрику и сантехнику для выполнения всех необходимых работ по подготовке вашего дома к установке стиральной машины.

Подготовка места установки стиральной машины и обеспечение необходимых параметров электросети, водопроводной сети и системы канализации входят в сферу ответственности клиента.

ПРЕДУПРЕЖДЕНИЯ

- Задвигая стиральную машину на место после выполнения всех подключений или после ее очистки, соблюдайте осторожность, чтобы не перегнуть и не передавить сливной и заливной шланги, а также шнур электропитания.
- Установка и подключение к сети электропитания должны выполняться уполномоченным представителем сервисной службы. Изготовитель не несет ответственности за ущерб, возникший в результате выполнения каких-либо работ неуполномоченными лицами.
- Перед установкой осмотрите устройство на предмет наличия каких-либо дефектов или повреждений. При обнаружении таковых не выполняйте установку. Использовать поврежденное устройство небезопасно!

ТРЕБОВАНИЯ К МЕСТУ УСТАНОВКИ

- Устанавливайте стиральную машину на прочную и ровную поверхность. Не устанавливайте ее на ковер с длинным ворсом или аналогичные поверхности.
- При установке сушильной машины на стиральную общий вес двух устройств с полной загрузкой достигает приблизительно 180 килограммов. Поэтому стиральную машину требуется установить на поверхность, способную выдержать необходимую нагрузку.
- Проследите, чтобы устройство не стояло на шнуре электропитания.
- Не устанавливайте устройство в местах, где температура может опускаться ниже 0 °C.
- Разместите стиральную машину на расстоянии не менее 1 см от других предметов мебели.

УДАЛЕНИЕ ПЕНОПЛАСТОВОГО БЛОКА ДЛЯ ЗАЩИТЫ БАРАБАНА

- Прежде чем приступать к процедуре установки стиральной машины, удалите пенопластовый блок для защиты барабана во время транспортировки, если таковой предусмотрен в вашей модели стиральной машины.
- Этот пенопластовый блок установлен в нижней части стиральной машины.

- Чтобы извлечь пенопластовый блок, немного отклоните машину назад и потяните за ленту.

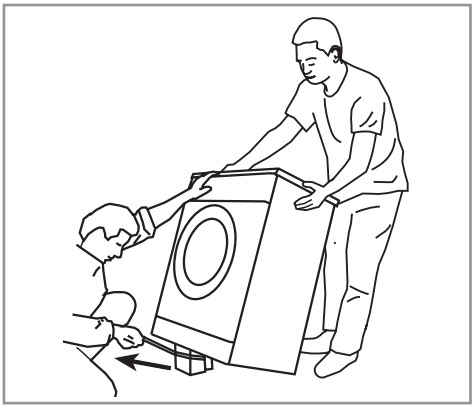

В некоторых моделях стиральных машин такой блок для защиты барабана при транспортировке не используется.

ИЗВЛЕЧЕНИЕ ТРАНСПОРТИРОВОЧНЫХ БОЛТОВ

Перед включением стиральной машины обязательно извлеките транспортировочные болты. В противном случае возможно повреждение устройства.

- Ослабьте все болты подходящим гаечным ключом, чтобы они свободно вращались (C).

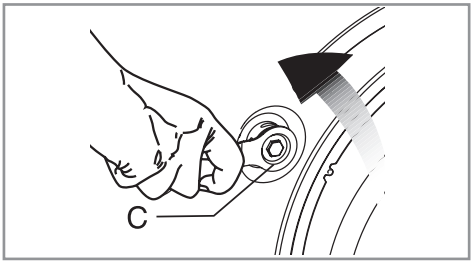

- Аккуратно выкрутите все транспортировочные болты.

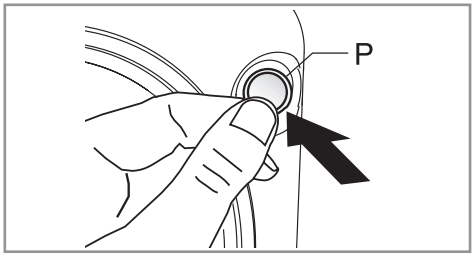

- Вставьте в отверстия на задней панели (P) пластмассовые заглушки, входящие в комплект поставки стиральной машины.

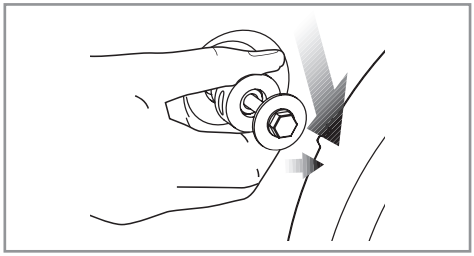

- Сохраните транспортировочные болты в надежном месте. Они могут понадобиться, если в будущем стиральную машину потребуется перевозить.

Перед транспортировкой стиральной машины обязательно установите транспортировочные болты на место. Ни в коем случае не перевозите ее без болтов.

ПОДСОЕДИНЕНИЕ ЗАЛИВНОГО ШЛАНГА

- Для нормальной работы стиральной машины напор воды в водопроводной трубе должен составлять 0,1–1 МПа. Чтобы стиральная машина работала нормальным образом, через полностью открытый водопроводный кран за одну минуту должно протекать от 10 до 80 литров воды.

Если напор воды превышает указанное значение, установите редукционный клапан.

- Подсоедините заливной шланг одним концом к входному отверстию на корпусе стиральной машины, а другим — к водопроводному крану.

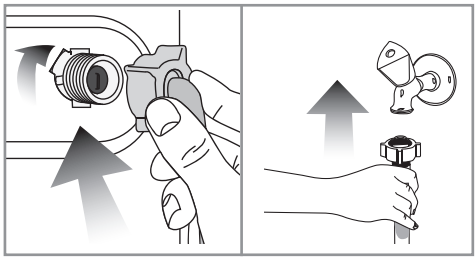

- Закрутите обе гайки на заливном шланге. Делайте это только вручную. Ни в коем случае не используйте для этого никакие инструменты.
- Подсоединив шланг, полностью откройте водопроводный кран и убедитесь, что вода в местах подсоединения не подтекает.
- При обнаружении утечки закройте водопроводный кран и открутите гайку. Проверьте прокладку и повторно закрутите гайку, соблюдая осторожность.
- Для предотвращения повреждений, вызванных возможной утечкой воды, держите водопроводный кран закрытым, когда стиральная машина не используется.
- Если в вашей модели стиральной машины предусмотрено только одно отверстие для подачи воды, ни в коем случае не подключайте ее к крану горячей воды. Несоблюдение этого требования может привести к повреждению белья, или же стиральная машина перейдет в защитный режим и не будет включаться.
- Не используйте для новой стиральной машины старые заливные шланги. Это может привести к появлению пятен на вашем белье.

ПОДСОЕДИНЕНИЕ К КАНАЛИЗАЦИИ

- Если подсоединение сливного шланга будет нарушено, во время слива воды из стиральной машины может вытечь очень большой объем воды. Более того, из-за высокой температуры воды в машине существует опасность термического ожога.

Для предотвращения таких ситуаций и обеспечения беспроблемного слива воды надежно зафиксируйте все подсоединения сливного шланга, чтобы его не вырвало из крепления.

- Свободный конец сливного шланга необходимо подсоединить к сливному отверстию или сливной трубе. Можно также сливать воду в раковину.
- Свободный конец шланга необходимо закрепить на высоте не менее 40 см и не более 100 см.

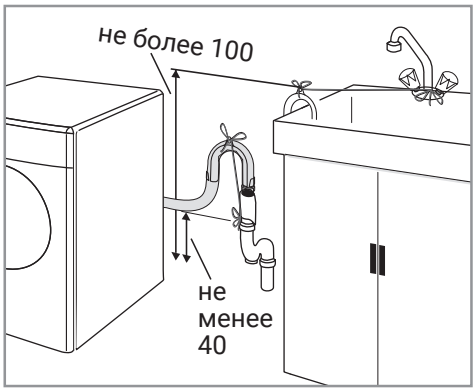

- Если свободный конец шланга будет находиться на уровне пола или на небольшой высоте (менее 40 см над уровнем пола), слив воды будет затруднен и белье может оставаться слишком влажным. Поэтому следуйте рекомендациям по высоте установки, приведенным на рисунке.

- Чтобы грязная вода не всасывалась обратно в стиральную машину и легче сливалась, следите, чтобы конец сливного шланга не погружался в сливающуюся воду, и не вставляйте его в сливную трубу на глубину более 15 см. Слишком длинный шланг можно обрезать до нужной длины.
- Следите, чтобы конец сливного шланга не изгибался слишком сильно и не оказался зажат между машиной и канализационной трубой. Не наступайте на конец сливного шланга.
- Если длины сливного шланга недостаточно, можно использовать оригинальный удлинительный шланг, однако общая длина сливного шланга вместе с удлинительным не должна превышать 3,2 м. Для предотвращения утечки воды из стыка между сливным и удлинительным шлангами соединение должно быть выполнено надежно с использованием подходящего хомута.

РЕГУЛИРОВКА НОЖЕК

Чтобы стиральная машина работала тихо и без вибраций, она должна стоять строго горизонтально и не качаться. Сбалансировать стиральную машину можно с помощью регулируемых ножек. Если этого не сделать, стиральная машина во время работы будет смещаться, стучать и сильно вибрировать.

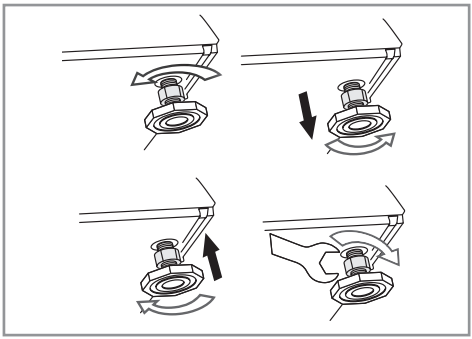

- Ослабьте стопорные гайки на ножках гаечным ключом.
- Отрегулируйте высоту ножек таким образом, чтобы стиральная машина стояла строго горизонтально и не качалась.
- Теперь затяните все стопорные гайки гаечным ключом.

ПОДКЛЮЧЕНИЕ К ЭЛЕКТРОСЕТИ

- Подсоедините стиральную машину к заземленной розетке, защищенной предохранителем на 16 А. Изготовитель не несет ответственности за ущерб, возникший в результате использования стиральной машины без заземления, выполненного в соответствии со всеми действующими нормативными требованиями.
- Все электрические подключения необходимо выполнить с соблюдением всех действующих нормативных требований.
- После установки сетевая вилка должна оставаться легко доступной.
- Если существующий предохранитель или автоматический выключатель рассчитаны на силу тока менее 16 А, обратитесь к квалифицированному электрику для замены его на аналогичное устройство, рассчитанное на 16 А.
- Напряжение в электросети должно соответствовать напряжению, указанному в разделе «Технические характеристики» в настоящем руководстве.
- Не используйте для подключения стиральной машины к электросети удлинители или тройники.

Поврежденный шнур электропитания должен быть заменен уполномоченным представителем сервисной службы.

ПАНЕЛЬ УПРАВЛЕНИЯ

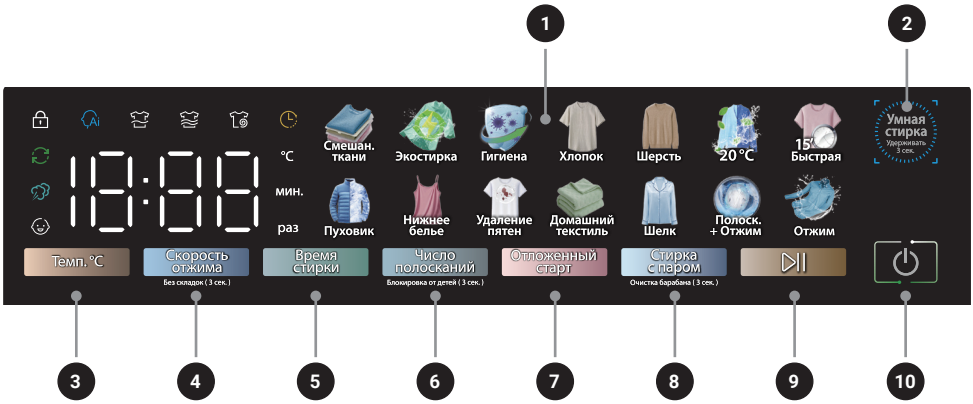

1 Кнопки выбора программы

Индикатор выбранной программы мигает.

2 Кнопка «Умная стирка»

Нажмите эту кнопку и удерживайте ее 3 секунды, чтобы запустить «умную» программу стирки.

3 Кнопка «Темп. °C»

Нажмите эту кнопку, чтобы изменить температуру для выбранной программы стирки.

4 Кнопка «Скорость отжима»

Нажмите эту кнопку, чтобы изменить скорость отжима для выбранной программы стирки.

Нажмите эту кнопку и удерживайте ее 3 секунды, чтобы активировать функцию «Без складок».

5 Кнопка «Время стирки»

Нажмите эту кнопку, чтобы изменить время стирки для выбранной программы стирки.

6 Кнопка «Число полосканий»

Нажмите эту кнопку, чтобы изменить число полосканий для выбранной программы стирки.

Нажмите эту кнопку и удерживайте ее 3 секунды, чтобы активировать функцию блокировки от детей.

7 Кнопка «Отложенный старт»

Нажмите эту кнопку, чтобы настроить выполнение программы стирки с отложенным стартом.

8 Кнопка «Стирка с паром»

Нажмите эту кнопку и удерживайте ее 3 секунды, чтобы запустить программу «Очистка барабана».

9 Кнопка «Старт/Пауза»

Нажмите эту кнопку, чтобы запустить или приостановить выполнение программы стирки.

10 Кнопка электропитания

Нажмите эту кнопку, чтобы включить или выключить машину. Она выключается автоматически после завершения цикла стирки.

ИНДИКАТОРЫ НА ДИСПЛЕЕ

	Индикатор блокировки от детей		Индикатор «умной» программы стирки
	Индикатор стирки с паром		Индикаторы хода выполнения цикла стирки
	Индикатор функции «Без складок»		Индикатор отложенного старта
	Индикатор блокировки дверцы	°C мин. раз	Индикаторы единиц измерения (температура, время, число полосканий)

ПОДГОТОВКА К РАБОТЕ

- Убедитесь, что шланги подсоединены правильно.
- Подключите стиральную машину к розетке.
- Полностью откройте водопроводный кран.
- Положите белье в машину.
- Добавьте средство для стирки и кондиционер для белья.

ВЫБОР ПРОГРАММЫ

- Для выбора требуемой программы нажмите соответствующую кнопку.
- Для каждой программы определена максимальная скорость отжима, подходящая для соответствующего типа ткани.
- При выборе программы всегда учитывайте типы тканей, цвет белья, степень его загрязненности и допустимую температуру воды.
- Для получения подробных сведений о каждой программе см. таблицы в разделе «Программы стирки» и раздел «Описание программ стирки».
- Всегда выбирайте самую низкую возможную температуру. Чем выше температура, тем больше будет энергопотребление стиральной машины. Рекомендации по настройке температуры приведены в следующей таблице.

90 °C	Очень грязное белое хлопчатобумажное и льняное белье (скатерти, салфетки, кухонные полотенца, простыни и т. д.).
60 °C	Среднезагрязненное нелиняющее цветное белье из хлопчатобумажных, льняных или синтетических тканей (рубашки, ночные рубашки, пижамы и т. д.).
40 °C 30 °C 20 °C холодная	Смешанное белье, включающее деликатные изделия (тюль, кружева и т. д.), изделия из синтетики и шерсти.

- Соблюдайте требования по максимальной загрузке для разных программ стирки. Эти требования зависят от конкретной модели стиральной машины и приведены в таблице «Допустимая загрузка».

ОПИСАНИЕ ПРОГРАММ СТИРКИ

Выбирайте наиболее подходящую программу в зависимости от типов тканей.

СМЕШАННЫЕ ТКАНИ

Используйте эту программу, чтобы стирать вместе в одном цикле стирки белье из хлопчатобумажных и синтетических тканей.

ЭКОСТИРКА

Программа предназначена для стирки хлопчатобумажного белья, которое можно стирать при температуре 40–60 °C. Эта программа используется для оценки соответствия стиральной машины требованиям ЕС по экодизайну.

ГИГИЕНА

Стирка на более высокой температуре повышает эффективность средства для стирки, обеспечивает антибактериальную обработку белья, удаление пылевых клещей во время стирки, а также в целом позволяет лучше выстирать белье.

ХЛОПОК

Используйте эту программу для стирки хлопчатобумажного белья (например, простыней, пододеяльников, наволочек, полотенец, банных халатов и т. д.). Это длинный цикл интенсивной стирки.

ШЕРСТЬ

Выбирайте эту программу для стирки изделий из шерсти. Установите температуру стирки в соответствии с информацией на ярлыках по уходу за одеждой. Используйте подходящее средство для стирки изделий из шерсти.

20 °C

Особая программа, разработанная в соответствии с новыми европейскими стандартами. Она используется для стирки небольшого количества слабозагрязненного белья. Для защиты тканей стирка выполняется на температуре 20 °C. Выбрать другую температуру невозможно.

БЫСТРАЯ 15’

Эта короткая 15-минутная программа предназначена для стирки небольшого количества среднезагрязненного белья.

ПУХОВИК

Эта программа специально разработана для стирки пуховой одежды. Пуховики шьют из легкого материала, который плохо прополаскивается, плохо отстирывается и плохо впитывает воду. Поэтому для их стирки необходимо увеличить время замачивания и снизить скорость отжима.

НИЖНЕЕ БЕЛЬЕ

Используйте эту программу для стирки нижнего белья и прочей одежды, которая непосредственно контактирует с кожей во время носки. Стирка выполняется более бережно, но при этом эффективность полоскания увеличена для более тщательного удаления всех остатков моющих средств.

УДАЛЕНИЕ ПЯТЕН

Программа для стирки одежды с трудновыводимыми пятнами. Результаты стирки улучшаются за счет увеличения времени стирки и повышения ее интенсивности.

ДОМАШНИЙ ТЕКСТИЛЬ

Эта программа в основном предназначена для стирки таких крупных изделий, как простыни, пододеяльники, шторы и занавески, скатерти и т. д. На ней также можно стирать верхнюю одежду. Для улучшения результатов стирки время замачивания и стирки в этой программе увеличены.

ШЕЛК

Используйте эту программу для стирки изделий из деликатных тканей, например из шелка. Белье в ней стирается очень бережно, а отжим выполняется с небольшой задержкой. Эта программа лучше всего подходит для белья, для которого требуется бережная стирка.

ОСОБЫЕ ПРОГРАММЫ

Помимо основных программ стирки, можно выбрать одну из особых программ.

ПОЛОСКАНИЕ + ОТЖИМ

Программа позволяет только прополоскать и отжать белье.

ОТЖИМ

Используйте эту программу, чтобы запустить дополнительный цикл отжима белья или слить воду из машины.

Выбрав эту программу, настройте кнопкой «Скорость отжима» необходимую скорость отжима и нажмите кнопку «Старт/Пауза». Сначала машина сливает воду из барабана. Затем она выполняет отжим на заданной скорости и сливает образующуюся при этом воду.

Чтобы просто слить воду, не отжимая белье, выберите программу «Отжим», затем отмените отжим, установив скорость отжима «0», и нажмите кнопку «Старт/Пауза».

Отжимайте изделия из деликатных тканей на более низкой скорости.

НАСТРОЙКА ПАРАМЕТРОВ ПРОГРАММЫ СТИРКИ

РЕГУЛИРОВКА ТЕМПЕРАТУРЫ

- При выборе программы для нее устанавливается стандартная температура. Чтобы скорректировать эту температуру, нажмите кнопку «Темп. °C».
- При каждом нажатии этой кнопки температура постепенно повышается. При достижении максимального значения она переключается на минимальное и далее изменяется по кругу.
- Если машина еще не перешла к этапу нагревания воды, то можно изменить температуру, не приостанавливая выполнение программы стирки.

ИЗМЕНЕНИЕ СКОРОСТИ ОТЖИМА

- При выборе программы стирки для нее устанавливается стандартная скорость отжима. Чтобы скорректировать это значение, нажмите кнопку «Скорость отжима».
- При каждом нажатии этой кнопки скорость отжима постепенно повышается. При достижении максимального значения она переключается на минимальное и далее изменяется по кругу.

КОРРЕКТИРОВКА ВРЕМЕНИ СТИРКИ

- Для некоторых программ стирки можно вручную увеличить стандартное время стирки, нажав кнопку «Время стирки».
- При каждом нажатии этой кнопки время стирки для выбранной программы увеличивается на 1 уровень. При достижении максимально возможного для этой программы значения оно переключается на минимальное и далее изменяется по кругу.

ИЗМЕНЕНИЕ ЧИСЛА ПОЛОСКАНИЙ

- Выбрав программу стирки, нажмите кнопку «Число полосканий». Загорается индикатор «раз», указывающий что вы перешли в режим настройки числа полосканий.
- При каждом нажатии этой кнопки число полосканий увеличивается на 1. При достижении максимально возможного числа полосканий для выбранной программы стирки значение переключается на минимальное и далее изменяется по кругу.
- Возможность изменить число полосканий и доступные для выбора значения зависят от конкретной программы стирки. Для некоторых программ изменить число полосканий невозможно.

ПРОГРАММА «УМНАЯ СТИРКА»

- Программа «Умная стирка» запускается одним нажатием кнопки. Для этого можно даже не включать стиральную машину.
- При выборе этой программы стиральная машина автоматически подбирает температуру и уровень воды и определяет время стирки по результатам взвешивания белья. Вам не потребуется ничего настраивать самостоятельно.
- Чтобы запустить эти программу, нажмите на включенной или выключенной стиральной машине кнопку «Умная стирка» и удерживайте ее 3 секунды. Дисплей загорается, и цикл стирки запускается автоматически.

ДОПОЛНИТЕЛЬНЫЕ ФУНКЦИИ

БЛОКИРОВКА ОТ ДЕТЕЙ

- Используйте функцию блокировки от детей, чтобы дети во время игры не смогли вмешаться в работу стиральной машины. Эта функция позволяет предотвратить внесение каких-либо изменений в выполняющуюся программу.
- Включить или отключить функцию блокировки от детей можно только во время выполнения программы стирки. Для этого нажмите и удерживайте кнопку «Число полосканий» в течение 3 секунд.
- Если функция блокировки от детей активна, непрерывно горит индикатор блокировки от детей.

ОЧИСТКА БАРАБАНА

- Чтобы запустить программу очистки барабана, нажмите и удерживайте кнопку «Стирка с паром» в течение 3 секунд. Не кладите в барабан белье.
- Эту программу следует запускать регулярно (каждые 1–2 месяца) для гигиенической очистки стиральной машины.
- Для получения лучших результатов можно добавить в лоток для моющих средств чистящий порошок для удаления известкового налета.
- После завершения программы очистки барабана оставьте дверцу приоткрытой, чтобы стиральная машина высохла изнутри.

ОТЛОЖЕННЫЙ СТАРТ

- Функция отложенного старта позволяет отсрочить выполнение программы стирки, указав время завершения стирки в диапазоне от 2 до 24 часов.



Обратите внимание, что вы задаете время до окончания цикла стирки, которое включает собственно время стирки и время ожидания.

- Чтобы настроить выполнение программы с отложенным стартом, сначала выберите программу и настройте дополнительные параметры стирки. Затем нажмите кнопку «Отложенный старт», чтобы перейти в режим настройки стирки с отложенным стартом. Загорается индикатор отложенного старта.
- Кнопкой «Отложенный старт» задайте требуемое время отложенного старта и нажмите кнопку «Старт/Пауза», чтобы запустить выполнение программы.
- После запуска программы с отложенным стартом активными остаются только кнопка электропитания, кнопка «Старт/Пауза» и кнопка включения/отключения функции блокировки от детей.

СТИРКА С ПАРОМ

- Нажмите кнопку «Стирка с паром», чтобы добавить к выбранной программе стирки функцию обработки белья горячим паром.
- При выборе этой функции в барабан во время цикла стирки подается горячий пар, позволяющий улучшить результаты стирки. Кроме того, благодаря пару на белье образуется меньше складок и заломов, что облегчает процесс глаженья.

ФУНКЦИЯ «БЕЗ СКЛАДОК»

- Чтобы добавить к выбранной программе функцию «Без складок», до запуска цикла стирки нажмите кнопку «Скорость отжима» и удерживайте ее в течение 3 секунд.
- Чтобы отменить выбор этой функции, еще раз нажмите кнопку «Скорость отжима» и удерживайте ее 3 секунды.
- Если вы настроили функцию «Без складок», в конец цикла стирки добавляется 3-минутный этап, во время которого стиральная машина расправляет белье, удаляя с него складки и заломы: 10 секунд барабан вращается на скорости 45 об/мин, затем останавливается на 20 секунд — и так в течение 3 минут.
- Если во время работы функции «Без складок» нажать кнопку электропитания, цикл стирки сразу же завершается.

ПРОГРАММЫ СТИРКИ

Программа	Стандартная температура	Дополнительные функции						Допустимый диапазон температур
		Стандартное число полосканий	Доступное для выбора число полосканий	Изменение времени стирки	Стирка с паром	Без складок	Отложенный старт	
Смешанные ткани	30 °C	2	1–4	√	√	√	√	хол.–60 °C
Экостирка	40 °C	2	–	—	—	—	√	40 °C
Гигиена	90 °C	3	1–4	√	—	√	√	60–90 °C
Хлопок	40 °C	2	1–4	√	√	√	√	хол.–90 °C
Шерсть	30 °C	2	1–3	√	—	√	√	хол.–40 °C
20 °C	20 °C	2	1–3	√	√	√	√	20 °C
Быстрая 15’	хол.	2	1–3	√	—	√	√	хол.–30 °C
Пуховик	30 °C	2	1–3	√	—	√	√	хол.–40 °C
Нижнее белье	40 °C	2	1–4	√	√	√	√	хол.–90 °C
Удаление пятен	60 °C	2	1–4	√	√	√	√	40–60 °C
Домашний текстиль	30 °C	2	1–4	√	√	√	√	хол.–60 °C
Шелк	хол.	2	1–3	√	—	√	√	хол.–40 °C
Полоскание + Отжим	–	1	1–3	—	—	√	√	–
Отжим	–	–	–	—	—	√	√	–
Умная стирка	30 °C	2	–	—	—	—	—	30–40 °C
Очистка барабана	90 °C	1	–	—	—	—	—	90 °C

√ Доступно для выбора – Недоступно для выбора

ДОПУСТИМАЯ ЗАГРУЗКА

	WM 39107 Full Touch Inverter Steam WM 39107 Full Touch Inverter Steam Black WM 39107 Full Touch Inverter Steam Grey	WM 45128 Full Touch Inverter Steam	WM 995 Full Touch Inverter Steam
Смешанные ткани	3,5 кг	4 кг	6 кг
Экостирка	7 кг	8 кг	12 кг
Гигиена	3,5 кг	4 кг	6 кг
Хлопок	7 кг	8 кг	12 кг
Шерсть	1,5 кг	1,5 кг	1,5 кг
20 °C	7 кг	8 кг	12 кг
Быстрая 15’	1,5 кг	1,5 кг	1,5 кг
Пуховик	2 кг	2 кг	2 кг
Нижнее белье	2 кг	2 кг	2 кг
Удаление пятен	3,5 кг	4 кг	6 кг
Домашний текстиль	3,5 кг	4 кг	6 кг
Шелк	2 кг	2 кг	2 кг
Полоскание + Отжим	7 кг	8 кг	12 кг
Отжим	7 кг	8 кг	12 кг
Умная стирка	7 кг	8 кг	12 кг
Очистка барабана	—	—	—

СОРТИРОВКА БЕЛЬЯ

- Сортируйте белье по типу ткани, цвету, степени загрязнения и подходящей температуре стирки.
- Всегда соблюдайте инструкции, приведенные на ярлыках по уходу за одеждой.

ПОДГОТОВКА БЕЛЬЯ К СТИРКЕ

- Предметы одежды, содержащие металлические элементы, такие как косточки в бюстгальтерах, пряжки или металлические пуговицы, могут повредить стиральную машину. По возможности удаляйте все металлические предметы с одежды или же стирайте такую одежду в мешке для стирки или наволочке.
- Достаньте все из карманов (монеты, ручки, скрепки для бумаги и т. д.), выверните карманы наизнанку и почистите их щеткой. Забытые в карманах предметы могут повредить стиральную машину или создавать шумы во время стирки.
- Поместите мелкие вещи, такие как детские носки или нейлоновые гольфы, в мешок для стирки или наволочку.
- При загрузке штор в барабан они должны лежать свободно. Снимите со штор крючки, кольца или иные элементы крепления.
- Застегните застежки-молнии, пришейте плохо держащиеся пуговицы, зашейте или заштопайте дыры.
- Для стирки изделий, имеющих маркировку «машинная стирка» или «ручная стирка», используйте подходящие для них программы.
- Не стирайте вместе белое и цветное белье. Новые хлопчатобумажные изделия темных или ярких цветов могут сильно линять. Всегда стирайте их отдельно от остального белья.
- Трудновыводимые пятна необходимо перед стиркой должным образом обработать. В сомнительных случаях обратитесь в химчистку.
- Используйте только красители и средства для удаления накипи, подходящие для машинной стирки. Всегда строго следуйте инструкциям на упаковке.
- При стирке брюк и деликатного белья выворачивайте вещи наизнанку.
- Перед стиркой предметов одежды из ангорской шерсти подержите их несколько часов в морозильной камере. Таким образом можно уменьшить образование катышков.
- Если на вещах есть следы муки, извести, сухого молока и подобных веществ, перед помещением в барабан стиральной машины их необходимо как следует вытряхнуть. Подобные загрязнения со временем могут накапливаться на внутренних элементах стиральной машины и привести к ее повреждению.

РЕКОМЕНДАЦИИ ПО ЭКОНОМИИ ЭЛЕКТРОЭНЕРГИИ

Строгое соблюдение приведенных в настоящем руководстве инструкций позволит вам использовать свою стиральную машину максимально экологично и энергоэффективно.

- Количество белья, загружаемого для стирки, должно соответствовать максимальной загрузке, разрешенной для выбранной программы. Не перегружайте стиральную машину. См. рекомендации по загрузке в таблице «Программы стирки».
- Всегда неукоснительно следуйте инструкциям на упаковке моющего средства.
- Стирайте слабозагрязненное белье на более низкой температуре.
- Для стирки небольшого количества слабозагрязненного белья используйте более короткие программы.
- Используйте режим замачивания и стирки на высоких температурах только для сильнозагрязненного белья или же для удаления пятен.
- Если после стирки вы будете сушить белье в сушильной машине, настройте в стиральной машине максимальную разрешенную скорость отжима.
- Количество моющего средства не должно превышать значения, рекомендованные на упаковке изготовителем этого моющего средства.

ПЕРВОЕ ИСПОЛЬЗОВАНИЕ

- Прежде чем приступать к использованию стиральной машины, убедитесь, что выполнены все подготовительные работы в соответствии с инструкциями в разделах «Правила техники безопасности» и «Инструкции по установке».
- Чтобы подготовить стиральную машину к работе, сначала запустите программу «Очистка барабана», не загружая в барабан белье.

После проведения контрольных испытаний стиральной машины на заводе-изготовителе в ней могло остаться немного воды. Она не вредит устройству.

ЗАГРУЗКА БЕЛЬЯ В БАРАБАН

- Максимальная загрузка белья в барабан зависит от типа белья, степени его загрязнения и выбранной программы стирки.
- Стиральная машина автоматически корректирует количество воды в зависимости от веса загруженного белья.

При превышении максимальной загрузки качество стирки в стиральной машине снижается. Более того, в этом случае могут возникать шумы и вибрация. См. сведения о допустимой загрузке для разных программ стирки в таблице «Программы стирки».

Чтобы загрузить белье в барабан:

- Откройте дверцу загрузочного люка.
- Поместите белье в машину. Не утрамбовывайте его: белье должно лежать свободно.

Если белье в барабане лежит неправильно, могут возникать шумы и вибрация.

- Закройте дверцу загрузочного люка. Вы должны услышать щелчок закрывающегося замка. Убедитесь, что белье не попало в дверцу.

Пока выполняется программа, дверца загрузочного люка остается заблокированной. Ее можно открыть только после завершения программы.

ЛОТОК ДЛЯ МОЮЩИХ СРЕДСТВ

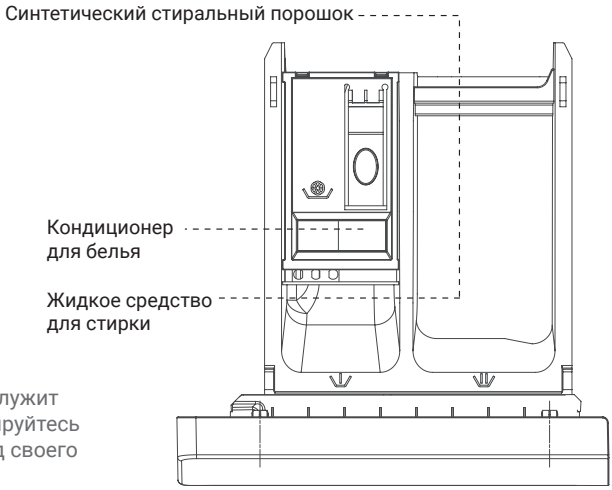

Приведенное изображение служит только для справки. Ориентируйтесь на фактический внешний вид своего лотка для моющих средств.

СТИРАЛЬНЫЙ ПОРОШОК

- Труднорастворимые моющие средства, такие как мыльный порошок, предварительно необходимо полностью растворить и залить раствор в лоток для моющих средств.

ЖИДКОЕ СРЕДСТВО ДЛЯ СТИРКИ

- Используйте жидкое синтетическое моющее средство с низким пенообразованием.
- Перед заливанием концентрированного жидкого моющего средства в лоток разбавьте его, добавив двойное количество воды.

КОНДИЦИОНЕР ДЛЯ БЕЛЬЯ

Заливайте кондиционер до начала стирки. Он будет автоматически добавлен в барабан во время последнего этапа полоскания. Концентрированный кондиционер перед заливанием в отсек следует разбавить водой в отношении 1:1.

РЕКОМЕНДАЦИИ ПО ИСПОЛЬЗОВАНИЮ МОЮЩИХ СРЕДСТВ

При использовании средства для стирки, кондиционера для белья, крахмала, красителей для ткани, отбеливателя или средства для удаления накипи ознакомьтесь с инструкциями изготовителя на упаковке и неукоснительно соблюдайте рекомендации по дозировке. Используйте мерный стаканчик, если он имеется.

СРЕДСТВО ДЛЯ СТИРКИ, КОНДИЦИОНЕР И ДРУГИЕ МОЮЩИЕ СРЕДСТВА

- Средство для стирки и кондиционер необходимо добавлять до запуска программы стирки.
- Во время выполнения программы стирки лоток для моющих средств должен быть обязательно закрыт!
- При использовании средства для стирки в порционных пакетах или капсулах или же шариков-дозаторов поместите их непосредственно в барабан вместе с бельем.

ВЫБОР СРЕДСТВА ДЛЯ СТИРКИ

Выбор средства для стирки зависит от типа и цвета тканей.

- Используйте разные средства для цветного и белого белья.
- Стирайте деликатные предметы одежды только специальными средствами (жидким средством для стирки, шампунем для шерсти и т. п.) и используйте эти средства только для стирки деликатного белья.
- Для стирки темного белья, стеганой одежды и одеял рекомендуется использовать жидкие средства для стирки.
- Стирайте изделия из шерсти средствами, разработанными специально для стирки шерсти.

Используйте только средства для стирки, предназначенные для автоматических стиральных машин.

КОРРЕКТИРОВКА КОЛИЧЕСТВА СРЕДСТВА ДЛЯ СТИРКИ

Количество средства для стирки зависит от количества белья, степени его загрязнения и жесткости воды.

- Не превышайте дозировку, указанную на упаковке средства для стирки. В противном случае возможны обильное пенообразование, снижение эффективности стирки и ухудшение результатов полоскания.
- При стирке небольшого количества белья или же слабозагрязненного белья снижайте дозировку моющего средства.

ИСПОЛЬЗОВАНИЕ КОНДИЦИОНЕРА

- Наливайте кондиционер в специальный отсек в лотке для моющих средств.
- Не превышайте максимальный уровень кондиционера в отсеке (отметка «max»).
- Если кондиционер загустел, перед добавлением его в лоток для моющих средств разбавьте его водой.

ИСПОЛЬЗОВАНИЕ ЖИДКИХ СРЕДСТВ ДЛЯ СТИРКИ

- Если жидкое средство для стирки загустело, перед заливанием его в отсек разбавьте его водой.
- Жидкое средство может оставлять пятна на белье, если его использовать в сочетании с функцией отложенного старта. Не используйте жидкое средство для стирки, если вы планируете настроить функцию отложенного старта.

ИСПОЛЬЗОВАНИЕ ГЕЛЯ И ТАБЛЕТОК ДЛЯ СТИРКИ

При использовании геля, таблеток и подобных средств для стирки соблюдайте следующие рекомендации.

- Если гель для стирки не жидкий или имеет форму капсул, поместите его непосредственно в барабан перед началом стирки.
- Таблетки можно положить в отсек, предназначенный для средства для стирки, или же непосредственно в барабан перед стиркой.
- Остатки таблеток для стирки могут оставаться в отсеке для моющего средства после стирки. Если такое происходит, в следующий раз при стирке кладите таблетку в нижнюю часть барабана вместе с бельем.

ИСПОЛЬЗОВАНИЕ КРАХМАЛА

- Для добавления жидкого крахмала, крахмала в порошке или красителей для ткани используйте отсек для кондиционера.
- Не используйте одновременно в рамках одного цикла стирки кондиционер и крахмал.
- После использования крахмала протрите барабан изнутри влажной чистой тряпкой.

ИСПОЛЬЗОВАНИЕ ОТБЕЛИВАТЕЛЕЙ

- Чтобы использовать отбеливатель, настройте программу с дополнительным полосканием и добавьте отбеливатель, когда машина заливает воду для первого полоскания через отсек для моющего средства.
- Не смешивайте отбеливатель и средство для стирки.
- Чтобы предотвратить появление раздражения на коже, используйте отбеливатель в небольших количествах (приблизительно 50 мл) и как следует прополощите белье. Не лейте отбеливатель непосредственно на белье и не используйте его для стирки цветного белья.
- При использовании кислородных отбеливателей выбирайте программы стирки на более низкой температуре.
- Кислородные отбеливатели можно использовать вместе с моющими средствами. Однако если они имеют разную густоту, сначала добавьте в отсек средство для стирки и дождитесь, когда оно полностью смоется из лотка во время заливания воды в машину. Затем, пока машина еще заливает воду, добавьте в тот же отсек отбеливатель.

ИСПОЛЬЗОВАНИЕ СРЕДСТВА ДЛЯ УДАЛЕНИЯ НАКИПИ

При необходимости используйте средства для удаления накипи, специально предназначенные для стиральных машин.

СОВЕТЫ ДЛЯ ПОВЫШЕНИЯ ЭФФЕКТИВНОСТИ СТИРКИ

СВЕТЛОЕ И БЕЛОЕ БЕЛЬЕ

РЕКОМЕНДОВАННЫЙ ДИАПАЗОН ТЕМПЕРАТУР: 40–90 °C

Степень загрязненности	Сильные загрязнения (сложные пятна от травы, кофе, фруктов или крови)	Возможно, пятна придется предварительно обработать или добавить этап предварительной стирки. Можно использовать стиральный порошок или жидкое средство для стирки белого белья в количестве, рекомендованном для сильнозагрязненного белья. Для удаления следов от глины и земли, а также прочих пятен, чувствительных к отбеливателям, рекомендуется использовать стиральный порошок.
	Средние загрязнения (например, следы от ношения на воротнике или манжетах)	Можно использовать стиральный порошок или жидкое средство для стирки белого белья в количестве, рекомендованном для среднезагрязненного белья.
	Слабые загрязнения (без видимых пятен)	Можно использовать стиральный порошок или жидкое средство для стирки белого белья в количестве, рекомендованном для слабозагрязненного белья.

ЦВЕТНОЕ БЕЛЬЕ

РЕКОМЕНДОВАННЫЙ ДИАПАЗОН ТЕМПЕРАТУР В ЗАВИСИМОСТИ ОТ СТЕПЕНИ ЗАГРЯЗНЕННОСТИ: ХОЛОДНАЯ–40 °C

Степень загрязненности	Сильные загрязнения	Можно использовать стиральный порошок или жидкое средство для цветного белья в количестве, рекомендованном для сильнозагрязненного белья. Для удаления следов от глины и земли, а также прочих пятен, чувствительных к отбеливателям, рекомендуется использовать стиральный порошок. Используйте моющие средства без отбеливателя.
	Средние загрязнения	Можно использовать стиральный порошок или жидкое средство для цветного белья в количестве, рекомендованном для среднезагрязненного белья. Используйте моющие средства без отбеливателя.
	Слабые загрязнения	Можно использовать стиральный порошок или жидкое средство для стирки цветного белья в количестве, рекомендованном для слабозагрязненного белья. Используйте моющие средства без отбеливателя.

ТЕМНОЕ БЕЛЬЕ

РЕКОМЕНДОВАННЫЙ ДИАПАЗОН ТЕМПЕРАТУР В ЗАВИСИМОСТИ ОТ СТЕПЕНИ ЗАГРЯЗНЕННОСТИ: ХОЛОДНАЯ–40 °C

Степень загрязненности		
	Сильные загрязнения	Можно использовать жидкие средства для стирки цветного и темного белья в количествах, рекомендованных для сильнозагрязненного белья.
	Средние загрязнения	Можно использовать жидкие средства для стирки цветного и темного белья в количествах, рекомендованных для среднезагрязненного белья.
	Слабые загрязнения	Можно использовать жидкие средства для стирки цветного и темного белья в количествах, рекомендованных для слабозагрязненного белья.

ДЕЛИКАТНЫЕ ТКАНИ/ШЕРСТЬ/ШЕЛК

РЕКОМЕНДОВАННЫЙ ДИАПАЗОН ТЕМПЕРАТУР В ЗАВИСИМОСТИ ОТ СТЕПЕНИ ЗАГРЯЗНЕННОСТИ: ХОЛОДНАЯ–30 °C

Степень загрязненности		
	Сильные загрязнения	Используйте жидкие средства для стирки деликатного белья. Одежду из шерсти и шелка необходимо стирать специальными средствами для стирки шерсти.
	Средние загрязнения	Используйте жидкие средства для стирки деликатного белья. Одежду из шерсти и шелка необходимо стирать специальными средствами для стирки шерсти.
	Слабые загрязнения	Используйте жидкие средства для стирки деликатного белья. Одежду из шерсти и шелка необходимо стирать специальными средствами для стирки шерсти.

Следующие признаки свидетельствуют, что было использовано слишком много моющего средства:

- избыточное пенообразование;
- плохие результаты стирки и полоскания.

Следующие признаки свидетельствуют, что было использовано слишком мало моющего средства:

- белье во время стирки посерело;
- на барабане, нагревательном элементе и/или белье образовался известковый налет.

РЕКОМЕНДАЦИИ ПО ВЫБОРУ ПРОГРАММЫ И ТЕМПЕРАТУРЫ СТИРКИ

Моющее средство	Программы стирки	Температура (°C)	Тип белья или ткани
Сильнодействующее средство для стирки с отбеливающими компонентами и оптическими отбеливателями	• Хлопок • Смешанные ткани • Домашний текстиль • Удаление пятен • Экостирка	30/40/60	Белое белье из хлопка или льна, устойчивое к кипячению
Средство для стирки цветного белья без отбеливающих компонентов и оптических отбеливателей	• Хлопок • Смешанные ткани • Домашний текстиль • Нижнее белье • Быстрая 15’ • 20 °C	20/30/40	Цветное белье из хлопка или льна
Средство для стирки цветного белья или мягкое средство для стирки без оптических отбеливателей	• Смешанные ткани • Пуховик • Нижнее белье • Быстрая 15’	Холодная/ 20/30/40	Цветное белье из немарких тканей или синтетики
Мягкое средство для стирки	• Пуховик • Шелк • Нижнее белье	Холодная/ 20/30	Деликатные ткани, шелк, вискоза
Специальное средство для стирки шерсти	• Шерсть	20/30/40	Шерсть

- Густое моющее средство или порошок, склонный к образованию комков, перед помещением в лоток для моющих средств можно развести в небольшом количестве воды, чтобы предотвратить засорение входного отверстия и вытекание воды из лотка для моющих средств.
- Для достижения максимальной эффективности стирки при минимальном потреблении воды и электроэнергии всегда подбирайте моющее средство подходящего типа.
- Для достижения наилучших результатов стирки моющее средство важно правильно дозировать.
- Если барабан заполнен не полностью, используйте меньше моющего средства.
- Всегда корректируйте количество моющего средства в зависимости от жесткости воды: при стирке в мягкой воде используйте меньше моющего средства.
- Дозируйте моющее средство в зависимости от степени загрязнения белья: для стирки менее грязного белья требуется меньше моющего средства.
- Особенно точную дозировку требует высококонцентрированное моющее средство.

При регулярной очистке и техническом обслуживании срок службы стиральной машины увеличивается, а вероятность возникновения каких-либо проблем снижается.

ОЧИСТКА ЛОТКА ДЛЯ МОЮЩИХ СРЕДСТВ

Чтобы предотвратить образование комков моющего средства на стенках лотка для моющих средств, его необходимо регулярно мыть (каждые 4–5 циклов стирки).

- Нажмите на фиксатор на вставке-сифоне в отсеке для кондиционера и извлеките лоток для моющих средств из стиральной машины, потянув его на себя.

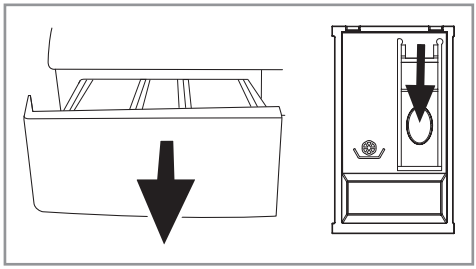

- Вымойте лоток для моющих средств и вставку-сифон под струей теплой воды. Для защиты кожи от контакта с остатками моющего средства наденьте защитные перчатки или используйте щетку.
- Вымыв лоток для моющих средств, вставьте его на место и убедитесь, что он встал правильно.

Если после стирки в отсеке для кондиционера остается слишком много смеси кондиционера и воды, вставку-сифон также необходимо промыть.

- Чтобы извлечь вставку-сифон, потяните за ее заднюю часть, как показано на рисунке. Выполнив все описанные выше процедуры очистки, установите вставку-сифон на место и зафиксируйте ее, нажав на переднюю часть.

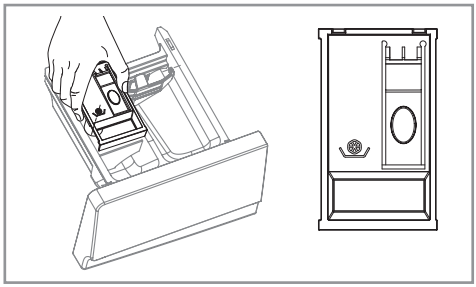

ОЧИСТКА ДВЕРЦЫ И БАРАБАНА

- Для очистки барабана используйте программу «Очистка барабана». См. инструкции в разделе «Очистка барабана» (глава «Порядок работы»).

Перед запуском программы «Очистка барабана» обязательно убедитесь, что в барабане нет белья.

- Перед запуском программы очистки барабана в лоток для моющих средств можно добавить 1 стандартную дозу специального средства для очистки барабана или не более 100 г порошка для удаления накипи.

- После завершения программы протрите внутреннюю поверхность барабана чистой тряпкой.
- Повторяйте процедуру очистки барабана каждые 2 месяца.
- После каждой стирки проверяйте барабан, чтобы в нем не оставалось никаких посторонних предметов.
- Если отверстия, изображенные на рисунке, засорились, прочистите их зубочисткой.

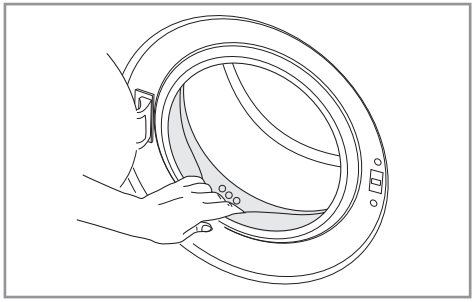

Никогда не используйте для очистки барабана металлические мочалки или губки.

- Если оставить в барабане посторонние металлические предметы, на его поверхности могут образоваться пятна ржавчины. Для удаления таких пятен используйте чистящие средства для нержавеющей стали.

ОЧИСТКА КОРПУСА И ПАНЕЛИ УПРАВЛЕНИЯ

- При необходимости протирайте корпус стиральной машины мыльной водой или используйте мягкий чистящий гель, не вызывающий коррозии. После этого протрите все поверхности сухой мягкой тряпкой.
- Для очистки панели управления используйте только мягкую влажную тряпку.

ОЧИСТКА ФИЛЬТРОВ СИСТЕМЫ ЗАЛИВА ВОДЫ

На впускном клапане на задней панели стиральной машины и на конце заливного шланга в месте подсоединения к водопроводному крану установлены фильтры, предотвращающие попадание грязи и посторонних веществ в воду, заливаемую в стиральную машину. Эти фильтры со временем могут засоряться, и их необходимо периодически очищать. Для этого:

- Закройте водопроводный кран.
- Отвинтите гайку заливного шланга для доступа к фильтру, установленному на впускном клапане.
- Очистите фильтр щеткой. Если он очень сильно засорен, извлеките его пассатижами и тщательно промойте.
- Извлеките фильтр на другом конце заливного шланга вместе с прокладкой и тщательно промойте его под проточной водой.
- Установите фильтры и прокладки на место, подсоедините шланг к впускному клапану и водопроводному крану и вручную закрутите все гайки.

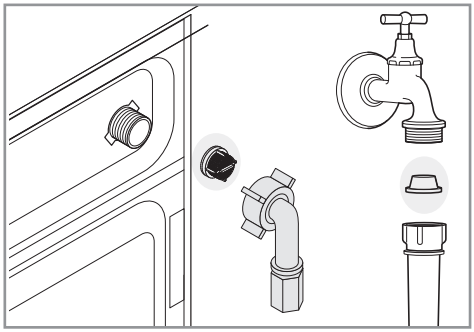

СЛИВАНИЕ ВОДЫ ИЗ БАРАБАНА И ОЧИСТКА СЛИВНОГО ФИЛЬТРА

Система фильтрации в стиральной машине предотвращает попадание ворса от тканей и твердых предметов, таких как

пуговицы и монеты, в крыльчатку насоса во время слива воды. Это защищает насос от образования засоров: вода будет хорошо сливаться и срок службы насоса будет дольше.

Если стиральная машина не может слить воду, это означает, что фильтр насоса засорился. Этот фильтр необходимо очищать при его засорении или же каждые 3 месяца.

Посторонние предметы, попавшие в фильтр насоса, могут привести к повреждению машины или возникновению сильных шумов.

Чтобы прочистить засорившийся фильтр насоса, сначала придется слить воду. Кроме того, перед транспортировкой стиральной машины (например, при переезде в новую квартиру) из нее также необходимо полностью слить воду, чтобы она не замерзла внутри устройства.

Чтобы прочистить засорившийся фильтр и слить воду, выполните следующую процедуру.

- Выключите стиральную машину и отключите ее от электросети.

Вода внутри стиральной машины может нагреваться до температуры 90 °C. Для предотвращения опасности термического ожога очищайте фильтр только после остывания воды в машине.

- Откройте дверцу сервисного люка. При необходимости в щель над дверцей можно вставить пластмассовый инструмент с тонким краем. Не используйте для этого инструменты с металлическим краем.

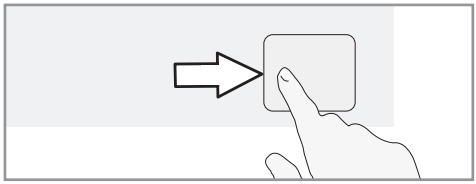

- Подготовьте большой контейнер для сливания воды.
- Если в вашей модели имеется специальный сливной шланг для аварийного слива воды, положите свободный конец шланга в контейнер, извлеките заглушку и дождитесь, пока вся вода не вытечет. Закройте аварийный сливной шланг заглушкой и поместите его на место.
- Если в вашей модели такой шланг отсутствует, поставьте контейнер перед отверстием фильтра. Ослабьте фильтр насоса, повернув его против часовой стрелки, пока вода не начнет вытекать в поставленный вами контейнер. Всегда держите под рукой тряпку, чтобы вытирать разлившуюся воду.

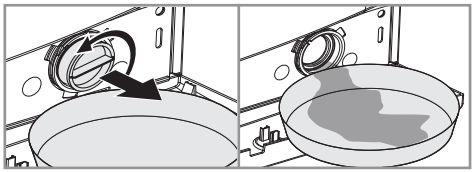

- Когда вода перестанет вытекать, полностью выкрутите фильтр из стиральной машины.
- Удалите всю грязь и мусор из внутренней части фильтра и в области вокруг крыльчатки насоса.
- Установите фильтр на место.
- Закройте дверцу сервисного люка.

РЕГУЛЯРНАЯ ОЧИСТКА

- Регулярно очищайте насос снаружи и удаляйте весь мусор и посторонние предметы.
- Если вода подается в стиральную машину очень медленно или вообще не подается, возможно, засорился входной фильтр.
- В регионах с жесткой водой этот фильтр рекомендуется чистить каждые 6 месяцев, чтобы предотвратить засорение впускного клапана.

ПОИСК И УСТРАНЕНИЕ НЕИСПРАВНОСТЕЙ

Программа не запускается после закрытия дверцы.

- Вы не нажали кнопку «Старт/Пауза». **>>>** Нажмите кнопку «Старт/Пауза».

В стиральной машине осталась вода.

- После проведения контрольных испытаний стиральной машины на заводе-изготовителе в ней могло остаться немного воды. **>>>** Это не является проблемой. Эта вода не вредит стиральной машине.

Стиральная машина вибрирует или сильно шумит.

- Возможно, стиральная машина установлена неровно. **>>>** Выровняйте машину, отрегулировав высоту ножек.
- Возможно, в фильтр сливного насоса попал какой-то предмет. **>>>** Прочистите фильтр сливного насоса.
- Возможно, из стиральной машины не извлечены транспортировочные болты. **>>>** Извлеките транспортировочные болты.
- Возможно, в стиральную машину загружено слишком мало белья. **>>>** Добавьте в барабан больше вещей.
- Возможно, в стиральную машину загружено слишком много белья. **>>>** Извлеките часть вещей из барабана или вручную равномерно распределите загруженное белье в барабане.
- Возможно, стиральная машина касается какого-то предмета. **>>>** Убедитесь, что стиральная машина не касается стены или предметов мебели.

Стиральная машина остановилась вскоре после запуска программы стирки.

- Возможно, стиральная машина приостановила работу из-за слишком низкого напряжения в электросети. **>>>** Работа стиральной машины возобновится, когда нормальное напряжение в электросети восстановится.

Обратный отсчет времени выполнения программы остановился.

- Обратный отсчет может останавливаться во время заливания воды. **>>>** Обратный отсчет возобновится, когда стиральная машина зальет необходимое количество воды. Машина не начинает цикл стирки, пока в ней не будет достаточно воды. Если воды слишком мало, результаты стирки будут неудовлетворительными.
- Обратный отсчет времени может останавливаться на этапе нагревания воды. **>>>** Обратный отсчет возобновится, когда стиральная машина нагреет воду до выбранной температуры.
- Обратный отсчет может останавливаться на этапе отжима. Возможно, из-за неравномерного распределения белья в барабане сработала система автоматического определения несбалансированной нагрузки. **>>>** Если белье распределено в барабане неравномерно, то для предотвращения повреждения машины и расположенных рядом с ней объектов машина не переходит к этапу отжима. Перераспределите белье в барабане и повторно запустите цикл отжима.

Из лотка для моющих средств выходит пена.

- Было использовано слишком много моющего средства. **>>>** Смешайте 1 столовую ложку кондиционера и 1/2 литра воды и залейте смесь в отсек для основной стирки в лотке для моющих средств.
- Использовано неподходящее моющее средство. **>>>** Используйте средство для стирки, подходящее для выбранной программы, и не превышайте максимальную загрузку, указанную в таблице «Программы стирки».
- При использовании дополнительных средств (пятновыводителей, отбеливателей и т. д.) уменьшайте количество моющего средства.

После завершения программы стирки белье остается мокрым.

- Возможно, в результате превышения рекомендованной дозы моющего средства образовалось слишком много пены, и была активирована система автоматического удаления пены. **>>>** Используйте рекомендованное количество моющего средства.
- Если белье распределено в барабане неравномерно, то для предотвращения повреждения машины и расположенных рядом с ней объектов машина не переходит к этапу отжима. **>>>** Перераспределите белье в барабане и повторно запустите цикл отжима.

Если даже после выполнения всех инструкций в этом разделе устранить проблему вам не удалось, обратитесь к продавцу или уполномоченному представителю сервисного центра. Ни в коем случае не пытайтесь ремонтировать неработающее устройство самостоятельно.

ТРАНСПОРТИРОВКА И ХРАНЕНИЕ

Изделие необходимо транспортировать и хранить в оригинальной упаковке в соответствии с указанными на нем знаками по обращению. Будьте осторожны при погрузке, разгрузке и транспортировке. При транспортировке и хранении следует защитить изделие от воздействия атмосферных осадков и механических повреждений.

- Перед транспортировкой отключите стиральную машину от сети электропитания.
- Отсоедините сливной и заливной шланги.
- Слейте всю воду, которая могла остаться внутри стиральной машины (см. раздел «Сливание воды из барабана и очистка сливного фильтра»).
- Установите транспортировочные болты на место. Для этого выполните процедуру в разделе «Извлечение транспортировочных болтов» в обратном порядке.

Перед транспортировкой стиральной машины обязательно установите транспортировочные болты на место. Ни в коем случае не перевозите ее без болтов.

УТИЛИЗАЦИЯ

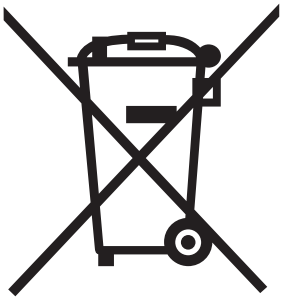

ПРАВИЛЬНАЯ УТИЛИЗАЦИЯ УСТРОЙСТВА

Эта маркировка указывает, что по истечении срока службы данное устройство не подлежит утилизации вместе с другими бытовыми отходами. Чтобы предотвратить возможный вред для окружающей среды и здоровья людей в результате неконтролируемой утилизации отходов, утилизируйте это устройство ответственно, способствуя таким образом экологически безопасному повторному использованию материальных ресурсов.

Чтобы утилизировать отслужившее свой срок устройство, сдайте его в пункт раздельного сбора отходов электронного оборудования или обратитесь в магазин, где вы его приобрели. Продавец, возможно, сможет транспортировать это устройство для его экологически безопасной переработки.

Для обеспечения безопасности детей перед утилизацией этого устройства отрежьте шнур электропитания как можно ближе к корпусу.

Данное устройство соответствует директиве ЕС 2012/19/EU по утилизации отходов электрического и электронного оборудования, и на нем нанесено классификационное обозначение отходов электрического и электронного оборудования.

Кроме того, это устройство соответствует директиве ЕС по ограничению использования вредных веществ (2011/56/EU) и не содержит никаких опасных или запрещенных материалов, перечисленных в этой директиве.

УТИЛИЗАЦИЯ УПАКОВОЧНЫХ МАТЕРИАЛОВ

Упаковка предназначена для защиты устройства от повреждений во время транспортировки. Она произведена из пригодных для переработки материалов в соответствии с государственными нормативами по охране окружающей среды. Не утилизируйте упаковочные материалы вместе с обычными бытовыми отходами, а сдайте их в пункт раздельного сбора мусора, адрес которого можно узнать в местных органах власти. Вторичное использование упаковочных материалов позволяет снизить использование сырья в производственном процессе и объем отходов, свозимых на мусорные полигоны.

ТЕХНИЧЕСКИЕ ХАРАКТЕРИСТИКИ

	WM 39107 Full Touch Inverter Steam **WM 39107 Full Touch Inverter Steam Black** **WM 39107 Full Touch Inverter Steam Grey**	**WM 45128 Full Touch Inverter Steam**	**WM 995 Full Touch Inverter Steam**
Максимальная загрузка	7 кг	8 кг	12 кг
Максимальная скорость отжима	1000 об/мин	1200 об/мин	1200 об/мин
Класс энергоэффективности	A+++	A+++	A+++
Уровень шума при стирке	58 дБ	58 дБ	58 дБ
Уровень шума при отжиме	74 дБ	74 дБ	74 дБ
Степень влагозащиты	IPX4	IPX4	IPX4
Номинальное напряжение	220–240 В	220–240 В	220–240
Номинальная частота	50 Гц	50 Гц	50 Гц
Напор воды	0,1–1 МПа	0,1–1 МПа	0,1–1 МПа
Потребление электроэнергии	152 кВт·ч/год	196 кВт·ч/год	237 кВт·ч/год
Расход воды	10 500 л/год	12 000 л/год	13 000 л/год
Класс эффективности отжима	C	B	B
Номинальная мощность	1850 Вт	1850 Вт	1850 Вт
Габариты (ШхГхВ)	600 x 390 x 840 (мм)	600 x 450 x 840 (мм)	600 x 530 x 840 (мм)
Вес нетто/брутто	47/50 кг	53/56,4 кг	63/66 кг