STANKO

ПНЕВМОГИДРАВЛИЧЕСКИЙ ПРЕСС С РУЧНЫМ И НОЖНЫМ ПРИВОДОМ НА 100 ТОНН

SD0813CE



ТЕХНИЧЕСКИЙ ПАСПОРТ

ИНСТРУКЦИЯ ПО ЭКСПЛУАТАЦИИ

STANKO STANKO STANKO STANKO STANKO

Добро пожаловать в семью STANKO!

Поздравляем с приобретением нашей продукции!
Мы рады, что вы выбрали нас.

Перед первым использованием пожалуйста, уделите несколько минут прочтению этого краткого руководства. Это поможет вам быстро освоить все функции, использовать устройство с максимальной эффективностью и избежать распространенных ошибок.

Желаем вам приятной эксплуатации!

ВАЖНО!
Пожалуйста внимательно прочтите инструкции, изложенные в настоящем руководстве. А так же внимательно ознакомьтесь с инструкциями по технике безопасности. Оборудование должно использоваться надлежащим образом и строго по прямому назначению. Невыполнение данного требования может привести к повреждению оборудования и/или травмам персонала.
Держите настоящее руководство в надежном месте на случай необходимости дальнейшего использования.

1. ТЕХНИКА БЕЗОПАСНОСТИ

1. К обслуживанию пресса для поддержания его в рабочем состоянии допускается только квалифицированный персонал. Для лучшей производительности и в целях безопасности пресс следует содержать в чистоте.
2. Максимальная мощность пресса – 100 тонн.
ЗАПРЕЩАЕТСЯ превышать указанную мощность. Запрещается прилагать избыточные усилия к детали, находящейся под прессом. Рекомендуется всегда пользоваться манометром для определения применимой нагрузки.
3. Используйте данный пресс только по его прямому назначению. Запрещается любое иное использование пресса, кроме того, для которого он предназначен.
4. Присутствие в рабочей зоне детей и сотрудников, не имеющих должной квалификации для работы с прессом, не допускается.
5. Не надевайте свободную одежду перед использованием пресса. Также перед началом работы снимите галстук, кольца и прочие украшения, наденьте головной убор.
6. При работе с прессом наденьте подходящие защитные очки, защитную маску для лица с щитком и прочные перчатки.
7. При работе с прессом рекомендуется носить нескользящую обувь. Также рекомендуется соблюдать безопасную дистанцию при работе с прессом.
8. Используйте данный пресс только на устойчивой, ровной, нескользящей сухой поверхности, которая способна выдержать подобную нагрузку. Пресс следует содержать в чистоте, при работе необходимо убедиться в наличии подходящего освещения.
9. Проверяйте состояние пресса перед каждым использованием. Не пользуйтесь прессом, если он имеет погнутые детали, сломан, имеет сколы, трещины, утечку масла или иным образом повреждён, либо подвергнут стрессовой нагрузке.
10. Удостоверьтесь, что все болты и гайки затянуты должным образом.
11. Убедитесь, что центр тяжести детали (заготовки) найден и сама деталь (заготовка) ровно лежит на станине пресса.
12. Не подставляйте руки или ноги под рабочую зону пресса во время работы с ним.

STANKO STANKO STANKO STANKO STANKO

13. **Запрещается** использовать пресс для сжатия пружин или иных устройств, способных принимать первоначальную форму и наносить тем самым возможный вред имуществу или травмы. Никогда не стойте прямо перед прессом под нагрузкой. Запрещается отходить от пресса под нагрузкой.
14. **Запрещается** использовать пресс при нахождении в состоянии усталости, алкогольного или наркотического опьянения.
15. **Запрещается** использование пресса неквалифицированным персоналом.
16. **Запрещается** вносить любые изменения в конструкцию пресса.
17. При заливке гидравлического масла в гидравлическую систему пневмогидравлического домкрата **запрещается** смешивать масла разных типов и/или использовать тормозную жидкость, как и любую другую не предназначенную для данного оборудования жидкость. В гидравлическую систему необходимо заливать только гидравлическое масло.
18. **Запрещается** подвергать пресс воздействию дождя, снега и любых других неблагоприятных погодных явлений.
19. Если пресс нуждается в ремонте и/или замене комплектующих, то данные работы должны выполняться только сотрудниками указанного Производителем сервисного центра

ВНИМАНИЕ: предупреждения и инструкции, изложенные в данном руководстве, не могут предусмотреть всех возможных случаев. Это должен понимать оператор пресса, и поэтому при работе следует также руководствоваться здравым смыслом и принимать все необходимые меры предосторожности.

2. ХАРАКТЕРИСТИКИ

Усилие	100 тонн	Ход	300 мм
Рабочий диапазон	1130-813 мм	Ширина станины	787 мм

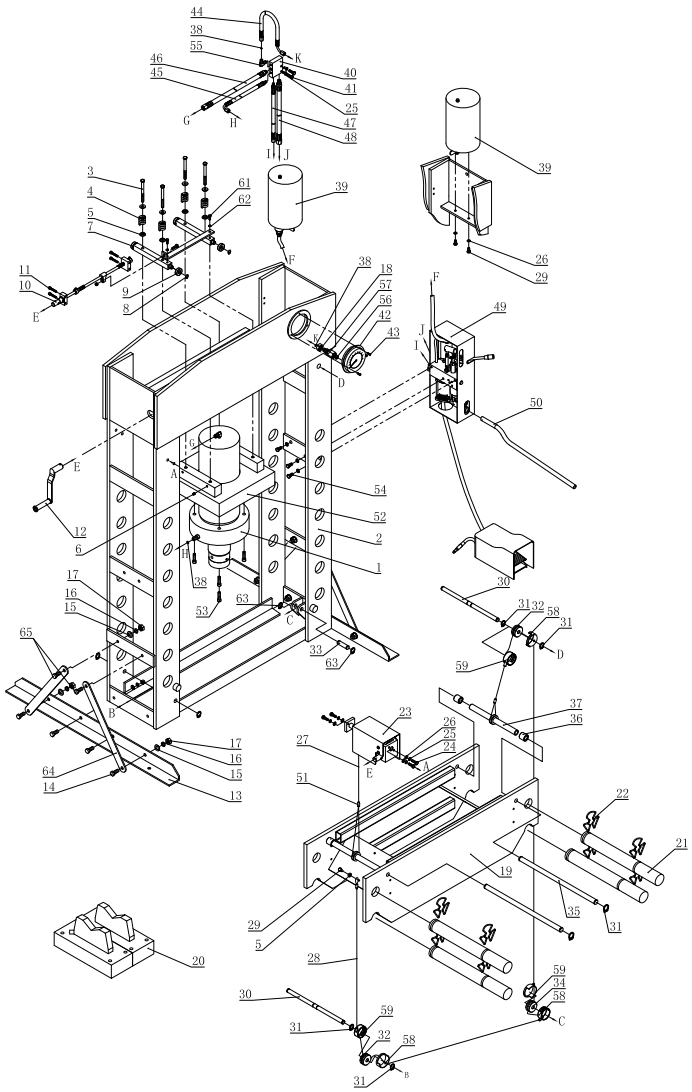

Поз	Наименование	Кол-во	Поз	Наименование	Кол-во
1	Цилиндр в сборе	1	11	Винт	4
2	Рама	1	12	Ручка	1
3	Болт	4	13	Опора	2
4	Пружина	8	14	Болт	12
5	Шайба	4	15	Шайба	12
6	Винт	4	16	Стопорная шайба	15
7	Рама роликов	2	17	Гайка	12
8	Фиксатор ролика	4	18	Фитинг	4
9	Ролик	4	19	Стол	1
10	Червяк	1	20	Призма	2

Поз	Наименование	Кол-во	Поз	Наименование	Кол-во
21	Ось стола	4	43	Винт	3
22	Фиксатор	8	44	Гидравлический шланг 1	1
23	Блок движения рабочего стола и цилиндра	1	45	Гидравлический шланг 2	1
24	Болт	4	46	Гидравлический шланг 3	1
25	Стопорная шайба	8	47	Малый гидравлический шланг 1	1
26	Шайба	5	48	Малый гидравлический шланг 2	1
27	Трос	1	49	Насос в сборе	1
28	Трос	1	50	Рукоятка	1
29	Болт	3	51	Фиксатор троса	2
30	Ось	1	52	Упорная пластина	1
31	Стопорное кольцо	8	53	Винт	4
32	Шкив	1	54	Болт	3
33	Соединительный штифт	2	55	Фитинг	1
34	Шкив	2	56	Нейлоновое кольцо	1
35	Ось	2	57	Фитинг манометра	1
36	Втулка	4	58	Кожух шкива 1	3
37	Ролик с втулкой	1	59	Кожух шкива 2	3
38	Прокладка	2	61	Винт	2
39	Масляный бак	1	62	Шайба	2
40	Адаптер	1	63	Защёлка	4
41	Винт	2	64	Опорная планка	4
42	Манометр	1	65	Болт	4

3. СБОРКА

Используйте подетальные схемы в качестве руководства по сборке. Перед началом сборки разложите перед собой все необходимые детали и инструменты. Рекомендуется проводить сборку пресса в следующем порядке (см. рис. 1):

1. Присоедините левую опору (13) к левой части рамы (2) с помощью болтов (14), гаек (17), стопорных шайб (16) и шайб (15).

Повторите вышеперечисленные операции с другой стороны рамы. Прикрепите опорные планки (64) к раме пресса с помощью болтов (65), гаек (17), стопорных шайб (16) и шайб (15).

2. Вставьте оси стола (21) в отверстия в раме, затем вставьте собранный стол пресса (19) в раму пресса и поставьте стол на оси.
2. Соедините нейлоновое кольцо (56) с фитингом манометра(57), затем прикрепите манометр (42) и скрутите как можно туже во избежании утечек. Прикрепите фитинг манометра к подходящему месту в правой верхней части рамы (2) и закрутите винты (43).
2. Подсоедините насос (49) в сборе к правой части рамы (2) с помощью болтов (54) и стопорных шайб (25). Чтобы избежать утечки масла из шланга (88), во время упаковки в нее была добавлена заглушка. Чтобы удалить заглушку, отрежьте часть шланга с заглушкой (около 10 мм). Затем соедините шланг (88) с коннектором (94), как показано на рис. 3а. После подсоединения откройте клапан масляного бака, чтобы пустить масло, и проверьте на предмет протечек. Соедините шланги (78, 79) с коннекторами насоса (97, 98), как показано на рис. 3б. Убедитесь в наличии уплотнительных колец (95) в канавках коннекторов. Закрепите ручку (99)на насосе, как показано на рис. 3в.

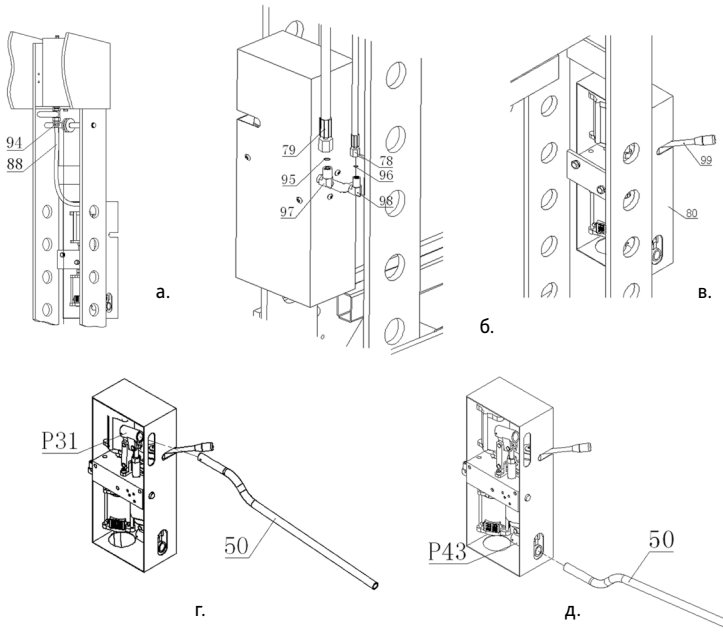

а. б. в. г. д.

Имеется два гнезда для рукоятки: одно вверху насоса, и одно – внизу. Верхнее нужно для высокого давления и низкой скорости; а нижнее – для низкого давления и более высокой скорости.
Для обоих вариантов используется одна рукоятка:

1. Для работы с высоким давлением вставьте рукоятку (50) в кронштейн P31, как показано на рис. 3г.
2. Для работы с низким давлением вставьте рукоятку (50) в кронштейн P43, как показано на рис. 3д.

4. ПЕРЕД ПЕРВЫМ ЗАПУСКОМ

1. **Удалите воздух из гидравлической системы вручную:** создайте давление в цилиндре, затем откройте вентиль спускного клапана, поворачивая его против часовой стрелки.
2. Проверьте все узлы и соединения, если любая деталь сломана или иным образом повреждена – немедленно прекратите использование пресса и свяжитесь с поставщиком.
3. Рабочая зона размером 1000 мм должна быть свободной как перед прессом, так и за ним во время ее работы, чтобы она всегда была легко доступна.

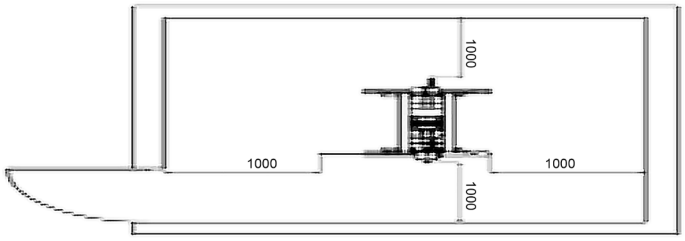

5. ИНСТРУКЦИЯ ПО ЭКСПЛУАТАЦИИ

ВНИМАНИЕ!
Убедитесь, что вы поняли все прочитанные в настоящем руководстве инструкции и предупреждения перед началом эксплуатации.
ВНИМАНИЕ!
Убедитесь, что Вы имеете опыт использования подобного оборудования и имеете представление об ущербе, который может быть вызван неправильным использованием данного пресса.

1. Расположите призму (32, рис. 1) на столе пресса, затем положите заготовку на призму.
2. Накрепко закройте вентиль спускного клапана (P16, рис. 3) поворачиванием по часовой стрелке.
3. Расположите заготовку таким образом, чтобы нагрузка приходилась на её центр.
4. Уберите заготовку при полностью поднятом цилиндре пресса.

6. ТЕХНИЧЕСКОЕ ОБСЛУЖИВАНИЕ

1. Очищайте все внешние поверхности пресса чистой мягкой сухой тряпкой, периодически смазывайте маловязким маслом все подвижные части пресса по мере необходимости.
2. Если пресс не используется, его следует хранить в сухом помещении. При этом цилиндр и поршень пресса должны быть опущены в исходное состояние.
3. Если мощность пресса падает, удалите воздух из гидравлического контура как описано в пункте «Перед первым использованием».
4. Проверьте уровень гидравлического масла, отвинтите сапунный клапан сверху резервуара и, если масла недостаточно, залейте высококачественное гидравлическое масло для гидравлических цилиндров, затем закройте сапунный клапан и удалите воздух из гидравлического контура как описано в пункте «Перед первым использованием».

STANKO STANKO STANKO STANKO STANKO

7. УСЛОВНЫЕ ОБОЗНАЧЕНИЯ



«Примите к сведению». Информационный знак.



«Внимание!» Предупреждающий знак. Указывает на информацию, действия и операции, связанные с опасностью получения травм людьми, причинения ущерба оборудованию и другому имуществу.



«Риск поражения электрическим током!» Предупреждающий знак. Указывает на существующий риск поражения электрическим током. Может использоваться как в настоящем руководстве, так и на оборудовании.

8. УПАКОВКА, ТРАНСПОРТИРОВКА И ХРАНЕНИЕ

ВНИМАНИЕ!
Все работы по распаковке, транспортировке и хранению должны выполняться исключительно обученным персоналом.
ВНИМАНИЕ!
Подъем или перемещение упакованного оборудования производить погрузчиками или подъемными кранами достаточной грузоподъемности. Положение вил подъемника указано на рис. 2. При этом работу должны выполнять не менее двух рабочих, дабы избежать опасного раскачивания груза.
К потребителю оборудование доставляется транспортными средствами или судами.
По прибытии товара необходимо проверить комплектность поставки по сопроводительным документам и целостность упаковки.
При обнаружении отсутствующих частей, возможных дефектов или повреждений, нужно проверить поврежденные картонные коробки согласно «Упаковочному листу». О поврежденных или отсутствующих частях немедленно информировать отправителя.
При погрузочно-разгрузочных работах и транспортировке соблюдайте необходимые меры безопасности.

ДЕТАЛИРОВКА ЦИЛИНДРА

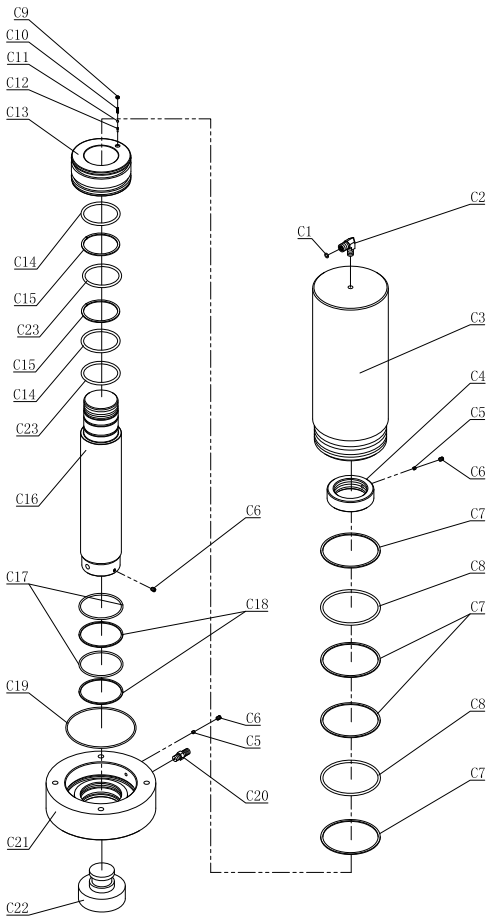

Поз	Наименование	Кол-во	Поз	Наименование	Кол-во
C1	Резиновое уплотнительное кольцо	1	C14	Кольцо из PTEE	2
C2	Фитинг	1	C15	Манжета	2
C3	Корпус цилиндра	1	C16	Шток цилиндра	1
C4	Гайка	1	C17	Резиновое уплотнительное кольцо	2
C5	Нейлоновое кольцо	2	C18	Манжета	2
C6	Винт	2	C19	Резиновое уплотнительное кольцо	1
C7	Кольцо из PTEE	4	C20	Штифт	1
C8	Резиновое уплотнительное кольцо	2	C21	Гайка	1
C9-C12	Фиксатор в сборе	1	C22	Пятка цилиндра	1
C13	Поршень	1	C23	Резиновое уплотнительное кольцо	1

ДЕТАЛИРОВКА НАСОСА

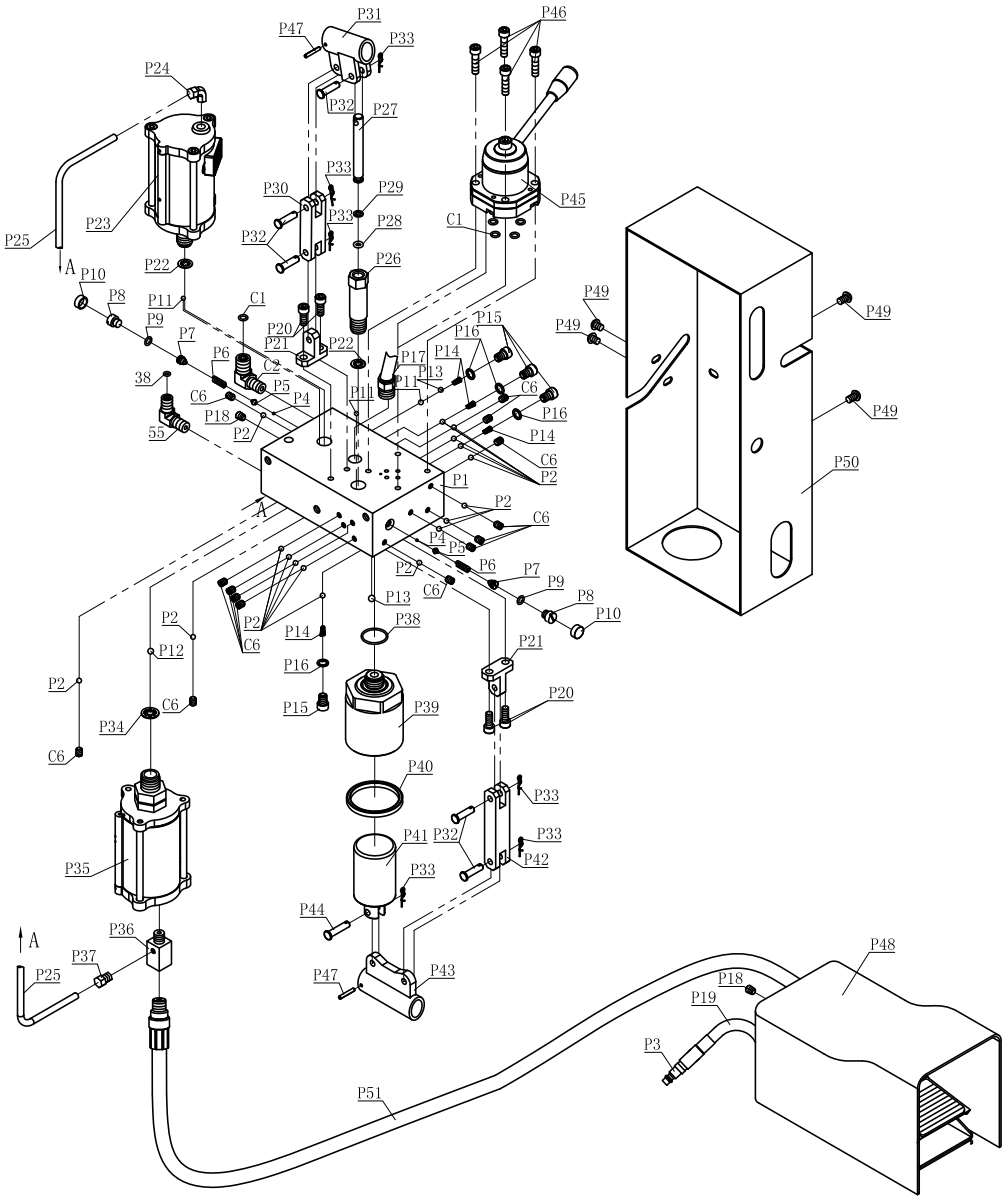

Поз	Наименование	Кол-во	Поз	Наименование	Кол-во
P1	Клапанный блок	1	P29	Стопорное кольцо	1
P2	Шар	18	P30	Соединительная планка 1	1
P3	Фитинг воздушного шланга	1	P31	Кронштейн рукоятки 1	1
P4	Шар	2	P32	Соединительный штифт	5
P5	Обойма шара	2	P33	Фиксатор	6
P6	Пружина	2	P34	Шайба	1
P7	Винт	2	P35	Воздушный насос 2	1
P8	Болт	2	P36	Адаптор воздушного насоса	1
P9	Уплотнительное кольцо	2	P37	Фитинг	1
P10	Крышка	2	P38	Уплотнительное кольцо	1
P11	Шар	2	P39	Корпус плунжера 2	1
P12	Шар	1	P40	Уплотнительное кольцо	1
P13	Шар	1	P41	Плунжер 2	1
P14	Пружина	4	P42	Соединительная планка 2	1
P15	Болт	4	P43	Кронштейн рукоятки 2	1
P16	Уплотнительное кольцо	4	P44	Соединительный штифт	1
P17	Фитинг	1	P45	Селекторный клапан с ручным управлением	1
P18	Винт	2	P46	Болт	4
P19	Воздушный шланг	1	P47	Штифт	2
P20	Шестигранный болт	4	P48	Педаль воздушного насоса	1
P21	Коннектор	2	P49	Плоский винт	4
P22	Шайба	2	P50	Защитный короб насоса	1
P23	Воздушный насос 1	1	P51	Воздушный шланг	1
P24	Фитинг	1	C1	Уплотнительное кольцо	5
P25	ПУ трубка	1	C2	Угловой фитинг	1
P26	Корпус плунжера 1	1	C6	Винт с шестигранной головкой	14
P27	Плунжер 1	1	38	Уплотнительное кольцо	1
P28	Уплотнительное кольцо	1	55	Угловой фитинг	1

STANKO STANKO STANKO STANKO STANKO

ДЕТАЛИРОВКА ЗАПАСНЫХ ЧАСТЕЙ МЕХАНИЗМА ДВИЖЕНИЯ ЦИЛИНДРА

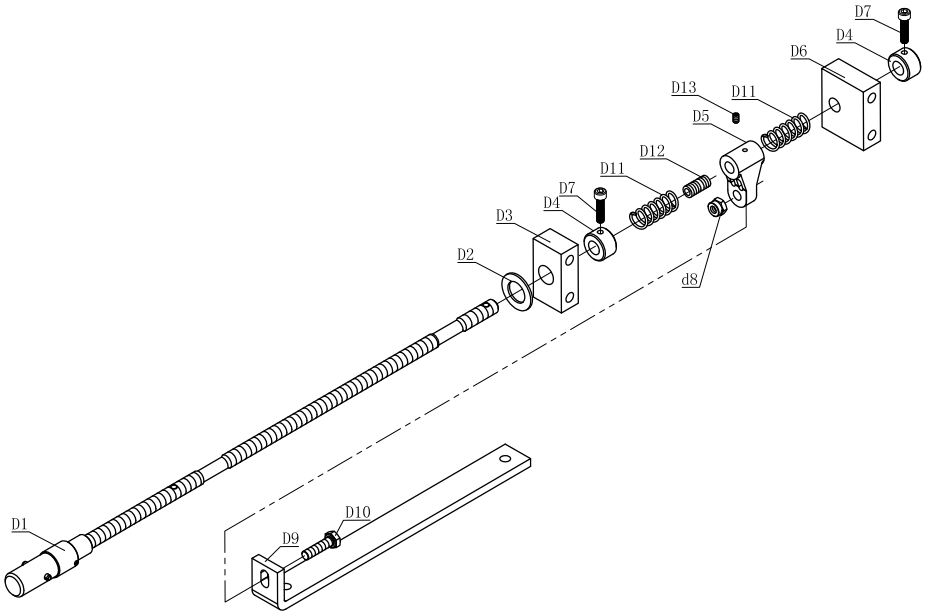

Поз	Наименование	Кол-во	Поз	Наименование	Кол-во
D1	Резиновое уплотнительное кольцо	1	**D8**	Манжета	2
D2	Фитинг	1	**D9**	Шток цилиндра	1
D3	Корпус цилиндра	1	**D10**	Резиновое уплотнительное кольцо	2
D4	Гайка	1	**D11**	Манжета	2
D5	Нейлоновое кольцо	2	**D12**		1
D6	Винт	2	**D13**	Винт	1
D6	Кольцо из PTEE	2			

ГАРАНТИЙНЫЕ ОБЯЗАТЕЛЬСТВА

Продавец берёт на себя следующие гарантийные обязательства:

1. На данное оборудование распространяется гарантийный срок 12 месяцев со дня продажи.
2. В целях определения причин отказа и/или характера повреждений оборудования производится техническая экспертиза в сроки, установленные законодательством. По результатам экспертизы принимается решение о возможности восстановления оборудования или необходимости его замены. Все вышеперечисленные обязательства применяются только к изделиям, предоставленным в представительство Компании в чистом виде и сопровождаемые документом со штампом, подтверждающим дату покупки.

Гарантия распространяется на все поломки, которые делают невозможным дальнейшее использование оборудования и вызваны дефектами изготовления, материала или конструкции.
Гарантия не распространяется на повреждения, возникшие в результате естественного износа, несоблюдения рекомендаций по техническому обслуживанию или правил безопасности, неправильного использования или грубого обращения, а также изделия, имеющие следы несанкционированного вмешательства в их конструкцию лиц, не имеющих специального разрешения на проведение ремонтных работ.

Координаты гарантийной службы:
Московская обл., д. Грибки, Строительный тупик, стр. 11/2
Тел. для связи: +7 925 026 42 27
e-mail: akt@si-tools.ru

С требованиями безопасности, рекомендациями по уходу и условиями гарантии ознакомлен и согласен. Претензий к внешнему виду и комплектности поставки не имею.

Подпись покупателя: _____

Подпись продавца: _____

Номер изделия: _____

Дата продажи: «_____» _____ 20 _____ г.

STANKO STANKO STANKO STANKO STANKO

ОТМЕТКИ О РЕМОНТЕ

Дата поступления изделия: «_____» _____ 20_____ г.

Ремонт является: гарантийный послегарантийный
(ненужное зачеркнуть)

Был произведен ремонт:

_____

_____

_____

Изделие из ремонта получил: _____ _____
(подпись) (расшифровка подписи)

Дата получения изделия: «_____» _____ 20_____ г.

Дата поступления изделия: «_____» _____ 20_____ г.

Ремонт является: гарантийный послегарантийный
(ненужное зачеркнуть)

Был произведен ремонт:

_____

_____

_____

Изделие из ремонта получил: _____ _____
(подпись) (расшифровка подписи)

Дата получения изделия: «_____» _____ 20_____ г.

Дата поступления изделия: «_____» _____ 20_____ г.

Ремонт является: гарантийный послегарантийный
(ненужное зачеркнуть)

Был произведен ремонт:

_____

_____

_____

Изделие из ремонта получил: _____ _____
(подпись) (расшифровка подписи)

Дата получения изделия: «_____» _____ 20_____ г.