DN.ru промышленный лоукостер

ТЕХНИЧЕСКИЙ ПАСПОРТ

Хомут ремонтный свертного типа DN.ru XPC-1-x Ду50-65 Ру16 односоставный, нержавеющая сталь

+7 (495) 504-37-40, info@DN.ru
117403, г. Москва, пр. Востряковский, 10Б, стр. 3, пом.19

1. ОБЩИЕ СВЕДЕНИЯ ОБ ИЗДЕЛИИ

1.1. Наименование изделия. Хомут ремонтный свертного типа DN.ru ХРС-1-х Ду50-65 Ру16 односоставный, нержавеющая сталь,
где х – длина корпуса, мм.
1.2. Изготовитель (поставщик): ООО «ДН.ру», 117403, Россия, г. Москва, проезд Востряковский, дом 10Б, стр. 3, помещ. 19.
1.3. Назначение. Хомут ремонтный свертного типа (далее — ХРС) предназначен для ликвидации течей в трубопроводах, транспортирующих различные жидкости, включая питьевую воду.
ВНИМАНИЕ! Изделие предназначено исключительно для аварийно-ремонтных работ. ХРС не является соединительным элементом и не может использоваться для стыковки концов труб.
1.4. Принцип работы. Устранение утечки осуществляется компрессионным методом: при затяжке болтовых соединений корпус хомута обжимает трубу, обеспечивая плотное прижатие внутренней резиновой манжеты к наружной поверхности поврежденного участка трубопровода.
1.5. Внешний вид изделия показан на рисунке 1. Цвет, размеры, количество и параметры монтажных элементов зависят от характеристик конкретного товара и могут отличаться от изображения.

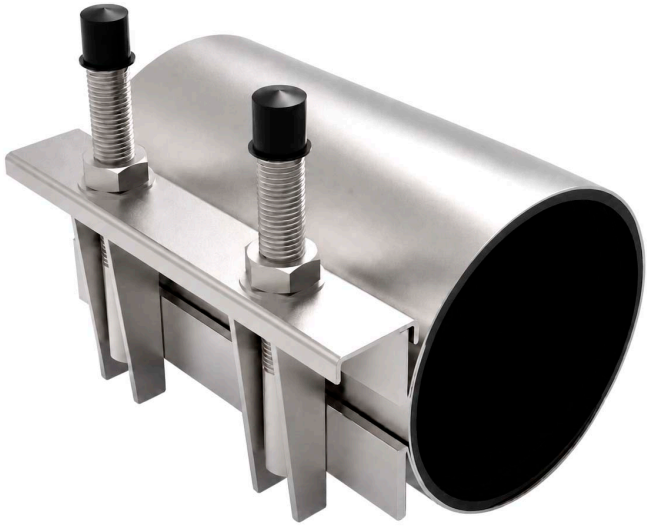

Рисунок 1 — Внешний вид изделия

2. ОСНОВНЫЕ ТЕХНИЧЕСКИЕ ДАННЫЕ И ХАРАКТЕРИСТИКИ

Таблица 1 — Основные параметры

Номинальный диаметр обжимаемой трубы DN	50; 65
Номинальное давление PN	16 (газы – до 5 бар)
Рабочая температура среды, ºС	от -20 до + 120 (кратковременно – до 150)
Рабочая среда	вода, сточные воды, пульпа с содержанием взвешенных частиц до 5%, спирты, неорганические кислоты невысокой концентрации, гликоли, щелочи, полярные растворители, кетоны. Не использовать в качестве рабочей среды нефтепродукты; минеральные, растительные, животные масла и жиры; алифатические и хлорированные углеводороды.
Материал корпуса	нержавеющая сталь AISI 304 (аналог 08Х18Н10)
Толщина металла корпуса, мм	0,7
Материал уплотнительной манжеты	EPDM (с внутренней поверхностью типа «вафля»)
Толщина манжеты, мм	4,5
Размер одной ячейки уплотнения, мм	5х5
Материал крепежа	нержавеющая сталь A2/AISI 304 (аналог 08Х18Н10)
Комплект поставки	хомут с крепежом; паспорт.

+7 (495) 504-37-40, info@dn.ru
117403, г. Москва, пр. Востряковский, 10Б, стр. 3, пом.19

3. ОСНОВНЫЕ МАТЕРИАЛЫ ДЕТАЛЕЙ

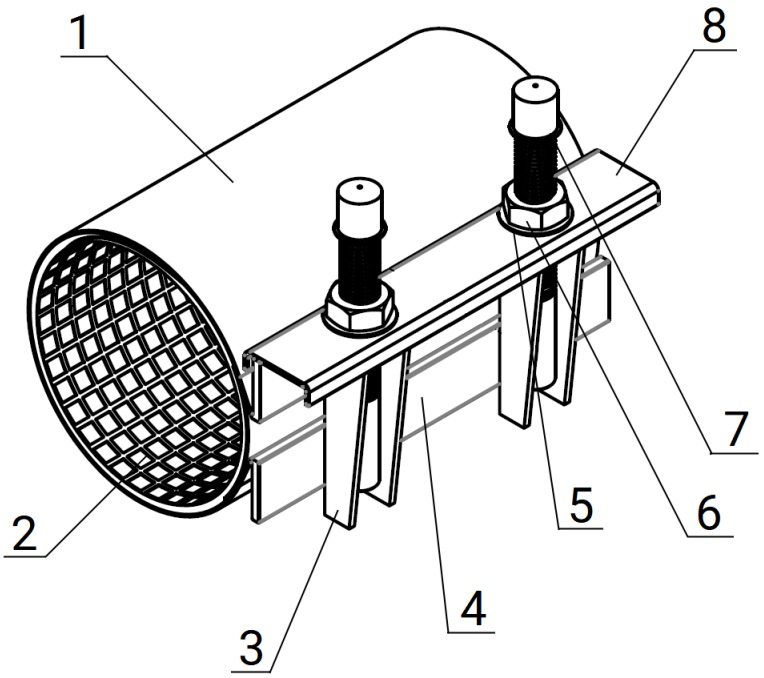

Рисунок 2 — Составные части изделия

Таблица 2 — Спецификация деталей

№ п/п	Наименование детали	Материал
1	Корпус	нержавеющая сталь AISI 304 (аналог 08Х18Н10)
2	Уплотнительная манжета	EPDM
3	Направляющий упор	нержавеющая сталь AISI 304 (аналог 08Х18Н10)
4	Замковая пластина	нержавеющая сталь AISI 304 (аналог 08Х18Н10)
5	Шайба	нержавеющая сталь A2/AISI 304 (аналог 08Х18Н10)
6	Гайка	нержавеющая сталь A2/AISI 304 (аналог 08Х18Н10)
7	Шпилька	нержавеющая сталь A2/AISI 304 (аналог 08Х18Н10)
8	Накидная скоба	нержавеющая сталь AISI 304 (аналог 08Х18Н10)

4. ВЕСОГАБАРИТНЫЕ ПАРАМЕТРЫ

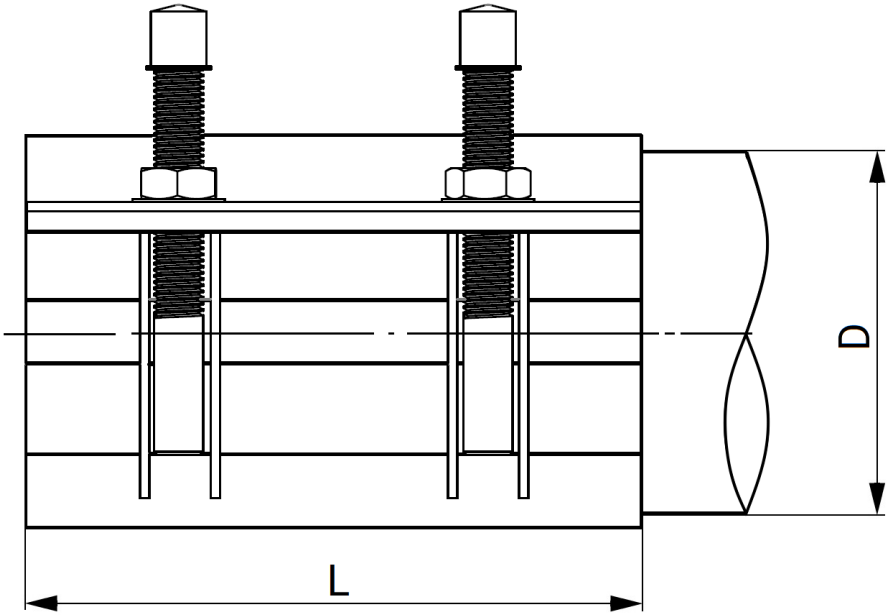

Рисунок 3 — Размеры изделия

Таблица 3 — Размерные характеристики и масса изделий

DN	Внешний диаметр обжимаемой трубы D, мм	L, мм	Параметры шпилек, кол-во – резьба х длина	Масса, кг
50	57 – 66	150	2 – М12 х 140	1,11
		200	2 – М12 х 140	1,30
		250	3 – М12 х 140	1,76
		300	3 – М12 х 140	1,95
65	67– 77	150	2 – М12 х 140	1,60
		200	2 – М12 х 140	1,85

+7 (495) 504-37-40, info@dn.ru
117403, г. Москва, пр. Востряковский, 10Б, стр. 3, пом.19

5. УКАЗАНИЯ ПО МОНТАЖУ И ЭКСПЛУАТАЦИИ

5.1. К монтажу, эксплуатации ХРС допускается персонал, изучивший устройство изделия, правила техники безопасности и требования настоящего паспорта.
5.2. ХРС устанавливаются на горизонтальные, вертикальные и наклонные трубопроводы.
5.3. Длина устанавливаемого ХРС должна превышать линейный размер поврежденного участка (трещины) трубы минимум на 145 мм. При проведении ремонтных работ на трубопроводах из полиэтилена (ПНД/ПВХ) длина ХРС должна быть минимум на 50% больше протяженности дефекта. Для обеспечения надежной герметизации общая длина ХРС должна превышать длину локального дефекта трубопровода не менее чем в три раза.
5.4. При монтаже ХРС на поврежденный участок максимально допустимое угловое отклонение осей ремонтируемого трубопровода не должно превышать 2°, а смещение по соосности — не более 3 мм.
5.5. Необходимо учитывать, что ХРС является средством оперативного аварийного реагирования. Нарушение целостности стенки трубы снижает её несущую способность и ускоряет коррозионные процессы, в связи с чем в дальнейшем рекомендуется провести плановую замену аварийного участка трубопровода в рамках капитального ремонта.
5.6. Порядок монтажа.
5.6.1. Перед началом работ визуально проверьте целостность ХРС и убедитесь, что наружный диаметр ремонтируемой трубы укладывается в номинальный диапазон обжатия данной модели ХРС.
5.6.2. Тщательно зачистите место повреждения, удалив с поверхности трубы грязь, наросты, ржавчину, лед и остатки старых лакокрасочных покрытий. Поверхность должна быть максимально ровной.
5.6.3. Разметьте маркером на трубе границы расположения будущих торцов ХРС. Это позволит контролировать правильное центрирование изделия (дефект должен оказаться строго посередине хомута).
5.6.4. Непосредственно перед установкой обильно обработайте внешнюю поверхность трубы в зоне ремонта мыльным раствором.
ВНИМАНИЕ! Запрещается использовать жировые и минеральные смазки, так как они разрушают структуру уплотнителя EPDM.
5.6.5. Раскройте бандаж ХРС, аккуратно оберните его вокруг поврежденного участка трубы, следя за тем, чтобы уплотнительная манжета EPDM ровно легла на поверхность без замятий, а металлический подкладочный вкладыш полностью перекрыл стык бандажа.

5.6.6. Сведите петли бандажа, заведите шпильки в приемные пазы замковой части. Накрутите гайки вручную до первоначального плотного соприкосновения элементов.
5.6.7. Проводите окончательную затяжку крепежа с помощью динамометрического ключа. Закручивайте гайки строго поочередно и равномерно, не допуская перекосов замковой части, которые могут привести к порче резьбы или деформации нержавеющего корпуса. Максимальное усилие затяжки не должно превышать 78 Н·м.
ВНИМАНИЕ! Во избежание заклинивания (заедания) затяжку крепежа следует производить вручную (без использования скоростных гайковертов). Перед монтажом рекомендуется нанести на резьбу специализированную смазку (противозадирную, смазку на основе дисульфида молибдена или графитовую).
5.6.8. Выдержите паузу в 20 минут для стабилизации и усадки эластомера EPDM под нагрузкой, после чего повторно проверьте и протяните все гайки до достижения регламентного крутящего момента.
5.6.9. После завершения монтажа подайте давление в систему и проведите визуальный тест отремонтированного узла на отсутствие протечек. При обнаружении капель допускается небольшая дополнительная подтяжка гаек.
5.6.10. При укладке трубопровода в грунт засыпку производите с послойным уплотнением, исключающим проседание земли и механическое смещение ХРС.
5.7. После установки/снятия ХРС в таблицу 4 должны быть внесены сведения об установке/снятии за подписью ответственного лица.

+7 (495) 504-37-40, info@dn.ru
117403, г. Москва, пр. Востряковский, 10Б, стр. 3, пом.19

Таблица 4 — Сведения об установке/снятии ХРС

Дата установки	
Место установки (наименование объекта)	
Дата снятия	
Причина снятия	
Наименование организации и подпись лица, производившего установку (снятие)	

6. УСЛОВИЯ ТРАНСПОРТИРОВКИ И ХРАНЕНИЯ

6.1. Транспортировка и хранение ХРС осуществляется по требованиям группы 3 ГОСТ 15150-69.

7. УТИЛИЗАЦИЯ

7.1. Утилизация изделия (переработка, захоронение) осуществляется в соответствии с требованиями:

– ТР ТС 010/2011 «О безопасности машин и оборудования»,

– Федерального закона от 24.06.1998 № 89-ФЗ «Об отходах производства и потребления»,

– Федерального закона от 04.05.1999 № 96-ФЗ «Об охране атмосферного воздуха»

в действующих редакциях, а также иных действующих нормативных правовых актов Российской Федерации и региональных нормативов, принятых во исполнение указанных законов.

+7 (495) 504-37-40, info@dn.ru
117403, г. Москва, пр. Востряковский, 10Б, стр. 3, пом.19

8. ГАРАНТИЙНЫЕ ОБЯЗАТЕЛЬСТВА

8.1. Гарантийный срок – 12 месяцев с момента ввода изделия в эксплуатацию, но не более 18 месяцев со дня продажи.
8.2. Гарантия распространяется на оборудование, установленное и используемое в соответствии с инструкциями по установке и техническими характеристиками изделия, изложенными в настоящем паспорте.
8.3. Изготовитель гарантирует соответствие изделия требованиям безопасности, при условии соблюдения потребителем правил транспортировки, хранения, монтажа и эксплуатации.
8.4. Гарантия распространяется на все дефекты, возникшие по вине завода-изготовителя.
8.5. Гарантия не распространяется:

- на части и материалы изделия, подверженные износу;
- на случаи повреждения, возникшие вследствие:
    - внесения изменения в оригинальную конструкцию изделия;
    - нарушения общих рекомендаций по монтажу;
    - неправильного обслуживания, хранения и/или транспортировки;
    - эксплуатации оборудования с нарушением условий, установленных изготовителем.

9. УСЛОВИЯ ГАРАНТИЙНОГО ОБСЛУЖИВАНИЯ

9.1. Претензии к качеству товара могут быть предъявлены в течение гарантийного срока при условии соблюдения порядка приёмки, установленного настоящим Паспортом.
9.2. Неисправные изделия в течение гарантийного срока ремонтируются или обмениваются на новые бесплатно. Решение о замене или ремонте изделия принимает ООО «ДН.ру». Замененное изделие или его части, полученные в результате ремонта, переходят в собственность ООО «ДН.ру».
9.3. Затраты, связанные с демонтажем, монтажом и транспортировкой неисправного изделия в период гарантийного срока Покупателю не возмещаются.
9.4. В случае необоснованности претензии, затраты на диагностику и экспертизу изделия оплачиваются Покупателем.
9.5. Изделия принимаются в гарантийный ремонт (а также при возврате) полностью укомплектованными.
9.6. Рекомендации Покупателю при получении товара от транспортной компании.
При получении товара от транспортной компании Покупатель обязан:
— осмотреть упаковку, тару и содержимое на предмет повреждений (вмятины, разрывы, следы вскрытия, следы воздействия влаги и др.);
— при обнаружении повреждений обязательно зафиксировать замечания в документах ТК (ТТН, акт приёма-передачи) и приложить фотоматериалы, включая:

- фото упаковки (общий план и повреждения),
- фото маркировки,
- фото товара и дефектов.

— по возможности — составить двухсторонний акт с ТК, зафиксировав обстоятельства повреждений;
— в течение 1 (одного) календарного дня направить уведомление на адрес info@dn.ru, приложив копии всех материалов и указав реквизиты поставки.
Претензии по качеству и повреждениям, возникшим в процессе транспортировки, рассматриваются только при наличии надлежащим образом оформленного акта, фотофиксации и соблюдения вышеуказанных условий.
В случае нарушения установленного порядка приёмки товара Компания оставляет за собой право отказать в удовлетворении претензии.

+7 (495) 504-37-40, info@dn.ru
117403, г. Москва, пр. Востряковский, 10Б, стр. 3, пом.19

9.7. Ответственность за транспортировку.
В случае, если доставка товара осуществляется транспортной компанией по выбору Покупателя либо силами самого Покупателя, в том числе, если перевозка осуществляется за счёт Покупателя и/или от его имени, риск случайной гибели или повреждения товара, а также ответственность за сохранность товара при транспортировке несёт Покупатель (ст. 459 ГК РФ).
Все претензии по повреждению товара в процессе перевозки предъявляются Покупателем непосредственно перевозчику.
Претензии, предъявленные без документального подтверждения приёмки с повреждениями, не рассматриваются.
9.8. Переход рисков и ответственности.
Риск случайной гибели или повреждения товара переходит к Покупателю с момента передачи товара транспортной компании (в случае самовывоза или доставки по поручению Покупателя) либо с момента подписания Покупателем товаросопроводительных документов при доставке силами Поставщика. При отсутствии соответствующих товаросопроводительных документов либо их подписания без замечаний, товар считается переданным в надлежащем состоянии.
9.9. Исключения из гарантийных обязательств.
Гарантия не распространяется на повреждения, возникшие в результате:
— ненадлежащей транспортировки силами третьих лиц (включая ТК, выбранные Покупателем);
— нарушения условий хранения и эксплуатации товара после передачи Покупателю.

ГАРАНТИЙНЫЙ ТАЛОН №____

№ п/п	Наименование	Кол-во

Название и адрес торгующей организации _____

_____

Дата продажи _____ Подпись продавца _____
Штамп или печать торгующей организации Штамп о приемке

С условиями гарантии согласен:

Покупатель _____ (подпись)

Гарантийный срок – 12 месяцев с момента ввода в эксплуатацию, но не более 18 месяцев со дня продажи.

По вопросам гарантийного ремонта, рекламаций и претензий к качеству изделий обращаться в ООО «ДН.ру» по адресу : 117403, Россия, г. Москва, проезд Востряковский, дом 10Б, стр. 3, помещ. 19. Эл. адрес: info@dn.ru.
При предъявлении претензии к качеству товара, Покупатель предъявляет следующие документы:
1. Заявление в произвольной форме, в котором указываются:
   - название организации или Ф.И.О. Покупателя, фактический адрес, контактные телефоны;
   - название и адрес организации, производившей монтаж;
   - основные параметры системы, в которой использовалось изделие;
   - краткое описание дефекта.
2. Документ, подтверждающий покупку изделия (накладная, квитанция).
3. Акт выполненных работ по монтажу изделия.
4. Настоящий заполненный гарантийный талон.

Отметка о возврате или обмене товара _____

Дата: «___»_____20____г. Подпись _____

+7 (495) 504-37-40, info@dn.ru
117403, г. Москва, пр. Востряковский, 10Б, стр. 3, пом.19