Сыворезка SPEKTROS SK400

Руководство по эксплуатации



г. Белгород

Оглавление

1. Назначение изделия 4
2. Технические данные 4
3. Комплект поставки 4
4. Устройство и принцип работы 5
   4.1. Перечень основных узлов 5
   4.2. Принцип работы 6
5. Подготовка к работе 7
   5.1. Регулировка ножек 7
   5.2. Регулировка усилия тормоза ножа 7
6. Требования мер безопасности 8
7. Техническое обслуживание 9
8. Характерные неисправности и методы их устранения 10
9. Гарантии изготовителя 11
10. Транспортирование и хранение 12
11. СВИДЕТЕЛЬСТВО О ПРИЕМКЕ 13
12. Гарантийный талон 14

Введение

Сыворезка SK-400 (далее изделие) предназначено для нарезания головок сыра различных сортов.

Для вашей собственной безопасности прочитайте руководство пользователя, перед тем как начать пользоваться изделием.

Руководство должно сохраняться на протяжении всего срока эксплуатации изделия и передаваться с ним в случаях передачи изделия другим владельцам (эксплуатационникам).

Любое внесение изменений в информацию настоящего руководства, а также замена отдельных листов (страниц), или полное изъятие их из руководства без уведомления об этом Изготовителя, не разрешается.

Все вопросы, связанные с приобретением запасных частей и принадлежностей потребитель может согласовывать с Изготовителем.

Примечание: В связи с постоянной работой по совершенствованию изделия, повышающей надежность и улучшающей условия эксплуатации, в конструкцию могут быть внесены незначительные изменения, которые не отражены в настоящем издании.

1. Назначение изделия

Сыворезка SK-400 предназначена для нарезания крупных головок сыра различных сортов (в том числе и твердых).

Использование изделия возможно в торговых сетях, на участках фасовки, в торговых залах и т.д.

2. Технические данные

Основные технические данные приведены в таблице 1

Таблица 1

№п/п	Наименование параметра и размеров		Единица измерений	Значение параметра
1	Масса, не более		кг	32
2	Максимальный диаметр круглого сыра		мм	400
3	Максимальная высота сыра		мм	150
4	Допустимое усилие на *ручке*		кг	25
5	Максимальное усилие, развиваемое на *ноже*		кг	150
6	Габаритные размеры	Длинна	мм	530
		Ширина	мм	450
		Высота	мм	450
7	Высота с поднятой *ручкой*		мм	950
8	Шаг переустановки подвижного упора		мм	20
9	Минимальный размер от *подвижного упора* до *ножа*		мм	20
10	Максимальный размер от *подвижного упора* до *ножа*		мм	200
11				

3. Комплект поставки

В комплект поставки входят:

- **Сыворезка SK-400 - 1 шт.**
- **Инструкция по эксплуатации - 1 шт.**
- **Упор подвижный - 1 шт.**

4. Устройство и принцип работы

4.1.Перечень основных узлов

Перечень узлов показан на рис.1.

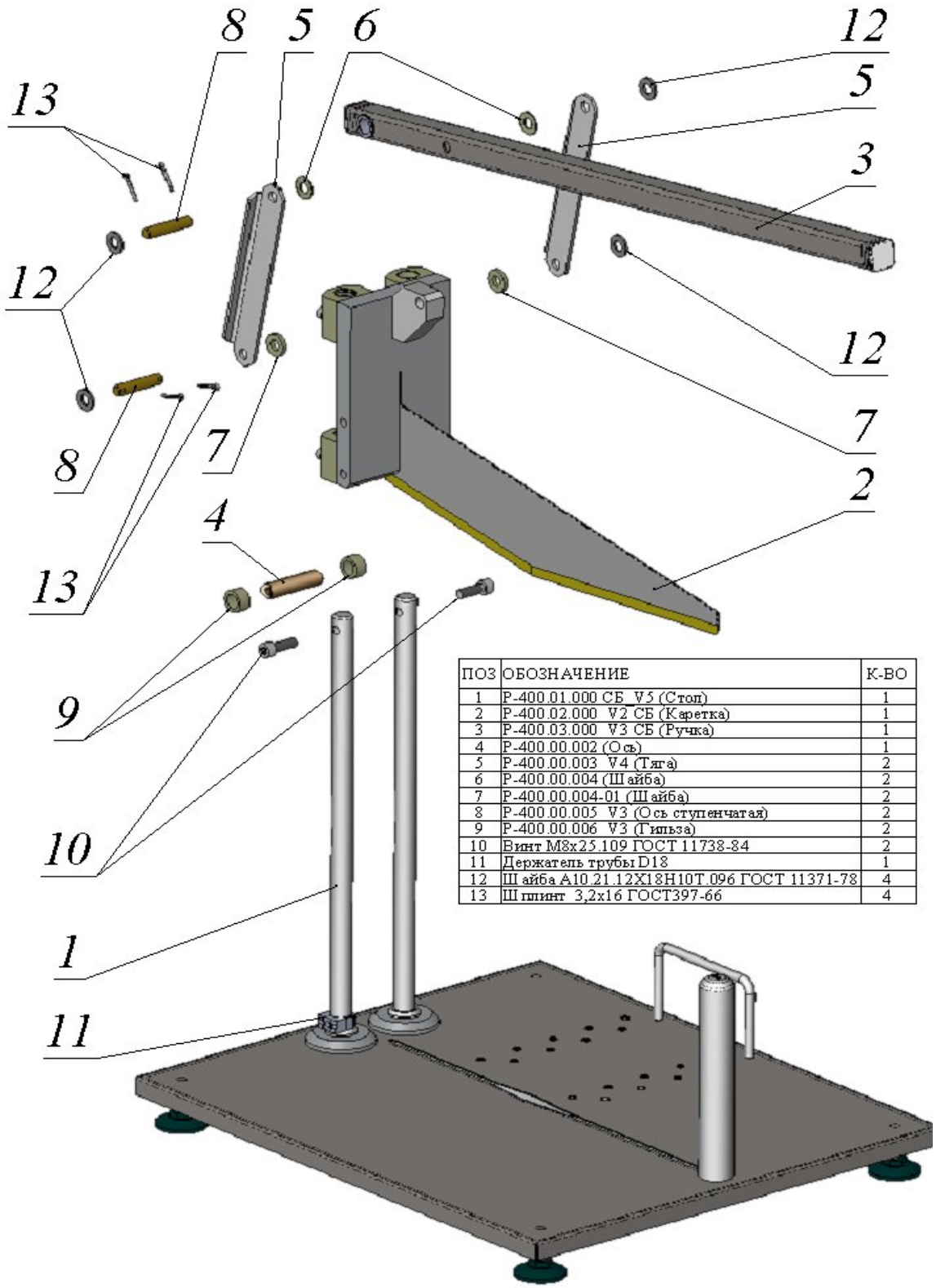

ПОЗ	ОБОЗНАЧЕНИЕ	К-ВО
1	Р-400.01.000 СБ_V5 (Стол)	1
2	Р-400.02.000 V2 СБ (Каретка)	1
3	Р-400.03.000 V3 СБ (Ручка)	1
4	Р-400.00.002 (Ось)	1
5	Р-400.00.003 V4 (Тяга)	2
6	Р-400.00.004 (Шайба)	2
7	Р-400.00.004-01 (Шайба)	2
8	Р-400.00.005 V3 (Ось ступенчатая)	2
9	Р-400.00.006 V3 (Гильза)	2
10	Винт М8х25.109 ГОСТ 11738-84	2
11	Держатель трубы D18	1
12	Шайба А10.21.12Х18Н10Т.096 ГОСТ 11371-78	4
13	Шплинт 3,2х16 ГОСТ397-66	4

Рис.1

4.2.Принцип работы

Разрезаемую головку сыра (поз.3, рис.2), размещают на стол изделия (поз.5), предварительно выставив Упор 1(поз.1) на нужный размер и подняв ручку (поз.2) в крайнее верхнее положение. Разрезание производится ножом (поз.4), усилие резания создается вручную, через рычажный редуктор и ручку 2.

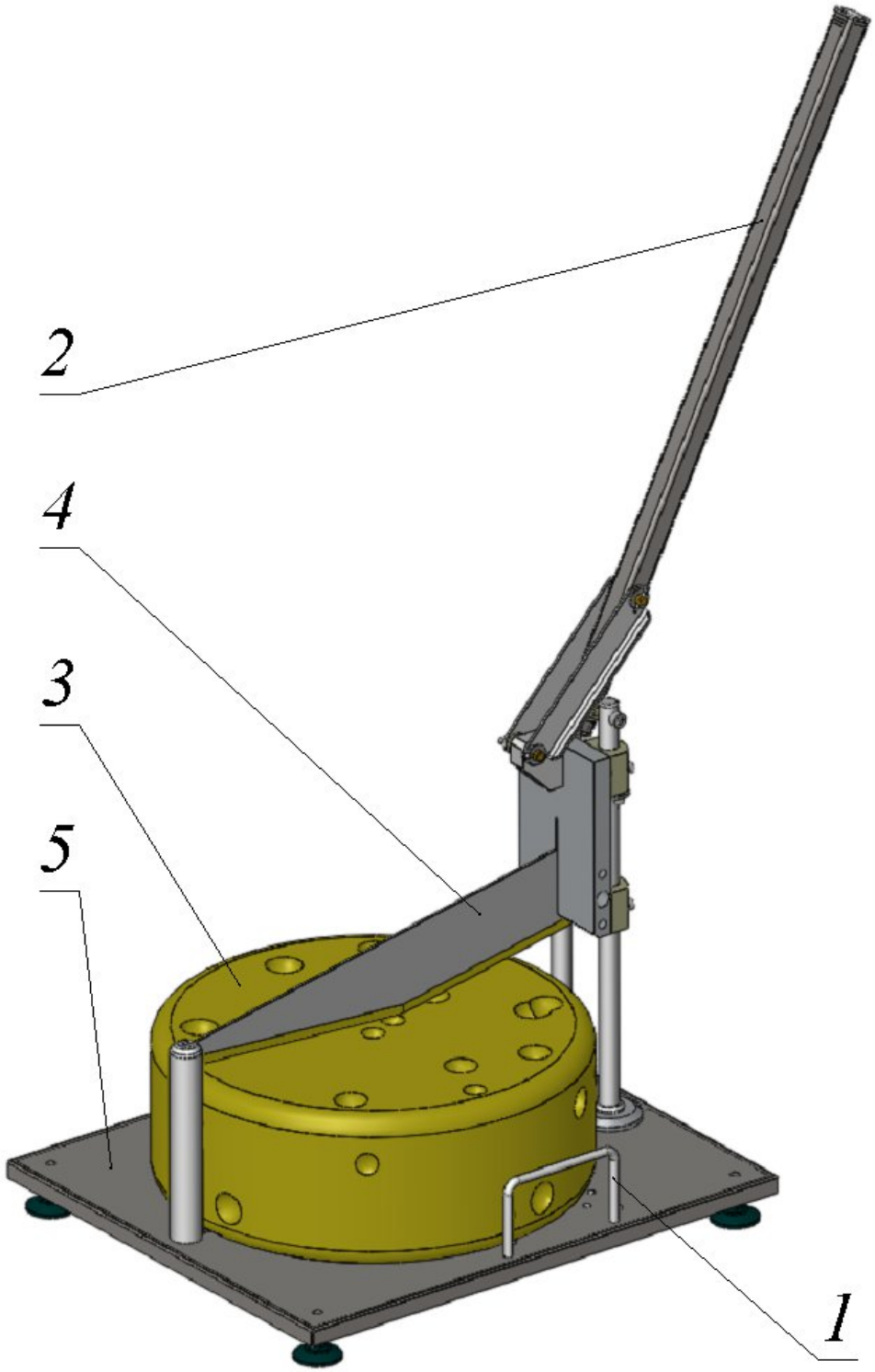

Рис.2

5. Подготовка к работе

5.1.Регулировка ножек

При установке сырорезки на рабочее место, необходимо отрегулировать горизонтальность установки, с помощью регулируемых ножек.

Примечание:
Ножки ввинчивать в *стальное основание* на толщину нижней плиты и не более, во избежание деформации *верхней плиты*.

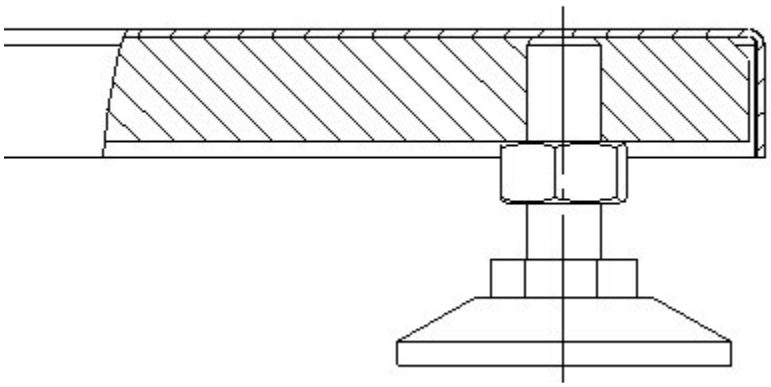

Рис.3

После регулировки, ножки законтрить гайками.

5.2.Регулировка усилия тормоза ножа.

На моделях производимых после 01.06.19 установлен регулируемый тормоз ножа. Он редназначен для замедления скорости свободного падения рукоятки и снижения травмоопасности. При установке сырорезки на рабочее место, необходимо настроить усилие торможения, с помощью 2х регулировочных винтов на задней части ползуна (см.рис.4). Для настройки узла торможения необходимо:

a. вытереть сухой ветошью остатки старой смазки с направляющих
b. смазать направляющие свежей смазкой с пищевым допуском
c. несколько раз поднять и опустить нож, пользуясь рукояткой
d. поднять нож в верхнее положение
e. опуская рукоятку, убедится что при отпускании её в любом положении, нож не падает вниз с ускорением, а опускается плавно
f. если скорость опускания слишком велика то необходимо закрутить на 0.5-1 оборот винты показанные на рис.4 (винты закручивать попарно, не допуская перекоса детали которую они зажимают)

Примечание:
Для корректной работы системы торможения направляющие должны быть регулярно смазаны!!
При отсутствии смазки усилие начнет возрастать и через некоторое время - может увеличиться в несколько раз, по сравнению со смазанным состоянием!!

Для смазки направляющих допускается применять – консистентные смазки, имеющие допуск к контакту с пищевой продукцией (силиконовые масла либо другие густые смазки), например: ***PROMOL FOOD GREASE 2, MOL Food Grease 2, Fin Food Grease 2, AVIAFOOD GREASE 2.***

Рис.4

6. Требования мер безопасности

6.1 При работе на изделии - держите все части тела вне зоны действия движущихся частей и режущей кромки ножа.

6.2 Не используйте оборудование, находясь под воздействием алкоголя и лекарственных средств.

6.3 Используйте изделие только по назначению. Никогда не применяйте её для нарезания замороженных продуктов, мяса и рыбы с костями, или для непищевых продуктов.

6.4 **Не допускайте детей к оборудованию.**

6.5 При переноске сырорезку поднимать за *наружний лист* ЗАПРЕЩАЕТСЯ во избежание его изгиба и получения травм пальцев. Переносить только за *стальное основание* (рис.5б).

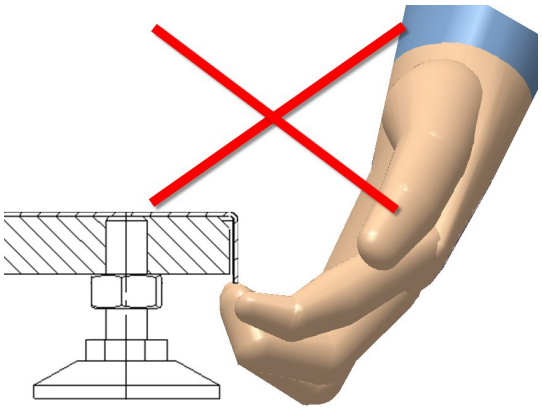

Рис.5а

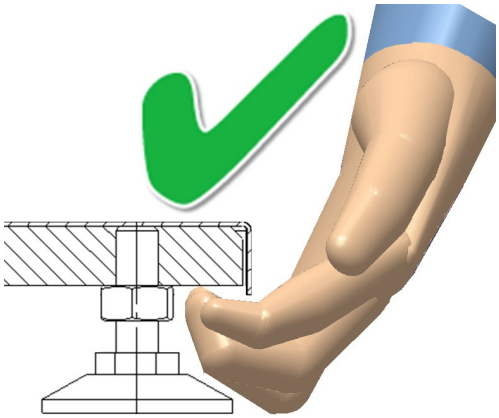

Рис.5б

6.6. Не перегружайте машину. Допустимое усилие на *ручку* не более - 25 кг.

6.7. В нерабочем положении (перевозка, перерыв в работе, хранение) *нож* должен быть опущен в нижнее положение.

ПРЕДУПРЕЖДЕНИЕ

Производитель не несет никакой ответственности за повреждения, которые могут возникнуть в результате несоблюдения правил эксплуатации оборудования.

7. Техническое обслуживание

7.1 Тщательно обслуживайте оборудование. Держите *нож* заточенным. Ежедневно очищайте поверхность машины от остатков продуктов. Раз в неделю смазывайте все подвижные узлы (допустимые типы смазки описаны в разделе 5.2).

7.2 При затуплении *ножа* переточку производить соблюдая углы заточки (рис.4).

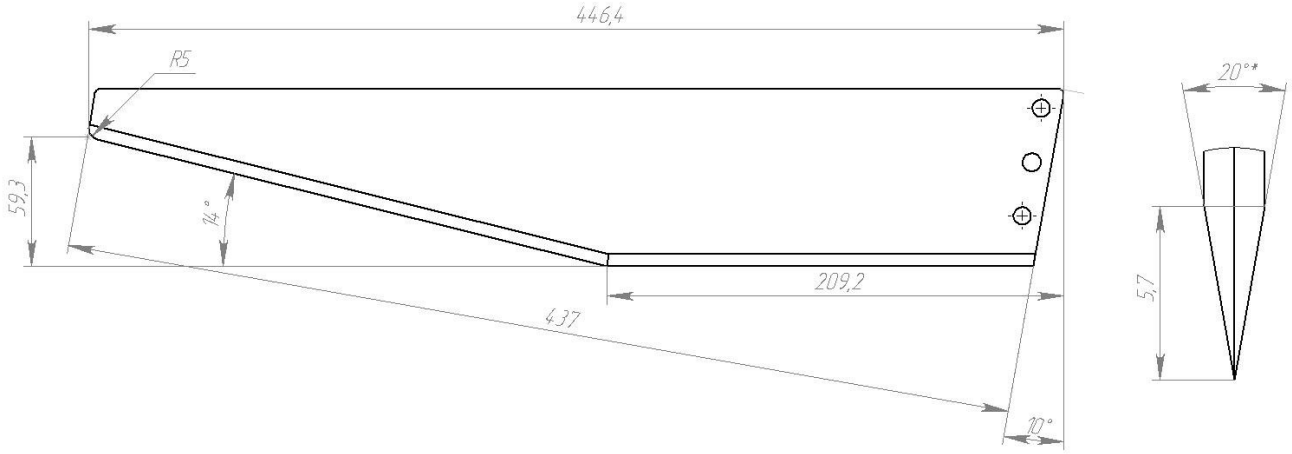

Рис.4

Демонтаж *ножа* можно произвести, отвинтив *винт* и выпрессовав два *штифта* (рис.5).

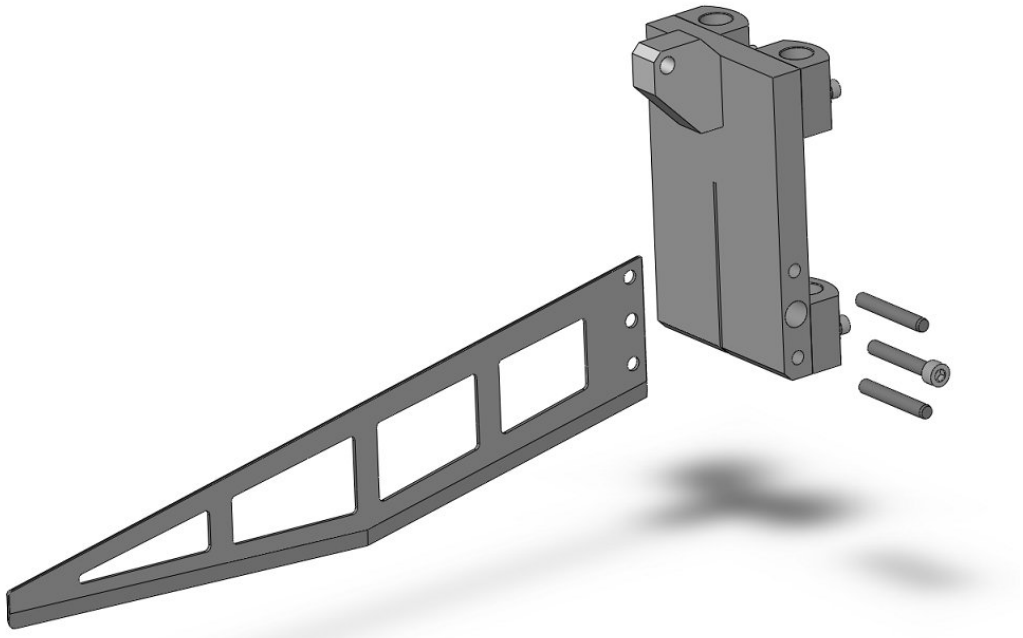

Рис.5

8. Характерные неисправности и методы их устранения

При появлении заеданий и вибраций в движении каретки (движение вхолостую, без продукта) необходимо протереть направляющие сухой салфеткой, и смазать небольшим количеством смазки (допустимые типы смазки описаны в разделе 5.2).

При резке продуктов неравномерной плотности возможен уход *ножа* в сторону более мягкого материала и касание им верхней плиты (рис.7). При этом резко возрастет усилие на *ручке*.

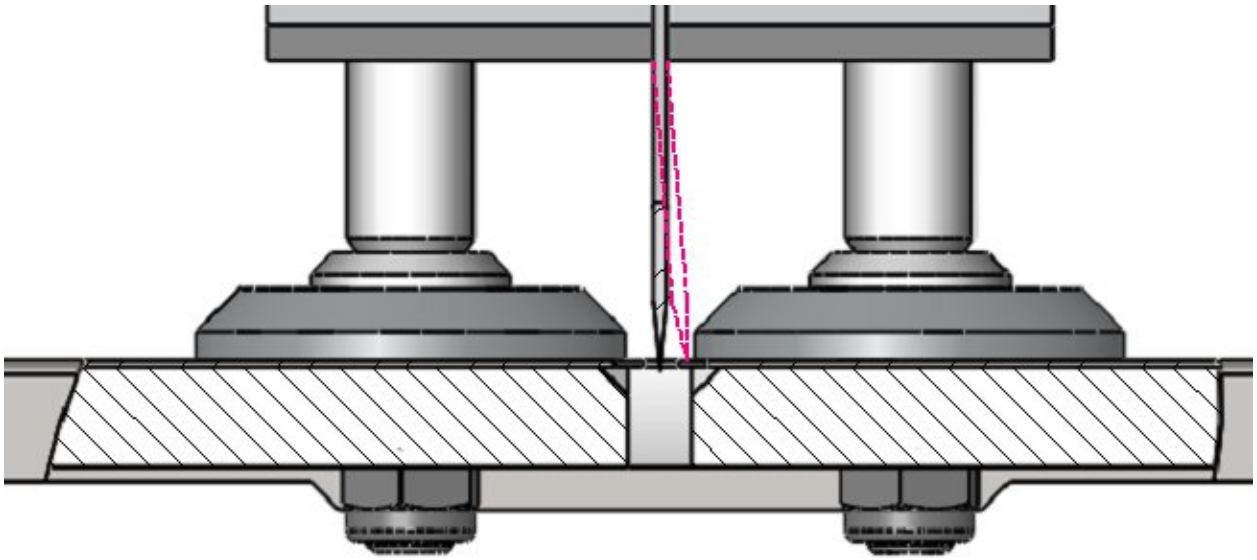

Рис.7

В этой ситуации необходимо ослабить нажим на *ручку*, приподнять её на 1-2см вверх - *нож* вернется в паз. После этого работу можно продолжить.

9. Гарантии изготовителя

Гарантийный срок эксплуатации составляет 12 месяцев

В случае обнаружения заводских дефектов в период гарантийного срока потребитель имеет право предъявить предприятию -изготовителю (продавцу) претензию.

Адрес предприятия изготовителя:

РФ, Белгородская обл., п. Майский, ул. Пионерская, 4Г

Адрес сервисного центра на территории России

ООО "Сталатс" Россия, Белгородская обл., п. Майский, ул. Пионерская, 4Г,

+7 (4722) 205 390

Производить разборку дефектного изделия без письменного разрешения изготовителя не допускается.

Претензии на детали, узлы и агрегаты, подвергшиеся самостоятельной разборке и (или) ремонту у потребителя, не принимаются.

Предприятие- изготовитель не несет ответственности и не заменяет изделие, детали и (или) узлы, если в период действия гарантийного срока потребителем имело место несоблюдение правил транспортирования, хранения и эксплуатации, изложенных в настоящем РЭ, самостоятельная разборка. При обнаружении несоблюдении потребителем вышеперечисленных требований представитель предприятия изготовителя имеет право досрочно прекратить срок действия гарантийных обязательств.

Потребитель обязан:

- В случае обнаружения дефекта, оформить первичный акт (на основании служебной записки ответственного за эксплуатацию) с описанием признаков и фактов, характеризующих дефект.
- В течение пяти дней, не разбирая изделия или механизмов, известить предприятие –изготовитель или сервисный центр, где должны быть указаны:
  а) дата получения изделия, его номер и количество отработанных часов.
  б) дата, характер и признаки дефекта. Обстоятельства, при которых они возникли.
  в) полный почтовый адрес потребителя, название организации, номер телефона (факса) и электронной почты.

10. Транспортирование и хранение

Изделие как в упакованном, так и не в упакованном виде, разрешается транспортировать любым видом транспорта. При этом погрузка, перевозка и хранение должны соответствовать правилам, которые установлены для каждого вида транспорта.

Условия транспортирования в части воздействия климатических факторов внешней среды -5 по ГОСТ 15150, в части воздействия механических факторов – С по ГОСТ 23216.

Условия хранения изделия должны соответствовать группе 1 по ГОСТ 15150 в складских помещения, не содержащих паров агрессивных кислот и щелочей. Предельный срок хранения без переконсервации не более 1 года.

При погрузке изделия на транспорт необходимо обеспечить надежное крепление не допускающее перемещений и сдвига ее с места установки.

Штабелирование при транспортировке и хранение не допускается.

11. СВИДЕТЕЛЬСТВО О ПРИЕМКЕ

Сыворезка SK400 заводской номер: _____

Изготовлен и принят в соответствии с обязательными требованиями государственных стандартов действующей технической документации и прзнан годным к эксплуатации.

Контролер ОТК

МП_____ _____ _*Белопухов*_

(личная подпись) (число, месяц, год) (расшифровка)

……..

линия отреза при поставке на экспорт

Руководитель предприятия

МП_____ _____ _____

(личная подпись) (число, месяц, год) (расшифровка)

Заказчик

МП_____ _____ _____

(личная подпись) (число, месяц, год) (расшифровка)

12. Гарантийный талон

ГАРАНТИЙНЫЙ ТАЛОН

на ремонт в течение гарантийного срока

гарантийный срок 12 месяцев.

Наименование _____Зав. №_____

дата приобретения _____20__ г.

ГАРАНТИЙНЫЙ ТАЛОН

на ремонт в течение гарантийного срока

гарантийный срок 12 месяцев.

Наименование _____Зав. №_____

дата приобретения _____20___ г.

ГАРАНТИЙНЫЙ ТАЛОН

на ремонт в течение гарантийного срока

гарантийный срок 12 месяцев.

Наименование _____Зав. №_____

дата приобретения _____20___ г.