

Держатель для туалетных рулонов из хромированной латуни. Блестящая отделка

Описание

- Держатель для туалетных рулонов из хромированной латуни.
- Долговечность и устойчивость к коррозии.
- Подходит для общественных помещений.
- Яркая отделка.

Предлагаемый текст для рецепта

Держатель рулона туалетной бумаги NOFER, хромированная латунь, глянцевая отделка. Размеры: 102 В x 128 Ш x 160 Г (мм). Настенный кронштейн Ø45 мм.

Компоненты

- Держатель рулона из хромированной латуни.
- Верхняя крышка из латунной пластины.

Технические характеристики

Материал корпуса: Хромированная латунь
Отделка: Яркость
Материал верхней крышки: Латунный лист
Толщина верхней крышки: 1 мм
Размеры: 102 В x 128 Ш x 160 Г (мм)
Размеры опоры: Ø45 мм
Вес нетто: 0,6 кг

Исправление

Скрытый настенный монтаж. Крепежные винты входят в комплект.

Габаритная схема

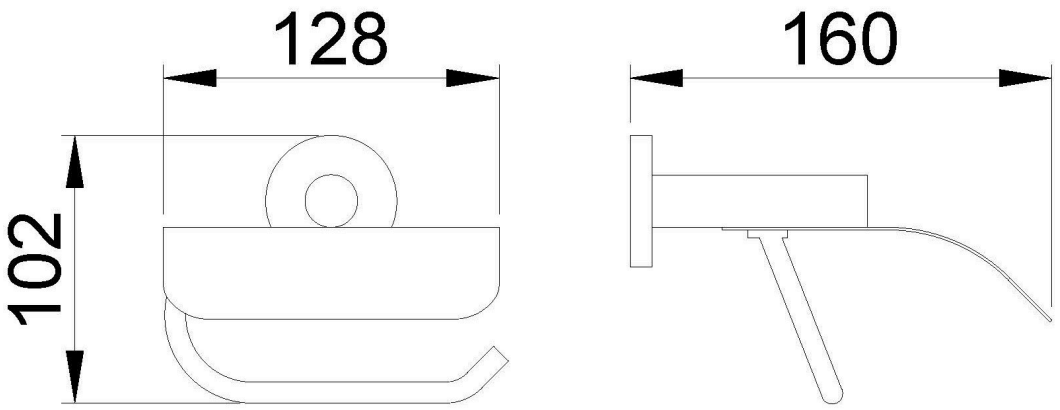

Ctra. Laureà Miró, 385-387
08980 | Sant Feliu de Llobregat,
Barcelona - Spain
T. +34 934 742 423
F. +34 934 743 548
nofer@nofer.com
www.nofer.com

СОПУТСТВУЮЩИЕ ТОВАРЫ



09059.B



16350.B



16351.B

Эти спецификации могут быть изменены и/или дополнены в связи с производственными требованиями.