RUBINETTI SOTTO LAVABO
Art. 517 – 519 - 520

SCHEDA TECNICA 01/2018 - ITA

DESCRIZIONE

Rubinetti sotto lavabo cromati con movimento interno a vitone e rosone in acciaio inox.

PRODOTTI

Articolo 517



Rubinetto con attacco per tubo rame Ø10mm con snodo

Articolo 519



Rubinetto con attacco a sede piana per tubo flessibile

Articolo 520



Rubinetto con attacco per tubo rame Ø10mm senza snodo

CARATTERISTICHE TECNICHE

Corpo	Ottone CW 617 N - UNI EN 12165 - Cromato
Componenti esterni	Ottone CW 614 N - UNI EN 12164 - Cromato
Componenti interni	Ottone CW 614 N - UNI EN 12164
Rosone	Acciaio Inox
Manopola	ABS Cromato
Tenute idrauliche	Gomma NBR 70 SH
Pressione max esercizio:	10bar
Temperatura max esercizio:	90°C

ARTICOLI

CODICE	DESCRIZIONE	ATTACCO	CONNESSIONE
90517AD07	- Rubinetto con attacco per tubo rame Ø10mm con snodo	G 1/2”	Tubo rame Ø10 mm
90519AC07	- Rubinetto con attacco a sede piana per tubo flessibile G3/8”	G 1/2”	Sede piana G3/8”
90519AD07	- Rubinetto con attacco a sede piana per tubo flessibile G1/2”	G 1/2”	Sede piana G1/2”
90519AE07	- Rubinetto con attacco a sede piana per tubo flessibile G3/4”	G ¾”	Sede piana G3/4”
90520AC07	- Rubinetto con attacco per tubo rame Ø10mm senza snodo	G 1/2”	Tubo rame Ø10 mm

CARATTERISTICHE IDRAULICHE

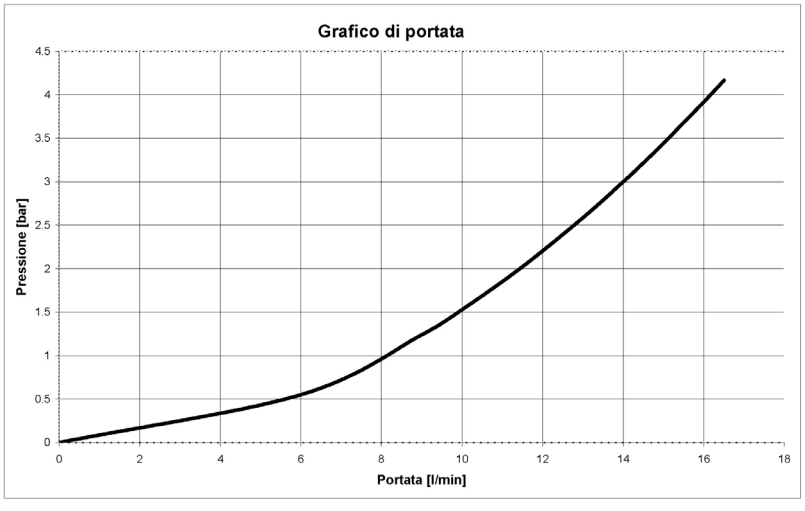

ICMA S.p.a. via Garavaglia, 4 20012 Cuggiono (MI) – ITALIA
Tel. +39 02 97249134 / +39 02 97249135
www.icmaspa.it e-mail: sales@icmaspa.it

DIMENSIONI

Articolo 517

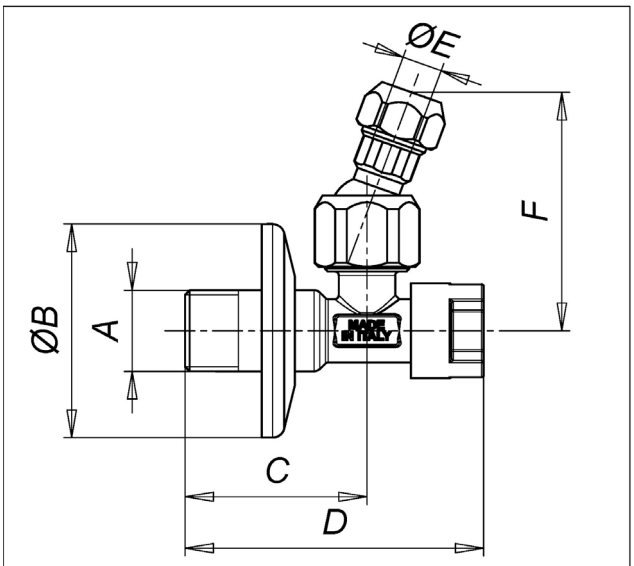

CODICE	A	ØB	C	D	ØE	F
90517AD07	G1/2"	54	45	75	10	65

Articolo 519

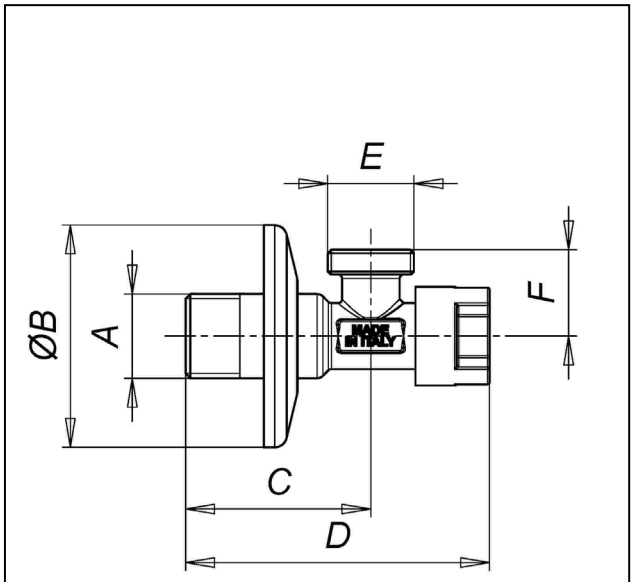

CODICE	A	ØB	C	D	E	F
90519AC07	G1/2"	54	45	75	G3/8"	21
90519AD07	G1/2"	54	45	75	G1/2"	21
90519AE07	G1/2"	54	45	75	G3/4"	26

Articolo 520

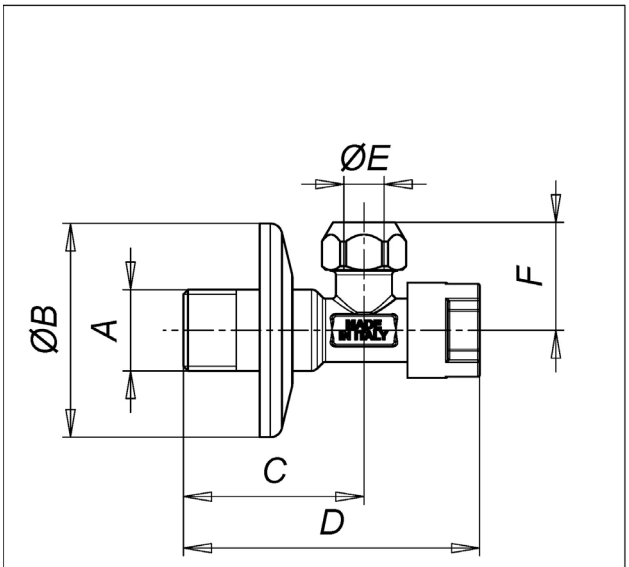

CODICE	A	ØB	C	D	E	F
90520AC07	G1/2"	54	45	75	10	27