SCHTAER

АККУМУЛЯТОРНЫЙ ШУРУПОВЕРТ SCH-CSD-20-2

ИНСТРУКЦИЯ ПО ЭКСПЛУАТАЦИИ



Серийный номер _____

Дата продажи _____

Гарантия на оборудование 12 месяцев

Продавец _____ **г.** _____

Подпись продавца _____ **ФИО** _____

М.П.

- Перед использованием внимательно прочтите инструкцию и убедитесь, что полностью ее поняли.
- Сохраните эту инструкцию

Рис. А

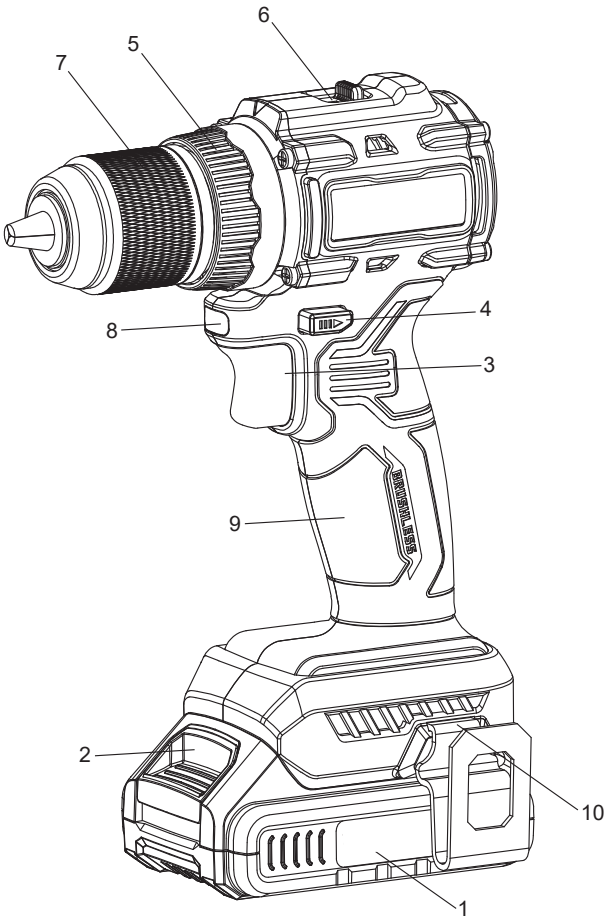

1 Аккумулятор
2 Кнопка снятия аккумулятора
3 Кнопка ВКЛ/ВЫКЛ
4 Кнопка выбора направления вращения
5 Кольцо для регулировки крутящего момента
6 Переключатель скоростей
7 Быстрозажимной патрон
8 Светодиодная подсветка
9 Ручка
10 Крючок

ТЕХНИЧЕСКИЕ ХАРАКТЕРИСТИКИ

Номер модели	**SCH-CSD-20-2**	
Номинальное напряжение	20 В	
Аккумулятор	2.0 Ач	
Номинальная скорость без нагрузки	0-450/0-2000 об/мин	
Размер патрона	13 мм	1/2”
Макс. крутящий момент	60 Н·м	
Настройка сцепления муфты	20+1	

СИМВОЛЫ И СЛОВА, ПРЕДУПРЕЖДАЮЩИЕ О СОБЛЮДЕНИИ ПРАВИЛ БЕЗОПАСНОСТИ

В данном руководстве по эксплуатации используются следующие символы и слова, предупреждающие об опасных ситуациях и риске получения травм или повреждения имущества.

ОПАСНО	Указывает на неизбежно опасную ситуацию, которая, если ее не предотвратить, приведет к смерти или серьезным травмам.
ПРЕДУПРЕЖДЕНИЕ:	Указывает на потенциально опасную ситуацию, которая, если ее не избежать, может привести к смерти или серьезным травмам.
ВНИМАНИЕ:	Указывает на потенциально опасную ситуацию, которая, если ее не избежать, может привести к легкой травме или травме средней тяжести. (При использовании без слова «ОСТОРОЖНО» означает сообщение, связанное с мерами безопасности.
УКАЗАНИЕ:	Обозначает действия, не связанные с травмированием людей, которые, если их не избежать, могут привести к повреждению имущества.
ПРЕДУПРЕЖДЕНИЕ:	Прочтите все предупреждения по технике безопасности и все инструкции. Несоблюдение предупреждений и инструкций может привести к поражению электрическим током, пожару и/или серьезным травмам.
ПРЕДУПРЕЖДЕНИЕ:	Чтобы снизить риск получения травмы, прочтите инструкцию по эксплуатации.

ОБЩИЕ ПРЕДУПРЕЖДЕНИЯ ПО ТЕХНИКЕ БЕЗОПАСНОСТИ ПРИ РАБОТЕ С ЭЛЕКТРОИНСТРУМЕНТОМ

ВНИМАНИЕ! Прочитайте все предупреждения о безопасности и все инструкции. Несоблюдение предупреждений и инструкций может привести к поражению электрическим током, возгоранию и/или серьезным травмам. Сохраните все предупреждения и инструкции для использования в будущем. Термин «электроинструмент» в предупреждениях относится к вашему электроинструменту, работающему от сети (с шнуром), или электроинструменту, работающему от аккумулятора (беспроводному).

1) БЕЗОПАСНОСТЬ РАБОЧЕЙ ЗОНЫ

a) Содержите рабочую зону в чистоте и хорошо освещенной. Захламленные или темные места могут привести к несчастным случаям.

b) Не работайте с электроинструментами во взрывоопасной атмосфере, например, в присутствии легковоспламеняющихся жидкостей, газов или пыли. Электроинструменты создают искры, которые могут воспламенить пыль или дым.

c) Во время работы с электроинструментом держите детей и посторонних людей на расстоянии. Отвлечение внимания может привести к потере контроля.

2) ЭЛЕКТРОБЕЗОПАСНОСТЬ

a) Вилки электроинструментов должны соответствовать розетке. Никогда не изменяйте вилку каким-либо образом. Не используйте вилки-переходники с заземленными (зануленными) электроинструментами. Не модифицированные вилки и подходящие розетки уменьшают риск поражения электрическим током.

b) Избегайте контакта тела с заземленными предметами, такими как трубы, радиаторы, плиты и холодильники.

c) Не подвергайте электроинструменты воздействию дождя или влаги. Попадание воды в электроинструмент повышает риск поражения электрическим током.

d) При работе с электроинструментом на открытом воздухе используйте удлинитель, подходящий для использования вне помещений. Использование подходящего шнура, снижает риск поражения электрическим током.

e) Если использование электроинструмента во влажном месте неизбежно, используйте устройство защитного отключения. Использование устройства защитного отключения снижает риск поражения электрическим током.

3) ЛИЧНАЯ БЕЗОПАСНОСТЬ

a) Будьте внимательны, следите за тем, что вы делаете. При работе с электроинструментом руководствуйтесь здравым смыслом. Не используйте электроинструмент, когда вы устали или находитесь под воздействием наркотиков, алкоголя или лекарств. Невнимательность при работе с электроинструментом может привести к серьезным травмам.

b) Используйте средства индивидуальной защиты. Всегда надевайте средства защиты глаз. Такие средства защиты, как противопылевая маска, не скользящая обувь, каска или средства защиты органов слуха, используемые в соответствующих условиях, помогут снизить травматизм.

c) Предотвращайте непреднамеренный запуск. Перед подключением к источнику питания и/или аккумуляторному блоку, взятием в руки или переноской инструмента убедитесь, что переключатель находится в выключенном положении.

Переноска электроинструментов с пальцами на выключателе или включение электроинструментов с включенным выключателем могут привести к несчастным случаям.

d) Перед включением электроинструмента снимите регулировочный ключ или гаечный ключ. Гаечный ключ или ключ, оставленный на вращающейся части электроинструмента, может привести к травмам.
e) Всегда держите правильную осанку и равновесие. Это позволит лучше контролировать электроинструмент в неожиданных ситуациях.
f) Одевайтесь правильно. Не носите свободную одежду и украшения. Держите волосы, одежду и перчатки подальше от движущихся частей. Свободная одежда, украшения или длинные волосы могут зацепиться за движущиеся части.
g) Если предусмотрены устройства для подключения пылеудаления и сбора пыли, убедитесь, что они подключены и правильно используются. Использование пылеуловителя может уменьшить опасность, связанную с пылью.
h) Не позволяйте, чтобы привычка, приобретенная в результате частого использования инструментов, привела к снижению бдительности и игнорированию принципов безопасности при работе с инструментами. Неосторожное действие может привести к серьезной травме за долю секунды.

4) ИСПОЛЬЗОВАНИЕ И УХОД ЗА ЭЛЕКТРОИНСТРУМЕНТАМИ

a) Не прилагайте усилий к электроинструменту. Используйте правильный электроинструмент для работы. Правильный электроинструмент выполнит работу лучше и безопаснее, с той скоростью, для которой он был разработан.
b) Не используйте электроинструмент, если выключатель не включает и не выключает его. Любой электроинструмент, которым нельзя управлять с помощью выключателя, опасен и подлежит ремонту.
c) Отсоединяйте вилку от источника питания и/или аккумуляторный блок от электроинструмента перед выполнением любых регулировок, заменой аксессуаров, или хранения электроинструмента. Такие превентивные меры безопасности снижают риск случайного запуска электроинструмента.
d) Храните неработающие электроинструменты в недоступном для детей месте и не допускайте к работе с электроинструментом лиц, не знакомых с электроинструментом и данным руководством. Электроинструменты опасны в руках не обученных пользователей.
e) Обслуживайте электроинструменты своевременному обслуживанию. Проверяйте, нет ли смещения или заедания движущихся частей, поломки деталей. Если инструмент поврежден, отремонтируйте его перед использованием. Многие несчастные случаи происходят из-за плохого обслуживания электроинструментов.
f) Держите режущие инструменты острыми и чистыми. Правильно обслуживаемые режущие инструменты с острыми режущими кромками менее склонны к заклиниванию и легче управляются.
g) Используйте электроинструмент, аксессуары, насадки и т.д. в соответствии с данной инструкцией, с учетом условий работы и выполняемых работ, которую необходимо выполнить. Использование электроинструмента не по назначению может привести к возникновению опасной ситуации.
h) Держите ручки и поверхности для захвата сухими, чистыми и свободными от масла и смазки. Скользкие ручки и поверхности для захвата не позволяют безопасно обращаться с инструментом и контролировать его в непредвиденных ситуациях.

5) ИСПОЛЬЗОВАНИЕ И УХОД ЗА АККУМУЛЯТОРНЫМ ИНСТРУМЕНТОМ.

a) Заряжайте только с помощью зарядного устройства, указанного производителем. Зарядное устройство, подходящее для батарейного блока одного типа, может привести к возгоранию при использовании с другим батарейным блоком.
b) Используйте электроинструмент только со специально предназначенными батарейными блоками. Использование любых других аккумуляторных батарей может привести к травмам и возгоранию.
c) Если батарейный блок не используется, держите его подальше от других металлических предметов, таких как скрепки, монеты, ключи, гвозди, шурупы и другие мелкие металлические предметы, которые могут привести к замыканию контактов аккумулятора. Короткое замыкание контактов аккумулятора может привести к ожогам или возгоранию.
d) При неправильном использовании из батареи может вытекать жидкость; избегайте контакта. При случайном попадании промойте водой. При попадании жидкости в глаза дополнительно обратитесь за медицинской помощью. Жидкость, вытекшая из батареи, может вызвать раздражение или ожоги.
e) Не используйте поврежденные или модифицированные аккумуляторные батареи или инструменты. Поврежденные или модифицированные аккумуляторные батареи могут вести себя непредсказуемо, что может привести к возгоранию, взрыву или травмам.
f) Не подвергайте аккумуляторы или инструменты воздействию огня или чрезмерных температур. Воздействие огня или температур выше 130 °C может привести к взрыву.

g) Соблюдайте все инструкции по зарядке и не заряжайте аккумуляторную батарею или инструмент при температуре, выходящей за пределы диапазона, указанного в инструкциях. Неправильная зарядка или зарядка при температуре, выходящей за пределы указанного диапазона, может привести к повреждению аккумулятора и увеличить риск возгорания.

6) СЕРВИС

a) Поручите обслуживание вашего электроинструмента квалифицированному специалисту, использующему только оригинальные запасные части. Это позволит обеспечить безопасность электроинструмента.
b) Ни в коем случае не обслуживайте поврежденные аккумуляторные батареи. Обслуживание аккумуляторных батарей должно выполняться только производителем или уполномоченными поставщиками услуг.

ОСОБЫЕ ПРАВИЛА БЕЗОПАСНОСТИ ДЛЯ ШУРУПОВЕРТА

Инструкции по безопасности для всех видов работ

- Используйте дополнительную рукоятку (рукоятки). Потеря контроля может привести к травмам.
- Держите электроинструмент за изолированные поверхности, когда выполняете операции, при которых инструмент или крепежные детали могут соприкасаться со скрытыми электропроводками. Соприкосновение инструмента или крепежных деталей с проводкой под напряжением может привести к тому, что открытые металлические части электроинструмента также окажутся под напряжением, что может вызвать поражение электрическим током.

Правила техники безопасности при использовании длинных сверл:

- Никогда не работайте со скоростью, превышающей допустимую максимальную скорость сверла. При более высоких скоростях сверло может погнуться, если ему позволить свободно вращаться без контакта с заготовкой, что может привести к травмам.
- Всегда начинайте сверление на низкой скорости и с контактом наконечника сверла с заготовкой.
- Давите только по прямой линии сверла и не прилагайте чрезмерных усилий.

Биты могут искривляться, что приводит к поломке или потере контроля, в результате чего возможны травмы.

ПРЕДУПРЕЖДЕНИЕ: Чтобы снизить риск получения травм при работе в запыленных местах, надевайте соответствующие средства защиты органов дыхания или используйте пылеудаляющее оборудование.

- Опасность химического ожога. Держите элементы питания в недоступном для детей месте.
- При использовании инструментов всегда руководствуйтесь здравым смыслом и будьте осторожны. Невозможно предвидеть все ситуации, которые могут привести к опасным последствиям. Не используйте этот инструмент, если вы не понимаете инструкции по эксплуатации или считаете, что работы выходят за рамки ваших компетенций; обратитесь к квалифицированному специалисту для получения дополнительной информации или обучения.
- Сохраняйте этикетки и заводские таблички. Они содержат важную информацию. Если они стали нечитаемыми или отсутствуют, обратитесь в сервисный центр для бесплатной замены.

ПРЕДУПРЕЖДЕНИЕ: Некоторые виды пыли, образующиеся при шлифовании, пилении, зачистке, сверлении и других строительных работах, содержат химические вещества, которые, как известно, вызывают рак, врожденные дефекты или другие нарушения репродуктивной функции. Примеры таких химических веществ:

- свинец из краски на основе свинца
- кристаллический кремнезем из кирпичей, цемента и других строительных материалов, а также: мышьяк и хром из химически обработанной древесины.

Риск, связанный с воздействием этих веществ, варьируется в зависимости от частоты выполнения данного вида работ.
Чтобы снизить воздействие этих химических веществ, работайте в хорошо проветриваемом помещении и используйте утвержденные средства защиты, такие как пылезащитные маски, специально разработанные для фильтрации микроскопических частиц.

ВАЖНЫЕ ПРАВИЛА ТЕХНИКИ БЕЗОПАСНОСТИ ИНСТРУКЦИИ ДЛЯ ВСЕХ АККУМУЛЯТОРЫ

При заказе сменных аккумуляторных батарей обязательно указывайте каталожный номер и напряжение.
Совместимость зарядных устройств и аккумуляторных батарей приведена в таблице в конце данного руководства. Батарейный блок, извлеченный из упаковки, заряжен не полностью. Перед использованием аккумуляторного блока и зарядного устройства ознакомьтесь с приведенными ниже инструкциями по технике безопасности, а затем следуйте описанным процедурам зарядки.

ПРОЧИТАЙТЕ ВСЕ ИНСТРУКЦИИ

⚠ПРЕДУПРЕЖДЕНИЕ:

• Не заряжайте и не используйте аккумуляторный блок во взрывоопасной среде, например, в присутствии легковоспламеняющихся жидкостей, газов или пыли. Установка или извлечение аккумуляторного блока из зарядного устройства может привести к возгоранию пыли или испарений.

• НИКОГДА не вставляйте аккумуляторный блок в зарядное устройство с усилием. НЕ модифицируйте аккумуляторный блок таким образом, чтобы он мог быть установлен в несовместимое зарядное устройство, поскольку это может привести к повреждению аккумулятора, что может привести к серьезным травмам. Совместимость аккумуляторов и зарядных устройств приведена в таблице в конце данного руководства.

• Заряжайте аккумуляторные блоки только в специально предназначенных для этого зарядных устройствах Schtaer.

• НЕ брызгайте водой или другими жидкостями на устройство и НЕ погружайте его в воду или другие жидкости.

• Не храните и не используйте инструмент и аккумуляторную батарею в местах, где температура может достигать или превышать 40°C (например, летом под навесами или в металлических конструкциях). Для продления срока службы храните батарейные блоки в сухом прохладном месте.

ПРИМЕЧАНИЕ: Не храните батарейные блоки в инструменте с включенным выключателем. Никогда не закрепляйте переключатель в положении ON скотчем.

⚠ ПРЕДУПРЕЖДЕНИЕ: Опасность возгорания. Ни в коем случае не пытайтесь открыть батарейный блок. Если корпус батарейного блока треснул или поврежден, не вставляйте его в зарядное устройство. Не сминайте, не роняйте и не повреждайте батарейный блок. Не используйте аккумулятор или зарядное устройство, по которым был нанесен сильный удар, их уронили, переехали или повредили каким-либо образом (например, проткнули гвоздем, ударили молотком, наступили). Поврежденные батарейные блоки следует вернуть в сервисный центр для утилизации.

⚠ ПРЕДУПРЕЖДЕНИЕ: Опасность возгорания. Не храните и не переносите аккумуляторный блок таким образом, чтобы металлические предметы могли соприкасаться с открытыми клеммами аккумулятора. Например, не кладите аккумуляторный блок в фартуки, карманы, ящики для инструментов, коробки с набором продуктов, выдвижные ящики и т.д., а также с незакрепленными гвоздями, шурупами, ключами и т.д. Транспортировка аккумуляторов может привести к возгоранию, если клеммы аккумулятора случайно соприкоснутся с токопроводящими материалами, такими как ключи, монеты, ручные инструменты и тому подобное. При транспортировке отдельных аккумуляторных блоков убедитесь, что клеммы аккумулятора защищены и хорошо изолированы от материалов, которые могут соприкоснуться с ними и вызвать короткое замыкание.

ОСОБЫЕ УКАЗАНИЯ ПО ТЕХНИКЕ БЕЗОПАСНОСТИ ИНСТРУКЦИИ ДЛЯ ЛИТИЙ-ИОННЫХ АККУМУЛЯТОРОВ (LI-ION)

• Не сжигайте батарейный блок, даже если он сильно поврежден или полностью изношен. При пожаре батарейный блок может взорваться. При сгорании литий-ионных аккумуляторных блоков образуются токсичные пары и материалы.

• При попадании содержимого аккумулятора на кожу немедленно промойте это место водой с мягким мылом. При попадании жидкости в глаза промывайте водой открытые глаза в течение 15 минут или до прекращения раздражения. Если требуется медицинская помощь, электролит батареи состоит из смеси жидких органических карбонатов и солей лития.

• Содержимое открытых элементов батареи может вызвать раздражение дыхательных путей. Обеспечьте доступ свежего воздуха. Если симптомы не проходят, обратитесь к врачу.

⚠ **ПРЕДУПРЕЖДЕНИЕ:** Опасность ожога. Жидкость из аккумуляторной батареи может воспламениться при попадании на нее искры или пламени.

ВАЖНЫЕ ИНСТРУКЦИИ ПО БЕЗОПАСНОСТИ ДЛЯ ВСЕХ ЗАРЯДНЫХ УСТРОЙСТВ

СОХРАНИТЕ ЭТИ ИНСТРУКЦИИ: Данное руководство содержит важные инструкции по технике безопасности и эксплуатации зарядных устройств для аккумуляторных батарей.

• Перед использованием зарядного устройства прочтите все инструкции и предупредительную маркировку на зарядном устройстве, батарейном блоке и изделии, использующем батарейный блок.

⚠ **ПРЕДУПРЕЖДЕНИЕ:** Опасность поражения электрическим током. Не допускайте попадания жидкости внутрь зарядного устройства. Это может привести к поражению электрическим током.

⚠ **ВНИМАНИЕ:** Опасность ожога. Чтобы снизить риск получения травм, заряжайте только аккумуляторы Schtaer. Аккумуляторы других типов могут перегреться и взорваться, что может привести к травмам и материальному ущербу.

ОБРАТИТЕ внимание: При определенных условиях, когда зарядное устройство подключено к источнику питания, оно может быть закорочено посторонним материалом. Посторонние материалы с электропроводностью, такие как шлифовальная пыль, металлическая стружка, стальная стружка, алюминиевая фольга или любые скопления металлических частиц, не должны попадать в полости зарядного устройства, но не ограничиваются ими. Всегда отключайте зарядное устройство от сети, если в отсеке нет батарейного блока. Прежде чем приступать к чистке, отключите зарядное устройство от сети.

⚠ ПРЕДУПРЕЖДЕНИЕ:

• НЕ пытайтесь заряжать аккумулятор с помощью зарядных устройств, отличных от указанных в данном руководстве. Зарядное устройство и аккумулятор специально разработаны для совместной работы.

• Эти зарядные устройства не предназначены для каких-либо других целей, кроме зарядки аккумуляторных батарей Schtaer. Любое другое использование может привести к возгоранию, поражению электрическим током или смерти от поражения электрическим током.

• Не подвергайте зарядное устройство воздействию дождя или снега.

• При отключении зарядного устройства тяните за вилку, а не за шнур. Это снизит риск повреждения электрической вилки и шнура.

• Убедитесь, что шнур расположен таким образом, чтобы на него нельзя было наступить, споткнуться о него или иным образом повредить.

• Не используйте удлинитель без крайней необходимости. Использование неподходящего удлинителя может привести к возгоранию, поражению электрическим током.

• При эксплуатации зарядного устройства на открытом воздухе всегда оставляйте его в сухом месте и используйте удлинитель, подходящий для использования на открытом воздухе. Использование шнура, подходящего для использования вне помещений, снижает риск поражения электрическим током.

• В целях безопасности удлинитель должен иметь соответствующий размер провода (AWG).

Чем меньше диаметр провода, тем больше пропускная способность кабеля, то есть 16-й диаметр имеет большую пропускную способность, чем 18-й.

Слишком маленький шнур может привести к падению сетевого напряжения, что приведет к потере питания и перегреву. При использовании более чем одного удлинителя, убедитесь что каждый отдельный удлинитель имеет по крайней мере минимальный размер провода. В следующей таблице указан правильный размер в зависимости от длины шнура и номинальной силы тока, указанной на паспортной табличке. Если сомневаетесь, используйте следующий более толстый диаметр. Чем ниже номер диаметра, тем толще шнур.

Минимальная толщина для удлинителей

Номинальный ток		Вольт	Общая длина шнура в метрах			
		120 В	7.6	15.2	30.5	45.7
		240 В	15.2	30.5	61.0	91.4
Более чем	**Менее чем**	**AWG**				
0	6		18	16	16	14
6	10		18	16	14	12
10	12		16	16	14	12
12	16		14	12	Не рекомендуется	

• Не кладите на зарядное устройство какие-либо предметы и не ставьте его на мягкую поверхность, которая может заблокировать вентиляционные отверстия и привести к чрезмерному нагреву внутри устройства. Размещайте зарядное устройство вдали от источников тепла. Вентиляция зарядного устройства осуществляется через отверстия в верхней и нижней частях корпуса.

• Не используйте зарядное устройство с поврежденным шнуром или вилкой.

• Не используйте зарядное устройство, если оно подверглось резкому удару, падению или иным повреждениям. Обратитесь в авторизованный сервисный центр.

• Не разбирайте зарядное устройство; при необходимости обратитесь в авторизованный сервисный центр. Неправильная сборка может привести к поражению электрическим током или пожару.

• Прежде чем приступать к чистке, отсоедините зарядное устройство от розетки. Это снизит риск поражения электрическим током. Извлечение батарейного блока не уменьшит этот риск.

• НИКОГДА не пытайтесь подключать два зарядных устройства одновременно.

ЗАРЯДНЫЕ УСТРОЙСТВА

В вашем инструменте используется зарядное устройство Schtaer. Перед использованием обязательно ознакомьтесь со всеми инструкциями по технике безопасности.

Процедура зарядки

1. Подключите зарядное устройство к соответствующей розетке, прежде чем вставлять батарейный блок.
2. Вставьте батарейный блок (a) в зарядное устройство, как показано на рисунке убедившись, что батарейный блок полностью вставлен в зарядное устройство. Зеленый индикатор (зарядка) будет непрерывно мигать, а красный индикатор останется включенным, указывая на то, что процесс зарядки начался.
3. О завершении зарядки будет свидетельствовать постоянно горящий зеленый индикатор и выключенный красный индикатор. Аккумулятор полностью заряжен, и его можно использовать в данный момент или оставить в зарядном устройстве.

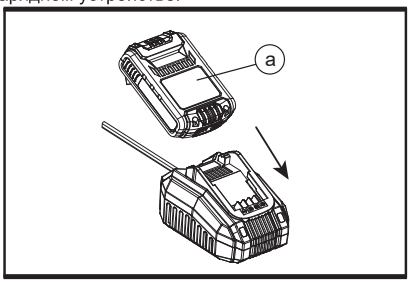

СВЕТОВОЙ ИНДИКАТОР РАБОТЫ

		Красный индикатор	Зеленый индикатор
	Зарядка блока	●	✺
	Блок заряжен	○	●
	Зарядка отложена до остывания/ нагрева блока	✺	○
	Проблема с блоком	✺	✺
	Зарядное устройство в режиме ожидания	●	○
	Перезаряжен	✺	●

Индикаторы заряда

Данное зарядное устройство предназначено для обнаружения определенных проблем, которые могут возникнуть. О неполадках сигнализирует быстрое мигание зеленого и красного индикаторов. В этом случае снова вставьте батарейный блок в зарядное устройство. Если проблема не устраняется, попробуйте использовать другой аккумуляторный блок, чтобы определить, правильно ли работает зарядное устройство. Если новый аккумулятор заряжается правильно, значит, оригинальный аккумулятор неисправен и его следует вернуть в сервисный центр или другое место сбора для утилизации. Если новый аккумулятор выдает те же признаки неисправности, что и оригинальный, проверьте зарядное устройство и аккумуляторный блок в авторизованном сервисном центре.

ЗАДЕРЖКА ЗАРЯДКИ БЛОКА ПРИ ПЕРЕОХЛОЖДЕНИИ/ПЕРЕГРЕВЕ

Зарядное устройство оснащено функцией задержки при нагреве/охлаждении. Если зарядное устройство обнаруживает горячий аккумулятор, оно автоматически задерживает зарядку до тех пор, пока аккумулятор не остынет. Если зарядное устройство обнаруживает холодную батарею, оно автоматически откладывает зарядку до тех пор, пока батарея не нагреется. Во время этой операции красный индикатор будет продолжать мигать. Когда аккумулятор остынет, красный индикатор будет гореть постоянно, зеленый индикатор продолжит мигать, и зарядное устройство возобновит процедуру зарядки.

ПРИ ОСТАВЛЕНИИ АККУМУЛЯТОРНОГО БЛОКА В ЗАРЯДНОМ УСТРОЙСТВЕ

Зарядное устройство и аккумуляторный блок можно оставить подключенными, при этом индикатор заряда будет показывать, что аккумулятор заряжен.

СЛАБЫЕ АККУМУЛЯТОРНЫЕ БЛОКИ: Слабые батареи будут продолжать работать, но от них не стоит ожидать прежнего объема энергии.
НЕИСПРАВНЫЕ АККУМУЛЯТОРНЫЕ БЛОКИ: Это зарядное устройство не будет заряжать неисправный аккумуляторный блок. Зарядное устройство укажет на неисправный аккумуляторный блок, не включив его или показав неисправность блока или зарядного устройства.
ПРИМЕЧАНИЕ: Это также может означать проблему с зарядным устройством.

НАСТЕННОЕ КРЕПЛЕНИЕ

Эти зарядные устройства предназначены для настенного крепления или для вертикального размещения на столе или рабочей поверхности. При настенном монтаже располагайте зарядное устройство в пределах досягаемости электрической розетки. Надежно закрепите зарядное устройство с помощью шурупов для гипсокартона длиной не менее 25,4 мм, вкрученных в дерево на оптимальную глубину, оставляя открытой примерно 5,5 мм от шурупа.

ВАЖНЫЕ УКАЗАНИЯ ПО ЗАРЯДКЕ

1. Наибольший срок службы и наилучшие характеристики можно получить, если заряжать аккумуляторный блок при температуре воздуха от

18 до 24˚C. НЕ заряжайте аккумуляторный блок при температуре воздуха ниже +4,5˚C или выше +40,5˚C. Это очень важно и может предотвратить серьезное повреждение аккумуляторного блока.

2. Во время зарядки зарядное устройство и аккумуляторный блок могут стать теплыми на ощупь. Это нормальное состояние и не является признаком проблемы. Чтобы облегчить охлаждение аккумуляторного блока после использования, не размещайте зарядное устройство или аккумуляторный блок в теплом помещении, например, в металлическом сарае или неизолированном прицепе.

3. Если аккумуляторная батарея не заряжается должным образом:
a) Проверьте работу розетки, подключив к ней лампу или другой прибор;
b) Проверьте, подключена ли розетка к выключателю, который отключает питание;
c) Переместите зарядное устройство и аккумуляторный блок в место, где температура окружающего воздуха составляет примерно 18-24˚C;
d) Если проблемы с зарядкой сохраняются, отнесите инструмент, аккумуляторный блок и зарядное устройство в местный сервисный центр.

4. Аккумуляторный блок следует подзарядить, если он не вырабатывает достаточную мощность при выполнении работ, с которыми раньше справлялся легко. НЕ продолжайте использование в таких условиях. Выполните процедуру зарядки. Вы также можете заряжать частично использованный аккумуляторный блок по своему усмотрению без ущерба для него.

5. Посторонние материалы проводящего характера, такие как, шлифовальная пыль, металлическая стружка, стальная вата, алюминиевая фольга или любые скопления металлических частиц, должны находиться подальше от полостей зарядного устройства. Всегда отключайте зарядное устройство от сети, если в его гнезде нет аккумуляторного блока. Отключите зарядное устройство от сети, прежде чем приступать к чистке.

6. Не замораживайте и не погружайте зарядное устройство в воду или любую другую жидкость.

⚠ **ПРЕДУПРЕЖДЕНИЕ:** Опасность поражения электрическим током. Не допускайте попадания жидкости внутрь зарядного устройства. Это может привести к поражению электрическим током.

⚠ **ПРЕДУПРЕЖДЕНИЕ:** Опасность ожога. Не погружайте батарейный блок в жидкости и не допускайте попадания жидкости внутрь батарейного блока. Ни в коем случае не пытайтесь открыть батарейный блок. Если пластиковый корпус батарейного блока сломался или треснул, обратитесь в сервисный центр для утилизации.

РЕКОМЕНДАЦИИ ПО ХРАНЕНИЮ

1. Лучше всего хранить в прохладном и сухом месте, вдали от прямых солнечных лучей и избыточного тепла или холода.
2. Для достижения оптимальных результатов при длительном хранении рекомендуется хранить полностью заряженный аккумулятор в сухом прохладном месте, вдали от зарядного устройства.

ПРИМЕЧАНИЕ: Аккумуляторные батареи не следует хранить с полностью разряженным аккумулятором. Перед использованием аккумуляторный блок необходимо зарядить.

символы

На изделии, на этикетке и в данной инструкции вы найдете следующие символы и сокращения. Ознакомьтесь с ними, чтобы уменьшить опасность травм и материального ущерба.

V ~	Вольт, (переменное напряжение)	A	Амперы
Hz	Герц	W	Ватт
min	Минуты	~ or AC	Переменный ток
⎓ or DC	Постоянный ток	⧈	Конструкция класса I (заземленная)
≂ or AC/DC	Переменный или постоянный ток		Символ предупреждения о безопасности
n_0	Скорость без нагрузки	min or min^{-1}	в минуту
BPM	Ударов в минуту	n	Номинальная скорость
IPM	Воздействия в минуту	RPM	Обороты в минуту
⏚	Клемма заземления	sfpm	Площадь в квадратных футах в минуту
dB(A)	Децибел (класс A)	m/s^2	Метры в секунду в квадрате
kg	Килограмм	mm	Миллиметр
°C	Градус по Цельсию	SPM	Удары в минуту



Заблокировать/затянуть или закрепить.



Разблокировать/ослабить.



Примечание/заметка.



Осторожно/Предупреждение.



Прочтите инструкцию.



Используйте средства защиты органов слуха.



Пользуйтесь защитой для глаз.



Наденьте пылезащитную маску.



Наденьте защитные перчатки.



Используйте защитную обувь, устойчивую к скольжению.



Перед сборкой, чисткой, регулировкой, обслуживанием, хранением и транспортировкой выключите изделие и отсоедините его от источника питания.



Символ WEEE. Отработанные электротехнические изделия не следует выбрасывать вместе с бытовыми отходами. Пожалуйста, утилизируйте их в соответствующих местах.
Обратитесь в местные специализированные организации или в магазин за советом по переработке.



Продукт соответствует действующим европейским стандартам, и был протестирован в соответствии с ними.



Перечеркнутый мусорный контейнер. Батареи и аккумуляторные блоки не следует выбрасывать вместе с бытовыми отходами. Пожалуйста, утилизируйте их в соответствующих местах.
Обратитесь в местные специализированные организации или в магазин за советом по переработке.



Только для использования в сухих внутренних помещениях.



Перед сборкой, чисткой, настройкой, обслуживанием, хранением и транспортировкой выключите прибор и извлеките из него батарейный блок.



Не выбрасывайте аккумуляторные блоки в огонь. Они могут взорваться и нанести травму.



Не выбрасывайте батарейные блоки в реки и не погружайте их в воду.



Не курите в рабочей зоне, вокруг изделия и вблизи воспламеняющихся материалов!



Не подвергайте батарейный блок воздействию тепла выше 40ºC. Не заряжайте и не храните батарейный блок при температуре ниже 0°C и выше 40°C.



Открытое пламя в рабочей зоне, вокруг изделия и вблизи воспламеняющихся материалов запрещено!

СОХРАНИТЕ ЭТИ ИНСТРУКЦИИ ДЛЯ ИСПОЛЬЗОВАНИЯ В БУДУЩЕМ

Назначение

Этот шуруповерт предназначен для бытового использования. **НЕ ИСПОЛЬЗУЙТЕ** в условиях повышенной влажности или в присутствии легковоспламеняющихся жидкостей или газов. **НЕ допускайте детей к инструменту.**
При использовании инструмента неопытными операторами требуется контролировать их действия.

ЭКСПЛУАТАЦИЯ

ПРЕДУПРЕЖДЕНИЕ: Чтобы снизить риск получения серьезных травм, выключите устройство и извлеките аккумулятор перед выполнением каких-либо регулировок или снятием/установкой насадок или аксессуаров. Случайный запуск может привести к травмам.

Установка и извлечение аккумуляторной батареи (рис. B)

ПРИМЕЧАНИЕ: Для достижения максимального результата убедитесь, что аккумулятор полностью заряжен.
Чтобы установить аккумуляторную батарею (1) в рукоятку инструмента, совместите аккумуляторную батарею с направляющими внутри рукоятки инструмента и вставьте ее в рукоятку, пока аккумуляторная батарея не будет плотно зафиксирована в инструменте, и убедитесь, что она не выпадает.
Чтобы извлечь аккумуляторную батарею из инструмента, нажмите кнопку фиксатора (2) и уверенно вытащите её из рукоятки инструмента.
Вставьте в зарядное устройство, как описано в разделе «Зарядное устройство» данного руководства.

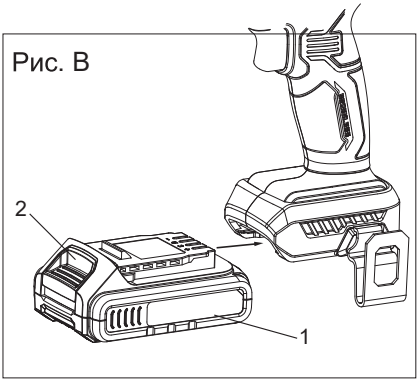

Правильное положение рук (рис. C)

ПРЕДУПРЕЖДЕНИЕ: Чтобы снизить риск получения серьезных травм, **ВСЕГДА** держите руки в правильном положении, как показано на рисунке.

ПРЕДУПРЕЖДЕНИЕ: Чтобы снизить риск серьезных травм, **ВСЕГДА** держите инструмент надежно, на случай внезапной отдачи.
Правильное положение рук: одна рука на главной рукоятке «9», другая рука на аккумуляторном блоке «1».

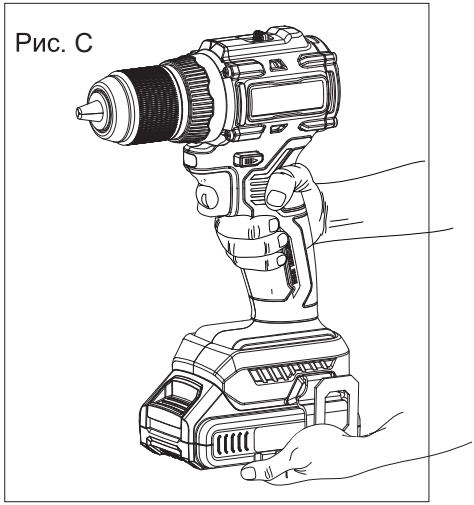

Кнопка запуска и кнопка прямого/обратного хода (рис. D)

• Шуруповерт включается и выключается путем нажатия и отпускания кулисного переключателя (3), показанного на рисунке (D). Чем сильнее нажимается кулисный переключатель, тем выше скорость дрели.
• Кнопка управления прямым/обратным ходом (4) определяет направление вращения инструмента, а также служит в качестве кнопки блокировки.
• Чтобы выбрать прямое вращение, отпустите спусковой переключатель и нажмите кнопку управления прямым/обратным вращением на правой стороне инструмента.
• Чтобы выбрать обратное вращение, нажмите кнопку управления прямым/обратным вращением на левой стороне инструмента.
• В центральном положении кнопка управления блокирует инструмент в выключенном положении. При изменении положения кнопки управления убедитесь, что спусковой переключатель не нажат.

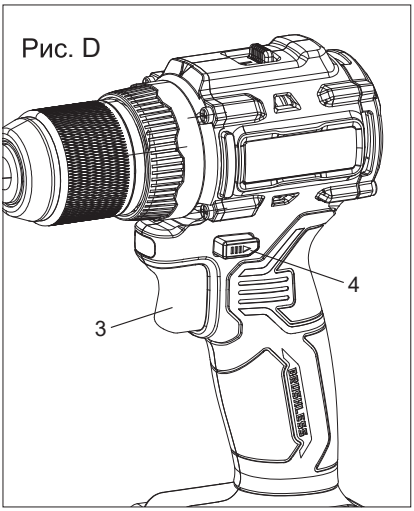

Регулировка контроля крутящего момента (рис. A)
Этот инструмент оснащен кольцом регулировки крутящего момента «5» для выбора режима работы и установки крутящего момента для затяжки винтов. Для больших винтов и твердых материалов заготовки требуется более высокая крутящая сила, чем для маленьких винтов и мягких материалов.
• Для сверления по дереву, металлу и пластику установите манжету в положение, обозначенное символом сверления
• Для закручивания винтов установите манжету в нужное положение. Если вы еще не знаете, какое положение выбрать, поступите следующим образом:
- Установите хомут на минимальный момент затяжки.
- Затяните первый винт.
- Если муфта срабатывает до достижения желаемого результата, увеличьте момент затяжки и продолжайте затягивать винт. Повторяйте до достижения правильной настройки. Используйте эту настройку для остальных винтов.

Выбор скорости (рис. E)
Функция выбора скорости дрели позволяет переключать режимы для большей функциональности.
• Чтобы выбрать настройку низкой скорости и высокого крутящего момента (положение 1), выключите инструмент и дождитесь его остановки. Сдвиньте селектор скорости «6» от патрона.
• Чтобы выбрать настройку высокой скорости и низкого крутящего момента (положение 2), выключите инструмент и дождитесь его остановки. Сдвиньте селектор скорости к патрону.

ПРИМЕЧАНИЕ: Не переключайте скорости во время работы инструмента. Если у вас возникли проблемы с переключением скоростей, убедитесь, что селектор скоростей полностью сдвинут вперед или назад.

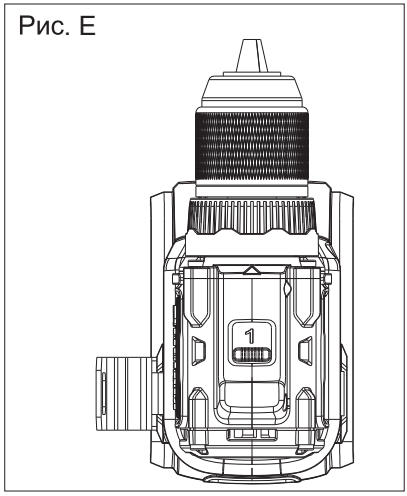

Быстрозажимной патрон (рис. F)
ПРЕДУПРЕЖДЕНИЕ: Перед установкой или снятием принадлежностей убедитесь, что аккумулятор извлечен, чтобы предотвратить запуск инструмента. Чтобы вставить сверло или другую принадлежность:
1. Возьмите быстрозажимной патрон (7) и поверните его против часовой стрелки, если смотреть со стороны патрона.
2. Вставьте сверло или другое приспособление полностью в патрон и надежно затяните, повернув патрон по часовой стрелке, если смотреть со стороны патрона.

ПРЕДУПРЕЖДЕНИЕ: Не пытайтесь затягивать или ослаблять сверла (или любые другие насадки), удерживая переднюю часть патрона и включая инструмент. При смене насадок возможно повреждение патрона и травмирование оператора.

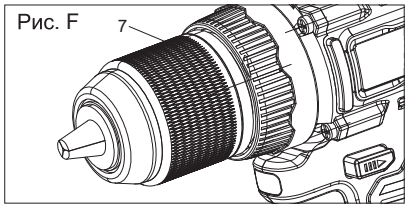

Светодиодная подсветка (Рис. A)

ВНИМАНИЕ: Не смотрите прямо в рабочую лампу. Это может привести к серьезным травмам глаз. При включении шуруповерта нажатием на курок«3»встроенная лампа«8» автоматически освещает рабочую зону.
ПРИМЕЧАНИЕ: Лампа предназначена для освещения непосредственной рабочей поверхности и не должна использоваться в качестве фонарика.

Вкручивание винтов

- Для закручивания крепежных элементов кнопку переключения направления вращения следует нажать влево.
- Для извлечения крепежных элементов используйте обратное вращение (кнопка нажата вправо).

ПРИМЕЧАНИЕ: При переключении с прямого хода на обратный или наоборот всегда следует сначала отпустить кнопку включения.

Сверление (рис. A)

• Выберите желаемый диапазон скорости/крутящего момента с помощью регулятора скорости «6», чтобы скорость и крутящий момент соответствовали запланированной работе. Поверните ободок «5» до символа сверла.
ПРИМЕЧАНИЕ: При сверлении тонкого материала используйте деревянный «подпорный» блок, чтобы не повредить материал.
• Используйте только острые сверла.
• Надежно закрепите и зафиксируйте обрабатываемую деталь.
• Используйте соответствующее и необходимое защитное снаряжение в соответствии с инструкциями, приведенными в разделе «Общие предупреждения по безопасности при работе с электроинструментом».
• Обеспечьте безопасность и поддерживайте порядок в рабочей зоне в соответствии с инструкциями, приведенными в разделе «Общие предупреждения по безопасности при работе с электроинструментом».
• Ведите сверло очень медленно, прилагая легкое давление, пока отверстие не будет достаточно глубоким, чтобы сверло не выскальзывало из него.
• Прикладывайте давление по прямой линии с помощью сверла. Прикладывайте достаточное давление, чтобы сверло не выскальзывало, но не настолько сильное, чтобы перегрузить двигатель или повредить сверло.
• Крепко держите шуруповерт двумя руками, одной рукой за рукоятку, а другой за нижнюю часть вокруг аккумулятора или за дополнительную рукоятку, если она имеется.
• НЕ НАЖИМАЙТЕ НА КНОПКУ ЗАПУСКА ЕСЛИ ШУРУПОВЕРТ ЗАБЛОКИРОВАН.

• Сведите к минимуму блокировку при сверлении, уменьшив давление и медленно просверлив последние сантиметры отверстия.
• Не выключайте двигатель, вытаскивая сверло из просверленного отверстия. Это поможет снизить риск заклинивания.
• Убедитесь, что кнопка запуска включает и выключает шуруповерт.

Сверление дерева

Отверстия в дереве можно просверлить с помощью тех же спиральных сверл, что и для металла, или с помощью лопастных сверл. Эти сверла должны быть острыми, и их следует часто вынимать во время сверления, чтобы очистить канавки от стружки.

Сверление металла

При сверлении металлов используйте смазку для резки. Исключениями являются чугун и латунь, которые следует сверлить без смазки. Наилучшие результаты дают смазки для резки на основе сернистого масла или сала.

Крючок (рис. G)

Рис. G

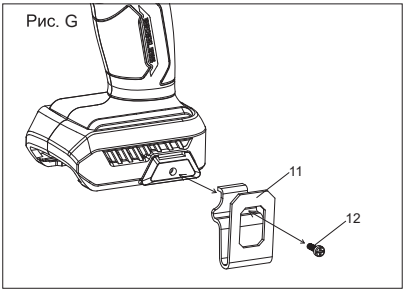

Дополнительные аксессуары

ПРЕДУПРЕЖДЕНИЕ: Чтобы снизить риск серьезных травм, перед выполнением каких-либо регулировок или снятием/установкой насадок или аксессуаров установите кнопку переключения направления вращения в положение блокировки или выключите инструмент и отсоедините аккумуляторную батарею.

Случайный запуск может привести к травмам.

ПРЕДУПРЕЖДЕНИЕ: Чтобы снизить риск получения серьезных травм, используйте крючок для ремня инструмента **ТОЛЬКО** для подвешивания инструмента к рабочему ремню. **НЕ** используйте крючок для ремня для привязывания или крепления инструмента к человеку или предмету во время использования. **НЕ** подвешивайте инструмент над головой и не подвешивайте предметы на крючок для ремня.

ПРЕДУПРЕЖДЕНИЕ: Чтобы снизить риск получения серьезных травм, убедитесь, что винт, удерживающий крючок для ремня, надежно закреплен. **ВАЖНО:** При креплении или замене крючка для ремня используйте только винт (12), входящий в комплект поставки. Обязательно надежно затяните винт.

Крючок для ремня можно прикрепить к любой стороне инструмента, используя прилагаемый винт (12), чтобы он подходил для левшей и правшей. Если крючок не нужен, его можно снять с инструмента.

Чтобы переместить крючок для ремня, снимите винт, который его удерживает, а затем установите его на противоположной стороне. Обязательно надежно затяните винт.

ТЕХНИЧЕСКОЕ ОБСЛУЖИВАНИЕ И РЕМОНТ

ПРЕДУПРЕЖДЕНИЕ: Чтобы снизить риск получения серьезных травм, выключите устройство и извлеките аккумуляторную батарею перед выполнением любых регулировок или снятием/установкой насадок или аксессуаров. Случайный запуск может привести к травмам.

- Регулярно очищайте вентиляционные отверстия электроинструмента. Вентилятор двигателя затягивает пыль внутрь корпуса, чрезмерное скопление металлической пыли может привести к возникновению опасности поражения электрическим током.
- Для обеспечения безопасной и эффективной работы всегда держите электроинструмент и вентиляционные отверстия в чистоте.

Для обеспечения **БЕЗОПАСНОСТИ** и **НАДЕЖНОСТИ** ремонт, любое другое техническое обслуживание или настройка должны выполняться профессиональными сервисными центрами. Всегда используйте запасные части, поставляемые производителем.

Аксессуары

ПРЕДУПРЕЖДЕНИЕ: Поскольку аксессуары, кроме тех, которые предлагает компания Schtaer, не тестировались с этим устройством, использование таких аксессуаров может быть опасным. Чтобы снизить риск получения травм, с этим устройством следует использовать только аксессуары, рекомендованные компанией Schtaer.

Рекомендуемые аксессуары для использования с вашим инструментом можно приобрести за дополнительную плату у местного дилера или в авторизованном сервисном центре. Если вам нужна помощь в поиске какого-либо аксессуара, обратитесь в службу поддержки.

ГАРАНТИЯ

Гарантийный срок эксплуатации аппарата – 12 календарных месяцев со дня продажи. В случае выхода аппарата из строя втечение гарантийного срока эксплуатации по вине изготовителя, владелец имеет право на бесплатный гарантийный ремонт, при соблюдении следующих условий:

- отсутствие механических повреждений;
- отсутствие признаков нарушения требований руководства по эксплуатации;
- наличие в руководстве по эксплуатации отметки продавца о продаже и подписи покупателя;
- соответствие серийного номера аппарата серийному номеру в паспорте;
- отсутствие следов неквалифицированного ремонта.

Безвозмездный ремонт, или замена аппарата в течение гарантийного срока эксплуатации производится при условии соблюдения потребителем правил эксплуатации, технического обслуживания, хранения и транспортировки. При обнаружении Покупателем каких-либо неисправностей аппарата, в течение указанного срока, должен проинформировать об этом Продавца и предоставить инструмент Продавцу для проверки. Максимальный срок проверки регламентирован законом РФ «О защите прав потребителей». В случае обоснованности претензий, Продавец обязуется за свой счёт осуществить ремонт аппарата или его замену. Транспортировка аппарата для экспертизы, гарантийного ремонта или замены производится за счёт Покупателя. В том случае, если неисправность аппарата вызвана нарушением условий его эксплуатации, Продавец с согласия покупателя вправе осуществить ремонт за отдельную плату. На продавца не могут быть возложены иные, не предусмотренные настоящим руководством, обязательства.

Гарантия не распространяется на:

- на оборудование с механическими повреждениями (трещинами, сколами, царапинами и т.п.) и повреждениями, вызванными воздействием агрессивных сред, высокой влажностью, высокими температурами, попаданием инородных предметов в вентиляционные решетки и/или рабочие органы оборудования, а также повреждения, наступившие вследствие неправильного хранения (коррозия металлических частей и т.п.);
- на электрические кабели с механическими и/или термическими повреждениями, а также на повреждения, вызванные такими электрическими кабелями;
- на оборудование с неисправностями, возникшими вследствие подключения оборудования к электросети, несоответствующей характеристикам оборудования (повышенное или пониженное напряжение в электросети; отсутствие заземления, если оно предусмотрено конструкцией оборудования; использование электроудлинителей, несоответствующих мощности оборудования; подключение оборудования к электросети, не обеспечивающей необходимой мощности для работы оборудования, в том числе использование стабилизаторов напряжения несоответствующей мощности);
- на оборудование с неисправностями, возникшими вследствие перегрузки (повлекшей за собой выход из строя ротора и статора и т.п.), несоблюдения предписаний инструкций по эксплуатации и/или неправильной эксплуатации, применения оборудования не по назначению, либо вследствие применения ненадлежащей оснастки;
- на естественный износ оборудования (полная выработка ресурса);
- на оборудование с неисправностями, возникшими вследствие сильного внешнего и/или внутреннего загрязнения;
- на части, подверженные естественному износу (угольные щетки, зубчатые ремни, резиновые уплотнения, сальники, защитные кожухи, растровые втулки, смазку, масло, фильтры, направляющие ролики, подшипники, не имеющие выраженных признаков дефекта, мембраны и уплотнения насосов окрасочного оборудования, клапаны насосов окрасочного оборудования, штоки

поршня и поршни насосов окрасочного оборудования и т.д.);
- на сменные принадлежности (опорные диски шлифовального инструмента, шланги,краскопульты, удлинители к краскопультам, сварочные горелки в сборе, силовые зажимы и кабели ЗГа ПЗГ, патроны, цанги, шины, звездочки, аккумуляторы и т.д.) и рабочую оснастку (сопла для окрасочного оборудования, токосъемные наконечники, абразивные диски, сопла, электрододержатели, электроды, наконечники электродов, плечи и электроды аппаратов контактной сварки , ферриты индукторов индукционных нагревателей, электроды, сварочную проволоку, пилки, сверла, фрезы, пильные диски и т.д.);
- на оборудование с неисправностями, возникшими вследствие неквалифицированного и/или некачественного ремонта, обслуживания или модификации;
- на инструмент с удаленным, стертым или измененным заводским номером, если наличие такого номера предусмотрено производителем;
- на профилактическое обслуживание оборудования. Например, чистка, промывка, смазка и т.п.

Центральный сервисный центр:
Тел: +7 (985) 011 89 44
e-mail: service@specokraska.ru
https:// specokraska.ru/contacts/service/
Список всех сервисных центров в РФ:

Официальный представитель SCHTAER в РФ:
ООО «Спецокраска»
Адрес: 127521, Москва, 12-й пр. Марьиной Рощи,
9 строение 1, 3 этаж.
Тел.: +7 (495) 663-22-76, +7 (495) 118-25-23
Email: info@specokraska.ru
Информация об оборудовании бренда SCHTAER: www.schtaer.ru