RU СВЕТОДИОДНЫЕ ПРОЖЕКТОРЫ СЕРИИ WFL

Руководство по монтажу и эксплуатации

НАЗНАЧЕНИЕ

Прожекторы светодиодные серии WFL торговой марки WOLTA® предназначены для общего освещения внутри и снаружи помещений, освещения больших территорий, производственных и рекламных объектов. Прожекторы сертифицированы и соответствуют всем необходимым требованиям, предъявляемым к данному типу оборудования. Прожекторы рассчитаны для работы в сети переменного тока 230 В, 50 Гц. Качество электроэнергии должно соответствовать ГОСТ 32144-2013. Питающая сеть должна быть защищена от коммутационных и грозовых импульсных помех. Продукция соответствует требованиям ТР ТС 004/2011, ТР ТС 020/2011 и ТР ЕАЭС 037/2016.

КОМПЛЕКТАЦИЯ

Прожектор в сборе; инструкция по эксплуатации; специальные крепления; упаковка.

ТЕХНИЧЕСКИЕ ПАРАМЕТРЫ / ТЕХНИКАЛЫҚ СИПАТТАМАЛАР

RU Серия	KZ Сериясы	WFL
Модель	**Үлгі**	**WFL-20W/09**
Мощность, Вт	Қуат, Вт	20
Источник света	LED түрі	Светодиод 2835/SMD2835
Количество светодиодов, шт	Жарықдиодтар саны, дана	28
Коэффициент мощности	Қуат факторы	>0.9
Тип напряжения	Кернеу түрі	AC
Номинальное (нормируемое) напряжение, В	Номиналды кернеу, В	230
Диапазон входного напряжения, В	Кіріс кернеуінің диапазоны, В	160-265
Ток, А	Қазіргі, А	0,1
Частота, Гц	Жиілік, Гц	50 / 60
Цветовая температура, К	Түс температурасы, К	5700
Индекс цветопередачи	Түсті көрсету индексі	≥70
Световой поток, лм	Жарық ағыны, лм	1800
Световая отдача, лм/Вт	Жарық шығысы, лм/Вт	90
Класс светораспределения по ГОСТ54350-2015	ГОСТ54350-2015 бойынша жарық тарату класы	П
Тип кривой силы света по ГОСТ54350-2015	ГОСТ54350-2015 бойынша жарық қарқындылығының қисық түрі	Д
Угол рассеяния,°	Шашырау бұрышы, °	120º
Степень защиты	Қорғау дәрежесі	IP65
Степень защиты от механического удара	Механикалық соққыдан қорғау дәрежесі	IK08
Климатическое исполнение	Климаттық орындалуы	У1
Диапазон рабочих температур, °С	Жұмыс температурасының диапазоны, °С	–40..+50
Класс защиты	Қорғау сыныбы	I
Защита от импульсных перенапряжений L-N, кВ	Импульстен қорғау L-N, кВ асқын кернеулері	1
Защита от импульсных перенапряжений LN-PE, кВ	Импульстен қорғау LN-PE асқын кернеулері, кВ	2
Размеры с кронштейном, мм	Кронштейнмен өлшемдер, мм	130x98x25
Диапазон высот установки, м	Орнату биіктігінің диапазоны, м	3-5
Масса, кг	Салмағы, кг	0,076
Материал рассеивателя	Материал шашыратқыш	Поликарбонатный (PC) / Поликарбонатты (PC)
Материал корпуса	Корпус материалы	Литой алюминий/ Құйылған алюминий
Срок службы, часов	Сағаттардың қызмет ету мерзімі	50000
Срок гарантии, лет	Қызмет мерзімі, жыл	2
Тип блока питания	Қуат көзінің түрі	Встроенный/ Кіріктірілген
Рым-болт для подвесного монтажа	Аспалы монтажға арналған көз болты	Включены в комплект/ Жинаққа енгізілген
Кронштейн для настенного монтажа	Қабырғаға орнатылатын Кронштейн	Включены в комплект/ Жинаққа енгізілген
Крепления для консольного монтажа	Консольдық монтажға арналған бекіткіштер	Нет в комплекте / Жинақта жоқ
Диаметр консольного монтажа, мм	Консольді монтаждау диаметрі, мм	–
Способ установки	Орнату әдісі	Настенный / Подвесной Қабырға / Аспалы
Тип кабеля питания	Қуат кабелінің түрі	H05RN-F 3x0.75mm² VDE
Длина кабеля, см	Кабельдің ұзындығы, см	15

ТРЕБОВАНИЯ К БЕЗОПАСНОСТИ

1. Работы по установке и обслуживанию прожектора можно проводить только убедившись в том, что питание сети отключено. Перед установкой убедитесь в наличии защитного устройства в сети (автоматический выключатель, предохранитель).
2. При эксплуатации необходимо располагать прожектор и электропроводку вдали от химически активной среды, горючих и легковоспламеняющихся предметов и поверхностей.
3. Регулярно проверяйте все электрические соединения и целостность проводки. Запрещено подключение и использование прожектора при поврежденной проводке, с треснувшим стеклом. Запрещено устанавливать прожекторы на легковоспламеняющиеся материалы, например, древесный шпон и материалы на основе дерева толщиной менее 2 мм.
4. Запрещено производить подключение прожектора проводом с нетермостойкой изоляцией.
5. Запрещается эксплуатация прожектора без защитного заземления.
6. Запрещается эксплуатация прожектора с поврежденным корпусом или с поврежденным защитным стеклом.
7. При обнаружении неисправности, обесточьте прожектор и обратитесь к квалифицированному специалисту для выявления причины.
8. Эксплуатация прожектора должна производиться в соответствии с «Правилами технической эксплуатации электроустановок потребителей».
9. Нормальное рабочее положение — универсальное. Допустимо использовать прожектор внутри помещений.
10. Подключение через светорегулятор не допускается.

МОНТАЖ И ПОДКЛЮЧЕНИЕ

Во избежание ошибок при установке и использовании, обратитесь к квалифицированному специалисту.

1. Извлеките прожектор из упаковки и убедитесь в его целостности.
2. Обесточьте сетевой кабель (трехжильный кабель с сечением жилы от 0,75 мм² до 2,5 мм²). Не входит в комплект поставки.
3. Соберите элементы кронштена вместе и установите на корпус прожектора. (см. 2)
4. Закрепите прожектор на стене в соответствии с положением отверстий для кронштейна и закрутите винты. (см. 4)
5. Присоедините концы подготовленного кабеля к проводам прожектора L, N, ⏚, способом, допустимым «Правилами устройства электроустановок». Компания WOLTA® рекомендует применять клеммные колодки. (см. 5) Крепление типа Z — внешний гибкий кабель или шнур данного прожектора не может быть заменен; если шнур окажется поврежден, то прожектор должен быть утилизирован.
6. Прожектор готов к работе.

Для обеспечения высокой степени защиты (IP) места соединения, потребуется использование соответствующих средств (защищенные от проникновения пыли и влаги клеммные колодки (*), распаячные коробки и т.д.).

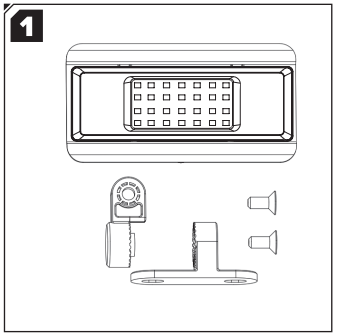

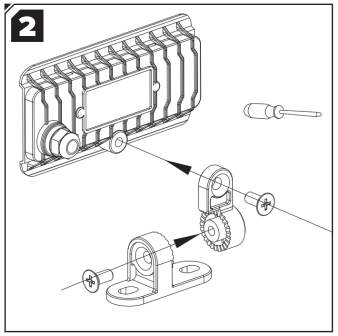

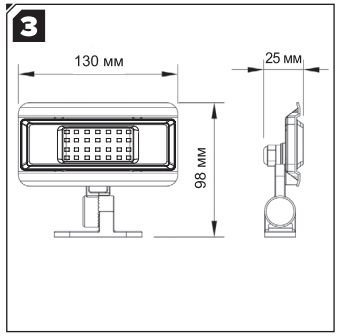

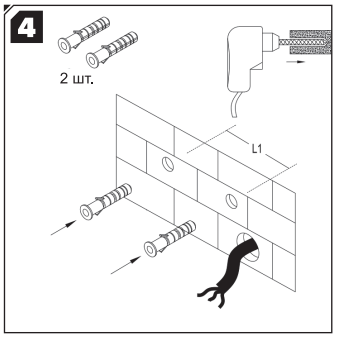

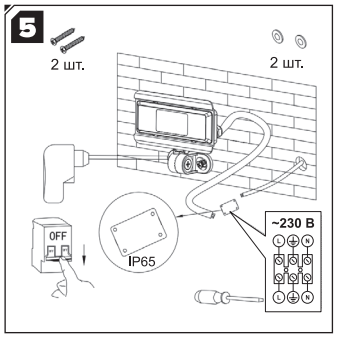

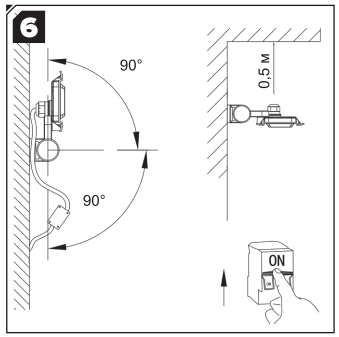

ВНИМАНИЕ! Для подключения шнура питания используйте водонепроницаемую распределительную коробку (не ниже IP65) или убедитесь, что провода имеют водонепроницаемую обработку.
ПРИМЕЧАНИЕ. Распределительная коробка не входит в комплект поставки.

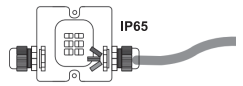

УХОД ЗА ПРОЖЕКТОРОМ

В процессе эксплуатации прожектора на его поверхности может скапливаться пыль, что уменьшает его потребительские свойства. Для очистки наружной поверхности прожектора можно использовать мягкую ткань, смоченную водой, с применением нейтральных моющих средств. Не использовать для очистки растворители и другие агрессивные химикаты. Дополнительных мер обслуживания не требуется.

УТИЛИЗАЦИЯ

Светодиодные прожекторы WFL относятся к IV классу отходов (малоопасные отходы) и подлежат утилизации специализированными лицензированными организациями. Упаковочный полиэтилен: идентификатор согласно ISO 1043 (97/129/EC) — 4 PELD, упаковочная коробка: идентификатор согласно ISO 1043 (97/129/EC) — 20 PAP.

ТРАНСПОРТИРОВКА И ХРАНЕНИЕ

Транспортировка и хранение прожектора должны происходить при температуре окружающей среды от –25 до +45°С и относительной влажности воздуха не более 80%. Хранение и транспортировка прожектора должны осуществляться только в заводской упаковке. В процессе транспортировки и хранения не допускается воздействие на прожектор и его упаковку нефтепродуктов, агрессивных веществ и сред, а также механических нагрузок. Включение прожектора возможно через час после транспортирования при отрицательной температуре.

ГАРАНТИЙНЫЕ ОБЯЗАТЕЛЬСТВА И ПОРЯДОК ОБРАЩЕНИЯ

1. Общие положения
   1.1. Срок службы светодиодных светильников составляет 50 000 (пятьдесят тысяч) часов при условии соблюдения правил транспортировки, хранения, монтажа (установки), подключения и эксплуатации.
   1.2. Гарантийный срок на светильник составляет 24 (двадцать четыре) месяца и исчисляется с даты передачи товара Покупателю (даты продажи), если иное не установлено законом или договором.
2. **Условия сохранения гарантии**
   2.1. Гарантия распространяется на недостатки, возникшие по причинам, не зависящим от Покупателя (в том числе по причинам, существовавшим до передачи товара Покупателю).
   2.2. Нарушение правил хранения, транспортировки, монтажа (установки), подключения или эксплуатации может являться основанием для отказа в удовлетворении гарантийных требований, если будет установлено, что недостаток возник вследствие указанных нарушений.
3. **Случаи, на которые гарантия не распространяется**
   3.1. Гарантия не распространяется на изделия, поврежденные в результате:
   — контакта изделия с жидкостями (при отсутствии соответствующей защиты/степени IP, предусмотренной для таких условий);
   — механического воздействия и иных внешних повреждений;
   — эксплуатации совместно со строительными электрическими машинами и оборудованием (либо в условиях/режимах, не предусмотренных назначением изделия), если это привело к неисправности.

3.2. В случае самостоятельного вскрытия/разборки, вмешательства в конструкцию или ремонта неуполномоченными лицами гарантия может быть утрачена, если будет установлена причинно-следственная связь между указанными действиями и возникшим недостатком.
3.3. Гарантийные обязательства не распространяются на изменения оттенков окрашенных поверхностей и пластиковых частей, возникающие в процессе эксплуатации и не влияющие на работоспособность изделия (естественное старение/изменение внешнего вида).

4. **Порядок обращения по гарантии**
4.1. При обнаружении неисправности необходимо НЕМЕДЕЛЕННО ОТКЛЮЧИТЬ изделие от сети. Необходимо обратиться к продавцу (в организацию, продавшую светильник) с требованием, предусмотренным Законом РФ «О защите прав потребителей» (ремонт, замена, соразмерное уменьшение цены, возврат денежных средств — в зависимости от ситуации).
4.2. Предоставить документы, подтверждающие покупку (кассовый/товарный чек).
4.3. При обращении рекомендуется предоставить изделие по возможности в полной комплектации. Сохранность упаковки является желательной. Для рассмотрения требований по товару ненадлежащего качества отсутствие/повреждение упаковки само по себе не является основанием для отказа, при соблюдении требований законодательства.
5. **Контакты для консультаций**
Подробную информацию о порядке замены/ремонта светильника в гарантийный период можно получить по телефону: +7 (495) 532-23-23.
6. **Примечание**
Производитель оставляет за собой право вносить в конструкцию и/или комплектацию изделия технические изменения и усовершенствования (технические параметры и/или внешний вид, массогабаритные характеристики), не ухудшающие технические характеристики изделия, в любое время и без предварительного уведомления.

СЕРТИФИКАЦИЯ
Товар сертифицирован согласно действующим Техническим Регламентам Таможенного Союза. Информация о сертификации нанесена на маркировке. Информацию о номере и сроке действия сертификата продукции вы можете получить на сайте www.wolta.ru.

ИНФОРМАЦИЯ ОБ ИЗГОТОВИТЕЛЕ
Изготовитель: Нингбо Оутлукс Електрикал Ко. Лтд. Адрес: №.1 Хетоу Рд. Хенгкси. Нингбо. Китай. (NINGBO OUTLUX ELECTRICAL CO., LTD, Address: Hetou Rd., Hengxi Ind., Ningbo, China). Сделано в Китае. Импортер: ООО «Вольта». Адрес: Российская Федерация, 197198, г. Санкт-Петербург, ул. Ждановская, д. 45 литера А, помещение 60-Н, офис 14, тел.: +7 (495) 532-23-23. Импортер в Республику Беларусь: ООО «СИЛАМП», 220007, г. Минск, ул. Володько 24а, к. 411-27, тел.: +375 172220429. ООО «ОМА», 223021, Минский р-н, Щомыслицкий с/с, 107-11, р. д. Дворицкая Слобода. ООО «Метамакс», 223060, Минский район, 11км Могилевского шоссе, АБК ООО «Аэролла», каб. 27. ООО «Анкрон» Республика Беларусь, 220004, г. Минск, ул. Кальварийская, д. 21/3, пом. № 164, 165. Уполномоченное изготовителем лицо: ООО «Вольта». Адрес: Российская Федерация, 197198, г. Санкт-Петербург, ул. Ждановская, д. 45 литера А, помещение 60-Н, офис 14, www.wolta.ru. Номер партии, месяц и год изготовления — см. на корпусе изделия.

KZ WFL СЕРИЯЛЫ ЖАРЫ⍰ДИОДТЫ ПРОЖЕКТОРЛАР

Монтаждау және пайдалану жөніндегі нұсқаулық

ТАҒАЙЫНДАУ
WOLTA® сауда маркасының жарықдиодты прожекторлары WFL үй-жайларды ішкі және сыртқы жарықтандыруға, үлкен аумақтарды, өндірістік және жарнамалық құрылғыларды жарықтандыруға арналған. Прожекторлар сертификатталған және жабдықтың осы түріне қойылатын барлық талаптарға сай келеді. Прожекторлар 230 В, 50 Гц айнымалы токта жұмыс істеуге арналған. Электр энергиясының сапасы ГОСТ 32144-2013 сәйкес келуі керек. Қорек желісі коммутациядан және найзағай импульсінің шуынан қорғалуы керек. Өнімдер КО ТР 004/2011, КО ТР 020/2011 және ЕАЭО ТР 037/2016 талаптарына сәйкес келеді.

ЖИНАҚТАУ
Жинақтағы Прожектор; пайдалану жөніндегі нұсқаулық; арнайы бекітпелер; орау. Қаптама материалы — картон.

ҚАУІПСІЗДІККЕ ҚОЙЫЛАТЫН ТАЛАПТАР
1. Прожекторды орнату және қызмет көрсету бойынша жұмыстарды желінің қоректенуінің ажыратылғанына көз жеткізгеннен кейін ғана жүргізуге болады. Орнату алдында желіде қорғаныс құрылғысының (автоматты ажыратқыш, сақтандырғыш) болуына көз жеткізіңіз.
2. Пайдалану кезінде прожектор мен электр сымдарын химиялық белсенді ортадан, жанғыш және дәрістік тұтанғыш заттар мен беттен алыстықта тарату қажет.
3. Барлық электр қосылыстары мен сымдардың бүтіндігін үнемі тексеріңіз. Бүлінген сымы, сынған шынысы бар прожекторды қосуға және пайдалануға тыйым салынады. Прожекторларды тез тұтанатын материалдарға, мысалы, ағаш шпоны және қалыңдығы 2 мм-ден кем ағаш негізіндегі материалдар сияқты орнатуға тыйым салынады.
4. Прожекторды шыдамды емес оқшауламасы бар сыммен қосуға тыйым салынады.
5. Прожекторды жерге тұйықтамай пайдалануға тыйым салынады.
6. Корпусы зақымдалған немесе қорғаныш шынысы зақымдалған прожекторды пайдалануға тыйым салынады.
7. Ақау табылған жағдайда прожекторды токтан ажыратып, себептерін анықтау үшін білікті электрикке хабарласыңыз.
8. Прожекторды пайдалану «Тұтынушылардың электр қондырғыларын техникалық пайдалану Ережелеріне»сәйкес жүргізілуі тиіс.
9. Қалыпты жұмыс жағдайы — әмбебап. Прожекторды үй-жайдың ішінде пайдалануға болады.
10. Жарық реттегіш арқылы қосуға жол берілмейді.

ҚОСУ ЖӘНЕ ҚОСУ
Орнату және пайдалану кезінде қателерді болдырмау үшін білікті маманға хабарласыңыз.
1. Прожекторды қаптамадан алыңыз және оның тұтастығына көз жеткізіңіз.
2. Желілік кабельді ажыратыңыз(0,75 мм2-ден 2,5 мм2-ге дейінгі үш ядролы кабель). Жеткізу жиынтығына кірмейді.
3. Кронштейн элементтерін біріктіріп, прожектор корпусына орнатыңыз. (сурет **2**)
4. Прожекторды қабырғаға кронштейн саңылауының орнына сәйкес бекітіңіз және бұрандаларды бұраңыз. (сурет **4**)
5. Дайындалған Кабельдің ұштарын L, N, ⏚ прожектор сымдарына «электр қондырғыларын орнату ережелеріне»сәйкес бекітіңіз. WOLTA® терминал жастықшаларын қолдануды ұсынады. (сурет **5**) Z типті бекітікшті-берілген Прожектордың сыртқы икемді кабелін немесе сымын ауыстыру мүмкін емес; егер сым зақымдалған болса, онда прожекторды тастау керек.
6. Прожектор пайдалануға дайын.

Қосылу орнының жоғары дәрежедегі қорғанысын (IP) қамтамасыз ету үшін тиісті құралдарды (шаң мен ылғалдың енуінен қорғалған терминал блоктары (*), дәнекерлеу қораптары және т.б.) пайдалану қажет болады.

НАЗАР АУДАРЫҢЫЗ! Қуат сымын қосу үшін су өткізбейтін қосқыш қорапты пайдаланыңыз (IP65-тен төмен емес) немесе сымдардың су өткізбейтін өңдеуі бар екеніне көз жеткізіңіз.
ЕСКЕРТУ. Тарату қорабы жеткізілім қорабына кірмейді.

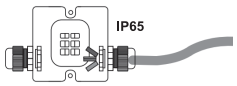

ПРОЖЕКТОРҒА КҮТІМ ЖАСАУ
Прожекторды пайдалану барысында оның бетінде шаң жиналуы мүмкін, бұл оның тұтынушылық қасиеттерін азайтады. Прожектордың сыртқы бетін тазалау үшін бейтарап жуу құралдарын қолдана отырып, сумен суланған жұмсақ матаны пайдалануға болады. Тазалау үшін еріткіштерді және басқа агрессивті химикаттарды пайдаланбаңыз. Қосымша қызмет көрсету шаралары талап етілмейді.

КӘДЕГЕ ЖАРАТУ
WFL жарықдиодты прожекторлары қалдықтардың IV класына жатады (қауіпті қалдықтар) және оларды арнайы лицензиясы бар ұйымдар жоюы керек. Қаптама полиэтилені: Идентификатор ISO 1043 (97/129 / EC) — 4 PELD, орау қорабы: ID ISO 1043 (97/129 / EC) бойынша — 20 PAP.

ТАСЫМАЛДАУ ЖӘНЕ САҚТАУ
Прожекторды тасымалдау және сақтау қоршаған ортаның температурасы –25-тен +45°С-қа дейінгі және ауаның салыстырмалы ылғалдылығы 80% — дан аспайтын кезде жүргізілуі тиіс. Прожекторды сақтау және тасымалдау тек зауыт қаптамасында жүзеге асырылуы тиіс. Тасымалдау және сақтау процесінде прожекторға және оның қаптамасына мұнай өнімдерінің, агрессивті заттар мен ортаның, сондай-ақ механикалық жүктемелердің әсеріне жол берілмейді. Теріс температурада тасымалдаудан кейін бір сағаттан кейін прожекторды қосуға болады.

КЕПІЛДІК МІНДЕТТЕМЕЛЕР ЖӘНЕ ӨТІНІШ БЕРУ ТӘРТІБІ
1. **Жалпы ережелер**
1.1. Жарықдиодты шамдардың қызмет ету мерзімі тасымалдау, сақтау, монтаждау (орнату), қосу және пайдалану ережелерін сақтаған жағдайда 50 000 (елу мың) сағатты құрайды.
1.2. Шамның кепілдік мерзімі 24 (жиырма төрт) айды құрайды және егер заңда немесе шартта өзгеше белгіленбесе, тауарды сатып алушыға берген күннен (сату күнінен) бастап есептеледі.
2. **Кепілдікті сақтау шарттары**
2.1. Кепілдік сатып алушыға байланысты емес себептер бойынша туындаған кемшіліктерге қолданылады (оның ішінде тауар сатып алушыға берілгенге дейін болған себептер бойынша).
2.2. Сақтау, тасымалдау, монтаждау (орнату), қосу немесе пайдалану ережелерін бұзу, егер жетіспеушілік көрсетілген бұзушылықтар салдарынан туындағаны анықталса, кепілдік талаптарын қанағаттандырудан бас тартуға негіз бола алады.
3. **Кепілдік қолданылмайтын жағдайлар**
3.1. Кепілдік нәтижесінде бүлінген бұйымдарға қолданылмайды:
— бұйымның сұйықтықтармен жанасуы (мұндай жағдайлар үшін көзделген тиісті қорғаныс/IP дәрежесі болмаған кезде);
— механикалық әсер және өзге де сыртқы зақымданулар;
— егер бұл ақаулыққа әкеп соқтырса, құрылыс электр машиналарымен және жабдықпен (не бұйымның мақсатында көзделмеген жағдайларда/режимдерде) бірлесіп пайдалану.
3.2. Уәкілетті емес адамдар өздігінен ашқан/бөлшектеген, конструкцияға араласқан немесе жөндеген жағдайда, егер көрсетілген әрекеттер мен туындаған кемшілік арасында себеп-салдарлық байланыс анықталса, кепілдік жоғалуы мүмкін.
3.3. Кепілдік міндеттемелері пайдалану процесінде туындайтын және өнімнің өнімділігіне әсер етпейтін (табиғи қартаю/сыртқы түрінің өзгеруі) боялған беттер мен пластикалық бөліктердің реңктерінің өзгеруіне қолданылмайды.
4. **Кепілдік бойынша жүгіну тәртібі**
4.1. Егер ақаулық анықталса, өнімді дереу желіден ажырату керек. Ресей Федерациясының «тұтынушылардың құқықтарын қорғау туралы» Заңында көзделген талаппен сатушыға (шамды сатқан ұйымға) жүгіну керек (жөндеу, ауыстыру, бағаның пропорционалды төмендеуі, қолма — қол ақшаны қайтару-жағдайға байланысты).
4.2. Сатып алуды растайтын құжаттарды ұсыну (кассалық/тауарлық чек).
4.3. Қолдану кезінде өнімді мүмкіндігінше толық жиынтықта ұсыну ұсынылады. Қаптаманың қауіпсіздігі қажет. Сапасыз тауар бойынша талаптарды қарау үшін ораушытың болмауы/бүлінуі заңнама талаптарын сақтаған кезде бас тарту үшін негіз болып табылмайды.
5. **Кеңес беру үшін байланыс**
Кепілдік кезеңінде шамды ауыстыру/жөндеу тәртібі туралы толық ақпаратты мына телефон арқылы алуға болады: +7 (495) 532-23-23.
6. **Ескерту**
Өндіруші бұйымның конструкциясына және/немесе жиынтығына кез келген уақытта және алдын ала ескертусіз бұйымның техникалық сипаттамаларын нашарлатпайтын техникалық өзгерістер мен жетілдірулерді (техникалық параметрлер және/немесе сыртқы түрі, массогабаритті сипаттамалары) енгізу құқығын өзіне қалдырады.

СЕРТИФИКАТТАУ
Тауар Кеден одағының қолданыстағы техникалық регламенттеріне сәйкес сертификатталған. Сертификаттау туралы ақпарат таңбалауға жазылған. Өнім сертификатының нөмірі мен қолданылу мерзімі туралы ақпаратты сайтта ала аласыз www.wolta.ru.

ӨНДІРІСТІ ТУРАЛЫ АҚПАРАТ
Өндіруші: Нингбо Оутлукс Електрикал Ко. Лтд. Мекен-жайы: №.1 Хетоу Рд. Хенгкси. Қытай. Қытайда жасалған. Жеткізуші / импорттаушы «Вольта» ЖШҚ, Ресей, 197198, Санкт-Петербург, Ждановская көшесі, 45 литр А үйі, 60-Н үй, 14 кеңсе, www.wolta.ru. Жеткізушінің (Өндірушінің) тұтынушыдан талап-наразылықтағы қабылдауға уәкілеттік берген заңды тұлғаның атауы мен мекен-жайы: «Ле Монлид Қазақстан» ЖШС, 050051, Қазақстан Республикасы, Алматы қ., Медеу ауданы, Достық даңғылы, 192/2 үй, 819. «Wolta Kazakhstan» ЖШС, 050044, Қазақстан Республикасы, Алматы қаласы, Жібек Жолы көшесі, 50 үй, 604 оф. тел: +7 (727) 973-09-55, info@wolta.kz. Серия нөмірі, шығарылған айы және жылы — өнімнің корпусынан қараңыз.

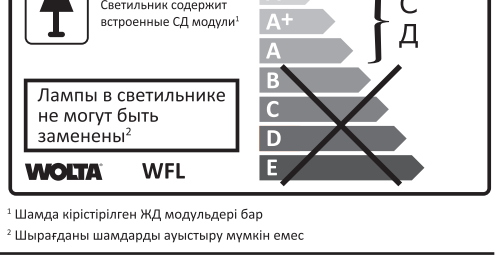

[1] Шамда кірістірілген ЖД модульдері бар
[2] Шырағданы шамдарды ауыстыру мүмкін емес

ГАРАНТИЙНЫЙ ТАЛОН / КЕПІЛДІК ТАЛОНЫ

Действителен при заполнении торговой организацией / Сауда ұйымы толтырған кезде ғана жарамды

Дата продажи/Сату куні	Штамп магазина/Дукен мертабаны