Уважаемый покупатель!

Благодарим Вас за покупку продуктов компании!

Внимание!
Перед установкой и использованием люстры (далее - светильник), внимательно прочитайте инструкцию и сохраните её до конца эксплуатации!

Комплект поставки

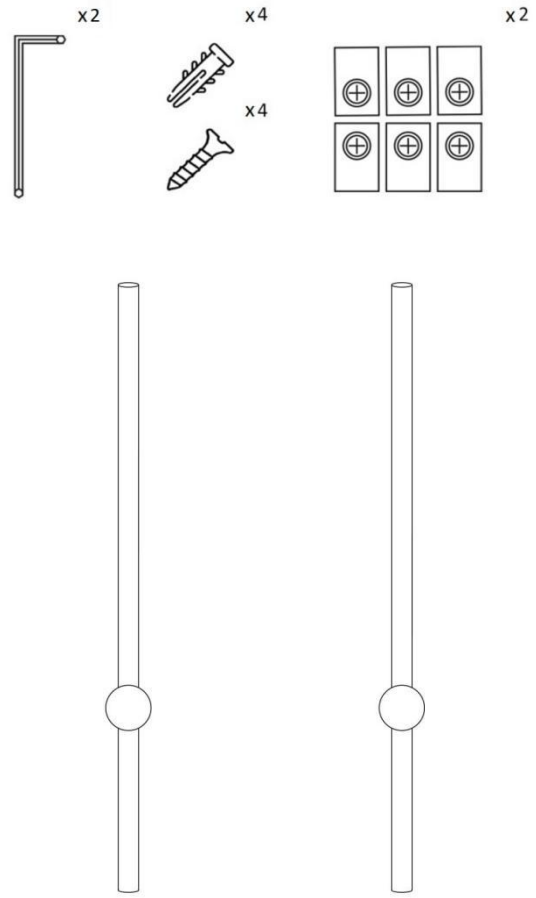

Схема светильника

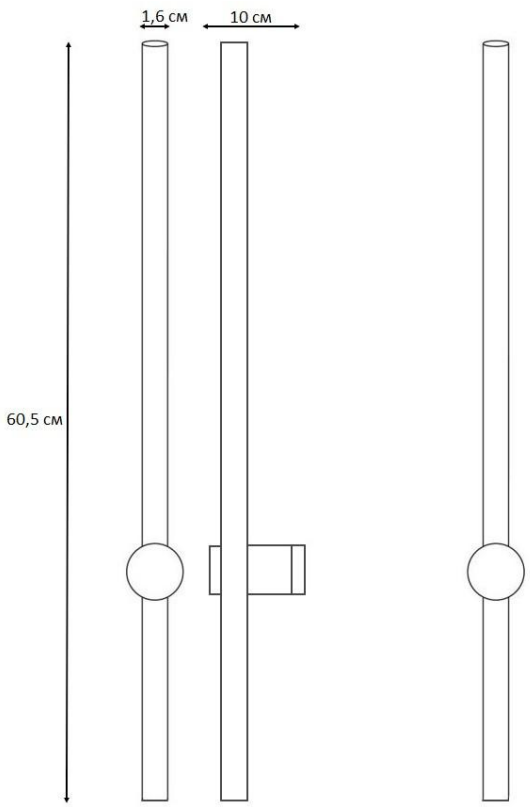

1. НАЗНАЧЕНИЕ И ОБЛАСТЬ ПРИМЕНЕНИЯ

Подвесная люстра в стиле Лофт предназначена для внутреннего освещения в жилых или офисных помещениях, без воздействия опасных и вредных производственных факторов. Подходит для круглосуточной непрерывной эксплуатации.

1.1 ТЕХНИЧЕСКИЕ ХАРАКТЕРИСТИКИ

Номинальное напряжение, В	265
Номинальная частота, Гц	50-60
Мощность патрона	6 Вт
Материал корпуса	Алюминий
Led драйвер	LED0407-260-BO, 4-7w,AC85-265V, 0.12A, 50/60Hz

1.2 ПАРАМЕТРЫ МОДЕЛИ

Модель	2S-60
Категория	Светильник
Площадь освещения	5 $м^2$
Габариты	Диаметр - 1,6 см Длина - 60,5 см

1.3 КОМПЛЕКТАЦИЯ

Наименование	Количество, шт.
Светильник	2
Саморез	4
Втычная клемма	2
Дюбель - гвозди	4
Ключ шестигранный	2

2. ПРАВИЛА БЕЗОПАСНОСТИ УСТАНОВКИ И ЭКСПЛУАТАЦИИ

***Внимание! Во избежание несчастных случаев, связанных с поражением электрическим током, возгоранием и поломке светильника при сборке, внимательно ознакомьтесь с правилами безопасной установки и эксплуатации товара.**

Предупреждение: Перед установкой светильника необходимо отключить питание сети во избежание поражения электрическим током.

Запрещается

- Монтировать, демонтировать светильник при включённом напряжении!
- Эксплуатация светильников с повреждённой изоляцией проводов и мест электрических соединений.
- Устанавливать светильник на наклонной и неустойчивой стене.
- Вносить изменения в конструкцию светильника.

- Электромонтажные работы со светильниками, не имеющими сетевого провода с вилкой, должны производиться квалифицированным специалистами, обладающими профильными знаниями.
- При распаковке светильника убедитесь в отсутствии повреждений корпуса, источника питания, проводов и коннекторов.
- Не используйте источник питания, напряжение которого превышает номинальный диапазон (номинальное напряжение 220 В ± 10 %, частота 50Гц). (Использование за пределами номинального диапазона напряжения в течение длительного времени может привести к повреждению лампы).
- Не устанавливайте лампу над предметами с высокой температурой или во влажных местах. (Не устанавливайте поверх плит, газовых и выхлопных труб и т.п. во избежание повреждений).
- Лампы не должны подключаться последовательно с другими электроприборами и не должны использоваться параллельно с диммерами.
- При обнаружении неполадок во время эксплуатации, быстро отключите питание и обратитесь за помощью к профильным специалистам (электрикам).
- Если внешний гибкий кабель или гибкий провод светильника повреждён, провод должен быть предоставлен производителям или специальному сервисному обслуживанию.

*Примечание: внешний вид одной и той же модели продукта может отличаться, но инструкции по использованию идентичны (внешний вид корпуса лампы зависит от фактического продукта) или аналогичной замены.

2.1 ТРАНСПОРТИРОВКА И ХРАНЕНИЕ

Транспортировка и хранение изделия должны производиться в упаковке с соблюдением мер предосторожности от механических повреждений и воздействия атмосферных осадков.

2.2 ОБСЛУЖИВАНИЕ

Для безопасного и эффективного использования данного изделия регулярно (раз в шесть месяцев) очищайте и проверяйте его на отсутствие неполадок. При очистке светильника, протрите его мягкой тканью после отключения питания. Не очищайте корпус сильно концентрированными реагентами. В противном случае, светильник обесцвечивается или повреждается.

2.3 УТИЛИЗАЦИЯ

Изделие необходимо утилизировать согласно требованиям законодательства территории реализации.

3. ОПИСАНИЕ И ОСОБЕННОСТИ ПРОДУКТА

3.1 Настенный светильник представляет собой длинную тонкую рожку, которая крепится к основанию, предназначенное для стены. Материал выполнен из высококачественного алюминия.

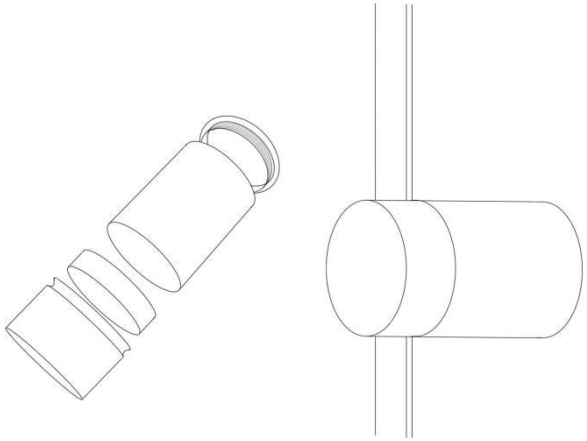

Основание крепиться к стене двумя саморезами. Особенностью данной модели является простота установки.

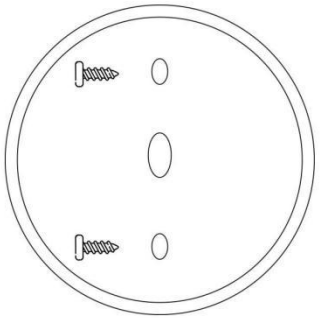

3.2 Светодиодный светильник имеет стабильную конструкцию, высокую термостойкость и эстетичный дизайн, все детали продуманы и выполнены в высочайшем качестве.

Рассеиватель сделан из поликарбоната. Данный материал имеет высокую ударопрочность и термостойкость. Данный материал устойчив к высоким температурам до 135°С и низким до -110 °С.

В основании находится отверстие для шестигранного ключа, для регулировки угла наклона светильника необходимо вставить ключ в отверстие.

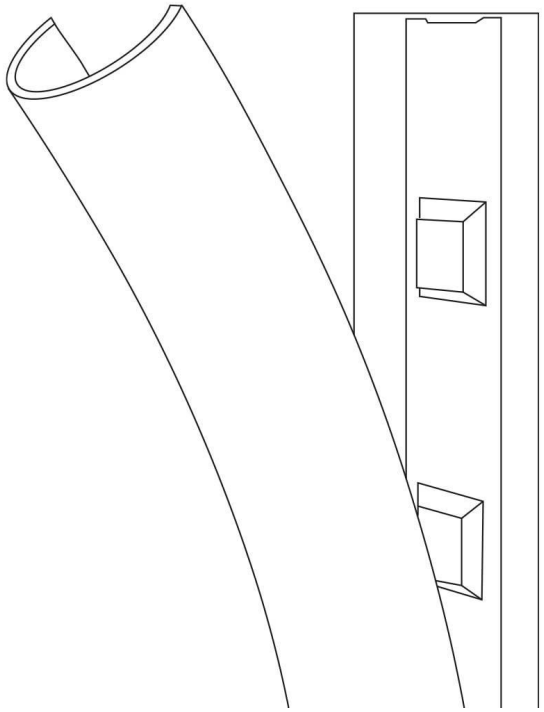

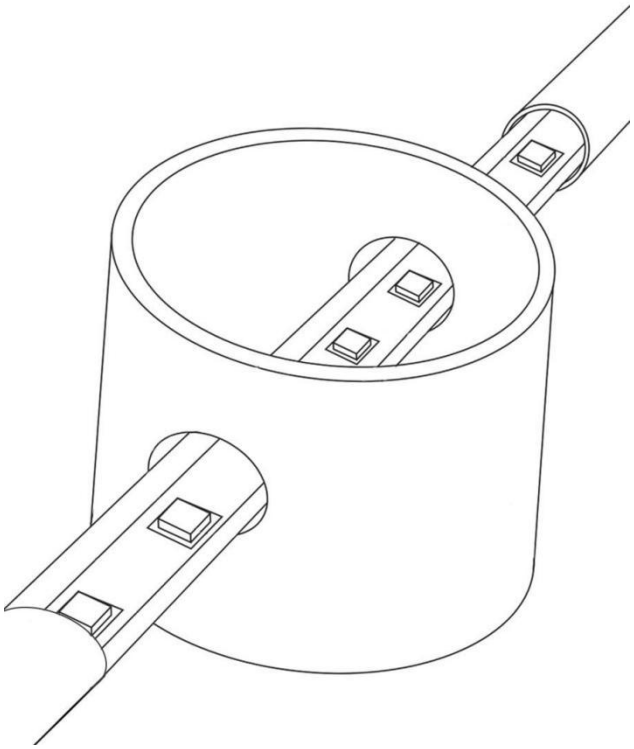

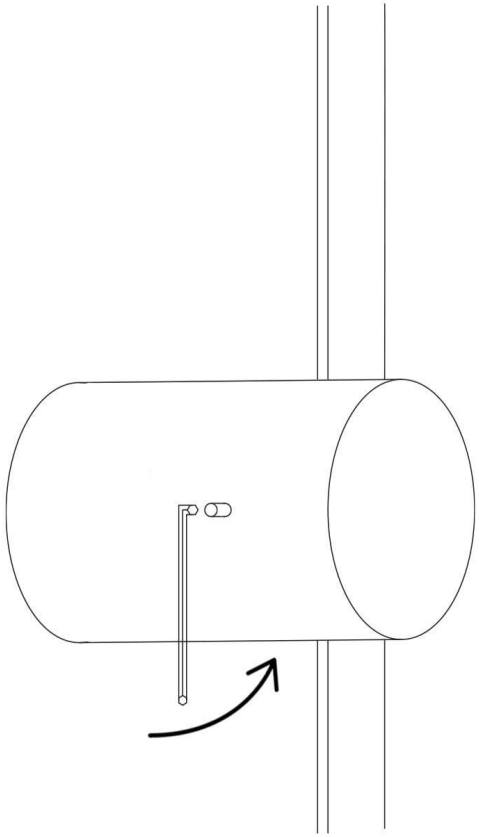

1) Внутри корпуса установлена светодиодная лентаCR2835-10L/10w/M.

2) Led драйвер имеет следующие характеристики: LED0407-260-BO, 4-7w, AC85-265V, 0.12A, 50/60Hz.

3.3 Особенностью светильника является возможность вращения конструкции на 350°.

4. ГАРАНТИЙНЫЕ ОБЯЗАТЕЛЬСТВА

4.1 Условия гарантии

4.1.1 Гарантия распространяется на все случаи обнаружения брака, дефектов изготовления производственного характера. Проверка видимого брака и полная комплектация проверяются Покупателем при получении товара. Претензии н видимые повреждения в дальнейшем не принимаются. Срок гарантии начинается во время покупки.

4.2 Гарантийные обязательства не распространяются

4.2.1 На дефекты изделия, возникшие в результате механического повреждения, неквалифицированной установки, монтажа, использования изделия с нарушением условий инструкции по эксплуатации, ремонта изделия посторонними лицами, не уполномоченными для проведения ремонтных работ данного типа изделия, воздействия химических, абразивных, а также иных веществ, не предусмотренных в инструкции по уходу за изделием, использование запасных частей, не предусмотренных заводом изготовителем.

4.2.2 На механические повреждения повреждения (царапины, потёртости, трещины, вмятины, загрязнения и т.п.), возникшие в процессе эксплуатации.

4.2.3 Если серийные номера (модель, артикул) на изделиях или их маркировка не соответствуют сведениям обозначенным в гарантийном талоне.

4.2.4 На изделия, подвергшиеся конструктивным изменениям или используемые не по их функциональному назначению.

4.3 Срок гарантии

4.3.1 Гарантийный срок эксплуатации светильника составляет 24 месяца со дня продажи, при условии соблюдения условий эксплуатации, изложенных в данном руководстве.

4.3.1 Возврат/обмен светильника осуществляется у розничного продавца, реализовавшего товар потребителю, в сроки и по основаниям, установленным законодательством о защите прав потребителей.

4.3.3 Возврат/обмен светильника осуществляется без механических повреждений и при полной комплектации.

4.3.4 При правильной установке и эксплуатации пользователем, а также при нормативных условиях использования в соответствии с требованиями настоящего руководства, в течение двух лет гарантийного срока, если возникает отказ из-за низкого качества продукта, отказ ограничивается функциональными проблемами при эксплуатации, например, поломка корпуса лампы без внешних воздействий, а также проблемы с цепью. Наша компания предоставит пользователям услуги по ремонту или замене.

***Внимание: для соблюдения гарантийных обязательств, требования к подключению и эксплуатации светильника, описанные в настоящей инструкции, являются обязательными.**