DN.ru промышленный лоукостер

ТЕХНИЧЕСКИЙ ПАСПОРТ

Кран шаровой двухсоставной DN.ru 304-304-PTFE-FP-T-H Ду8-50 Ру63 ZGY нержавеющая сталь, полнопроходной, резьбовой, с рукояткой

+7 (495) 504-37-40, info@DN.ru
117403, г. Москва, пр. Востряковский, 10Б, стр. 3, пом.19

1. ОБЩИЕ СВЕДЕНИЯ ОБ ИЗДЕЛИИ

1.1. Наименование изделия: Кран шаровой двухсоставной DN.ru 304-304-PTFE-FP-T-H Ду8-50 Ру63 ZGY нержавеющая сталь, полнопроходной, резьбовой, с рукояткой.
1.2. Изготовитель (поставщик): ООО «ДН.ру», 117403, Россия, г. Москва, проезд Востряковский, дом 10Б, стр. 3, помещ. 19.
1.3. Назначение: Кран шаровой применяется в качестве запорной арматуры в системах отопления и водоснабжения, а также на технологических и промышленных трубопроводах, транспортирующих жидкие и газообразные среды. Использование шаровых кранов в качестве регулирующей арматуры не допускается.
1.4. Принцип работы: Перекрытие потока рабочей среды происходит посредством запирающего элемента, которым служит шар со сквозным цилиндрическим отверстием. С помощью рукоятки, установленной на корпусе, осуществляется поворот шара вокруг оси. Для полного перекрытия потока достаточно повернуть ее на угол 90 градусов.
1.5. Внешний вид изделия показан на рисунке 1. Цвет, размеры, количество и параметры монтажных элементов зависят от характеристик конкретного товара и могут отличаться от изображения.



Рисунок 1 — Внешний вид изделия

2. ОСНОВНЫЕ ТЕХНИЧЕСКИЕ ДАННЫЕ И ХАРАКТЕРИСТИКИ

Таблица 1 — Основные параметры

Номинальный диаметр DN	8÷50
Номинальное давление PN	63
Температура рабочей среды t, ºС	от -29 до +150
Рабочая среда	вода, пар (до +120 ºС и 2 бар), технологические масла, воздух, спирты, а также жидкие и газообразные среды, к которым материалы деталей крана (сталь AISI 304, фторопласт PTFE) обладают химической стойкостью
Присоединение к трубопроводу	резьбовое BSPP, ГОСТ 6357-81
Тип проходного сечения	полнопроходной
Класс герметичности	«А» по ГОСТ 9544-2015
Тип управления	ручной (рукоятка)
Материал корпуса	нержавеющая сталь CF8/AISI 304 (аналог 12Х18Н9Л)
Материал шара	нержавеющая сталь AISI 304 (аналог 08Х18Н10)
Материал уплотнения	PTFE
Климатическое исполнение	УХЛ1 по ГОСТ 15150-69
Сферы применения	системы отопления и водоснабжения, промышленные трубопроводы
Срок службы, лет	10 (при неагрессивной среде и средних значениях давления и температуры)
Средний ресурс, циклов открытия/закрытия	100 000 (при неагрессивной среде и средних значениях давления и температуры)
Комплектность поставки	кран шаровой в сборе; паспорт.

+7 (495) 504-37-40, info@dn.ru
117403, г. Москва, пр. Востряковский, 10Б, стр. 3, пом.19

Таблица 2 — Гидравлические параметры и масса изделий

DN	Коэффициент пропускной способности Kv, м³/ч*	Масса, кг
8	3,5	0,20
10	5,5	0,19
15	14	0,29
20	26	0,44
25	44	0,69
32	75	0,91
40	110	1,38
50	180	2,05

* значения для справок

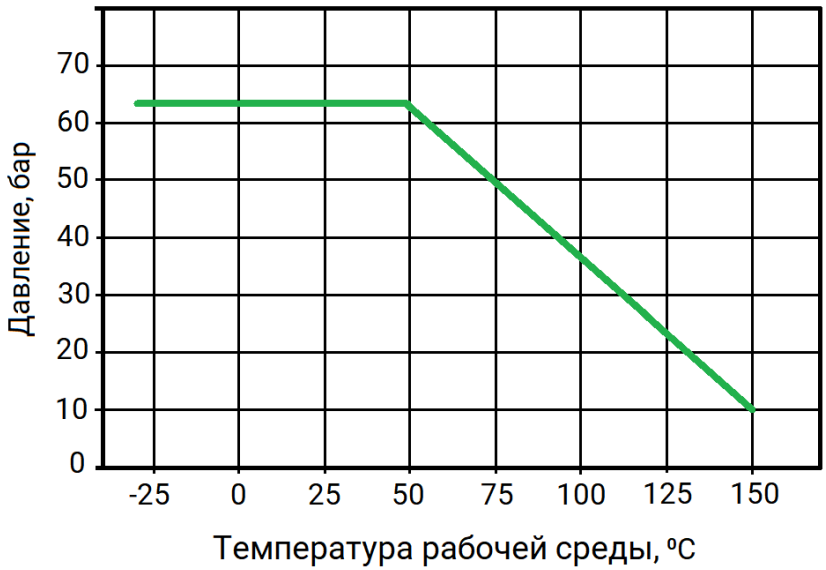

Рисунок 2 – Зависимость рабочего давления от температуры рабочей среды

3. ОСНОВНЫЕ МАТЕРИАЛЫ ДЕТАЛЕЙ

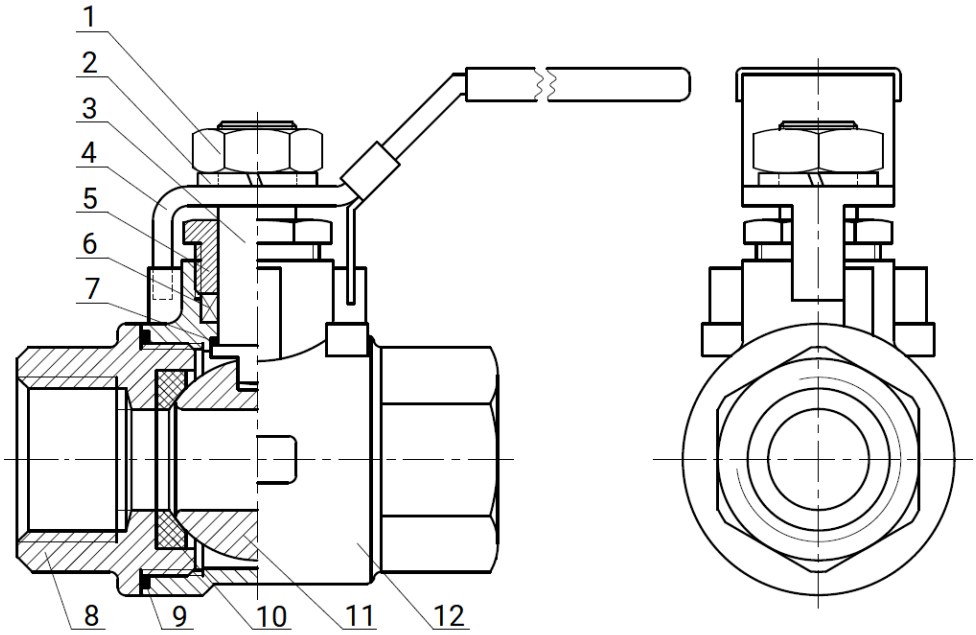

Рисунок 3 — Составные части изделия

+7 (495) 504-37-40, info@dn.ru
117403, г. Москва, пр. Востряковский, 10Б, стр. 3, пом.19

Таблица 3 — Спецификация материалов

№ п/п	Наименование детали	Материал
1	Гайка	нержавеющая сталь AISI 304 (аналог 08Х18Н10)
2	Пружинная шайба	нержавеющая сталь AISI 304 (аналог 08Х18Н10)
3	Шток	нержавеющая сталь AISI 304 (аналог 08Х18Н10)
4	Рукоятка	нержавеющая сталь AISI 201 (аналог 12Х15Г9НД) + ПВХ
5	Гайка сальника	нержавеющая сталь AISI 304 (аналог 08Х18Н10)
6	Уплотнение	PTFE
7	Упорная прокладка	PTFE
8	Патрубок	нержавеющая сталь CF8/AISI 304 (аналог 12Х18Н9Л)
9	Прокладка	PTFE
10	Седло	PTFE
11	Шар	нержавеющая сталь AISI 304 (аналог 08Х18Н10)
12	Корпус	нержавеющая сталь CF8/AISI 304 (аналог 12Х18Н9Л)

4. ГАБАРИТНЫЕ ПАРАМЕТРЫ

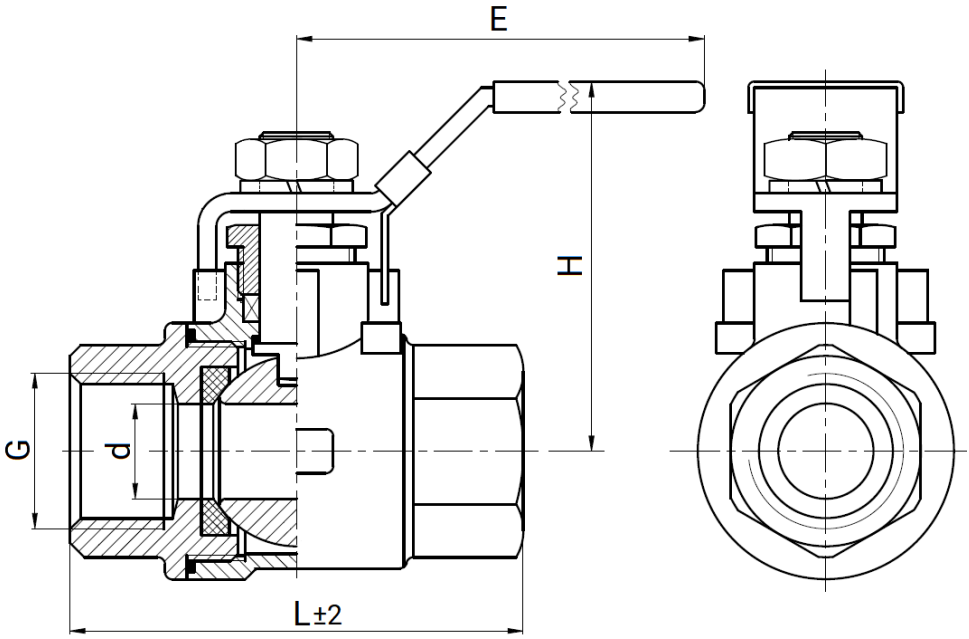

Рисунок 4 — Размеры изделия

Таблица 4 — Размерные характеристики

DN	Резьба присоединения G	Ød, мм	L, мм	H, мм	E, мм
8	G 1/4"	8	52±2	55	95
10	G 3/8"	10	52±2	55	95
15	G 1/2"	15	64±2	55	105
20	G 3/4"	20	72±2	60	120
25	G 1"	25	83±2	70	140
32	G 1 1/4"	32	96±2	75	145
40	G 1 1/2"	38	103±2	90	160
50	G 2"	49	123±2	100	175

+7 (495) 504-37-40, info@dn.ru
117403, г. Москва, пр. Востряковский, 10Б, стр. 3, пом.19

5. УКАЗАНИЯ ПО МОНТАЖУ

5.1. К монтажу, эксплуатации и обслуживанию кранов шаровых (далее — КШ) допускается персонал, изучивший устройство КШ, правила техники безопасности, требования настоящего паспорта, и аттестованный на соответствующий вид работ.
5.2. При монтаже и эксплуатации КШ должны выполняться требования ГОСТ 12.2.063-2015 и ГОСТ 32569-2013.
5.3. КШ должны устанавливаться на трубопроводах для сред и параметров, указанных в паспорте на изделие.
5.4. КШ разрешается устанавливать на участке трубопровода в любом монтажном положении, обеспечивающем удобство эксплуатации и свободу доступа к оборудованию.
5.5. Установка и демонтаж КШ, а также любые операции по ремонту или регулировке должны производиться при отсутствии давления в системе.
5.6. Перед установкой КШ трубопровод должен быть очищен от грязи, песка, окалины и любых посторонних предметов.
5.7. Резьбовые соединения трубопроводов должны быть герметичными относительно внешней среды.
5.8. Перед установкой КШ необходимо убедиться, что резьбовые соединения не имеют забоин, заусенцев, раковин, окалин, трещин и признаков коррозии.
5.9. КШ не должен испытывать нагрузок от трубопровода (изгиб, сжатие, растяжение, кручение, перекосы, вибрация, несоосность патрубков, неравномерность затяжки крепежа). При необходимости должны быть предусмотрены опоры или компенсаторы, снижающие нагрузку на арматуру от трубопровода.
5.10. После осуществления монтажа необходимо проверить работоспособность КШ поворотом рукоятки, при этом подвижные части должны перемещаться плавно, без рывков и заеданий.
5.11. Испытания КШ на герметичность затвора проводятся в соответствии с ГОСТ 9544-2015, методы контроля — по ГОСТ 33257-2015. Монтажные испытания соединений на объекте выполняются согласно СП 73.13330.2016.

6. УКАЗАНИЯ ПО ЭКСПЛУАТАЦИИ

6.1. Запрещается:

- использовать КШ в качестве регулирующей арматуры;
- допускать замерзание рабочей среды внутри КШ;
- эксплуатировать КШ в условиях и при параметрах, не соответствующих паспортным значениям;
- производить монтажные, демонтажные, профилактические работы при наличии рабочей среды и давления в трубопроводе;
- применять КШ вместо заглушек при испытаниях трубопроводных систем;
- использовать КШ в качестве опор для трубопровода;
- применять для управления КШ рычаги (газовые ключи, удлинители), увеличивающие плечо рукоятки;
- устанавливать КШ на системы с рабочей средой, содержащей абразивные компоненты.

6.2. Во избежание гидроудара в трубопроводе открытие и закрытие КШ производить плавно, без рывков.

6.3. Не допускается эксплуатировать КШ с ослабленной гайкой крепления рукоятки, так как это может привести к поломке шпинделя.

6.4. В целях профилактики, а также для предотвращения образования отложений на поверхности шара, требуется несколько раз в год совершать по 2-3 цикла «открыто-закрыто».

6.5. В случае использования КШ с рабочей средой с высоким содержанием механических примесей, установка дополнительного фильтрующего оборудования на входе является обязательной.

6.6. При монтаже, наладке, техническом обслуживании и эксплуатации КШ должны выполняться требования безопасности в соответствии с ГОСТ 12.2.063-2015, ТР ТС 010/2011, ТР ТС 032/2013, ГОСТ 12.2.003-91 и ГОСТ 12.1.007-76.

6.7. Обслуживание КШ в процессе эксплуатации сводится к периодическим осмотрам. При этом проверяется ход штока до полного открытия-закрытия крана, отсутствие течи.

+7 (495) 504-37-40, info@dn.ru
117403, г. Москва, пр. Востряковский, 10Б, стр. 3, пом.19

7. УСЛОВИЯ ТРАНСПОРТИРОВКИ И ХРАНЕНИЯ

7.1. Транспортировка КШ осуществляется в соответствии с ГОСТ 15150 – воздействие климатических факторов внешней среды 5 (ОЖ4).
7.2. Хранение должно осуществляться в заводской упаковке в соответствии с ГОСТ 15150 – воздействие климатических факторов 3 (Ж3).
7.3. При отгрузке потребителю КШ консервации не подвергаются, так как материалы, применяемые при их изготовлении атмосферостойкие, имеют защитное покрытие.
7.4. В процессе хранения, транспортировки КШ не оказывают вреда окружающей среде и здоровью человека.

8. УТИЛИЗАЦИЯ

8.1 Утилизация изделия (переработка, захоронение) осуществляется в соответствии с требованиями:

– ТР ТС 010/2011 «О безопасности машин и оборудования»;
– Федерального закона от 24.06.1998 № 89-ФЗ «Об отходах производства и потребления»;
– Федерального закона от 04.05.1999 № 96-ФЗ «Об охране атмосферного воздуха»

в действующих редакциях, а также иных действующих нормативных правовых актов Российской Федерации и региональных нормативов, принятых во исполнение указанных законов.

9. ГАРАНТИЙНЫЕ ОБЯЗАТЕЛЬСТВА

9.1. Гарантийный срок – 12 месяцев с момента ввода изделия в эксплуатацию, но не более 18 месяцев со дня продажи.
9.2. Гарантия распространяется на оборудование, установленное и используемое в соответствии с инструкциями по установке и техническими характеристиками изделия, изложенными в настоящем паспорте.
9.3. Изготовитель гарантирует соответствие изделия требованиям безопасности, при условии соблюдения потребителем правил транспортировки, хранения, монтажа и эксплуатации.
9.4. Гарантия распространяется на все дефекты, возникшие по вине завода-изготовителя
9.5. Гарантия не распространяется:

- на части и материалы изделия, подверженные износу;
- на случаи повреждения, возникшие вследствие:
    - внесения изменения в оригинальную конструкцию изделия;
    - нарушения общих рекомендаций по монтажу;
    - неправильного обслуживания, хранения и/или транспортировки;
    - эксплуатации оборудования с нарушением условий, установленных изготовителем.

+7 (495) 504-37-40, info@dn.ru
117403, г. Москва, пр. Востряковский, 10Б, стр. 3, пом.19

10. УСЛОВИЯ ГАРАНТИЙНОГО ОБСЛУЖИВАНИЯ

10.1. Претензии к качеству товара могут быть предъявлены в течение гарантийного срока при условии соблюдения порядка приёмки, установленного настоящим Паспортом.
10.2. Неисправные изделия в течение гарантийного срока ремонтируются или обмениваются на новые бесплатно. Решение о замене или ремонте изделия принимает ООО «ДН.ру». Замененное изделие или его части, полученные в результате ремонта, переходят в собственность ООО «ДН.ру».
10.3. Затраты, связанные с демонтажем, монтажом и транспортировкой неисправного изделия в период гарантийного срока Покупателю не возмещаются.
10.4. В случае необоснованности претензии, затраты на диагностику и экспертизу изделия оплачиваются Покупателем.
10.5. Изделия принимаются в гарантийный ремонт (а также при возврате) полностью укомплектованными.
10.6. Рекомендации Покупателю при получении товара от транспортной компании.
При получении товара от транспортной компании Покупатель обязан:
— осмотреть упаковку, тару и содержимое на предмет повреждений (вмятины, разрывы, следы вскрытия, следы воздействия влаги и др.);
— при обнаружении повреждений обязательно зафиксировать замечания в документах ТК (ТТН, акт приёма-передачи) и приложить фотоматериалы, включая:

- фото упаковки (общий план и повреждения),
- фото маркировки,
- фото товара и дефектов.

— по возможности — составить двухсторонний акт с ТК, зафиксировав обстоятельства повреждений;
— в течение 1 (одного) календарного дня направить уведомление на адрес info@dn.ru, приложив копии всех материалов и указав реквизиты поставки.
Претензии по качеству и повреждениям, возникшим в процессе транспортировки, рассматриваются только при наличии надлежащим образом оформленного акта, фотофиксации и соблюдения вышеуказанных условий.
В случае нарушения установленного порядка приёмки товара Компания оставляет за собой право отказать в удовлетворении претензии.

10.7. Ответственность за транспортировку.
В случае, если доставка товара осуществляется транспортной компанией по выбору Покупателя либо силами самого Покупателя, в том числе, если перевозка осуществляется за счёт Покупателя и/или от его имени, риск случайной гибели или повреждения товара, а также ответственность за сохранность товара при транспортировке несёт Покупатель (ст. 459 ГК РФ).
Все претензии по повреждению товара в процессе перевозки предъявляются Покупателем непосредственно перевозчику.
Претензии, предъявленные без документального подтверждения приёмки с повреждениями, не рассматриваются.
10.8. Переход рисков и ответственности.
Риск случайной гибели или повреждения товара переходит к Покупателю с момента передачи товара транспортной компании (в случае самовывоза или доставки по поручению Покупателя) либо с момента подписания Покупателем товаросопроводительных документов при доставке силами Поставщика. При отсутствии соответствующих товаросопроводительных документов либо их подписания без замечаний, товар считается переданным в надлежащем состоянии.
10.9. Исключения из гарантийных обязательств.
Гарантия не распространяется на повреждения, возникшие в результате:
— ненадлежащей транспортировки силами третьих лиц (включая ТК, выбранные Покупателем);
— нарушения условий хранения и эксплуатации товара после передачи Покупателю.

+7 (495) 504-37-40, info@dn.ru
117403, г. Москва, пр. Востряковский, 10Б, стр. 3, пом.19

ГАРАНТИЙНЫЙ ТАЛОН №___

№ п/п	Наименование	Кол-во

Название и адрес торгующей организации _____
_____

Дата продажи _____ Подпись продавца _____
Штамп или печать торгующей организации Штамп о приемке

С условиями гарантии согласен:

Покупатель _____ (подпись)

Гарантийный срок – 12 месяцев с момента ввода изделия в эксплуатацию, но не более 18 месяцев со дня продажи.

По вопросам гарантийного ремонта, рекламаций и претензий к качеству изделий обращаться в ООО «ДН.ру» по адресу: 117403, Россия, г. Москва, проезд Востряковский, дом 10Б, стр. 3, помещ. 19. Эл.адрес: info@dn.ru.
При предъявлении претензии к качеству товара, Покупатель предъявляет следующие документы:
1. Заявление в произвольной форме, в котором указываются:
   - название организации или Ф.И.О. Покупателя, фактический адрес, контактные телефоны;
   - название и адрес организации, производившей монтаж;
   - основные параметры системы, в которой использовалось изделие;
   - краткое описание дефекта.
2. Документ, подтверждающий покупку изделия (УПД, накладная, квитанция).
3. Акт выполненных работ по монтажу изделия.
4. Настоящий заполненный гарантийный талон.

Отметка о возврате или обмене товара _____

Дата: «___»_____20___г. Подпись _____