CENTEK®

CT-3110

АЭРОГРИЛЬ
ԱԷՐՈԳՐԻԼ
AIR FRYER

РУКОВОДСТВО ПОЛЬЗОВАТЕЛЯ
ПАЙДАЛАНУ ЖӨНІНДЕГІ НҰСҚАУЛЫҚ
ՕԳՏԱԳՈՐԾՈՂԻ ՁԵՌՆԱՐԿԸ
INSTRUCTION MANUAL

СЕРИЯ CT



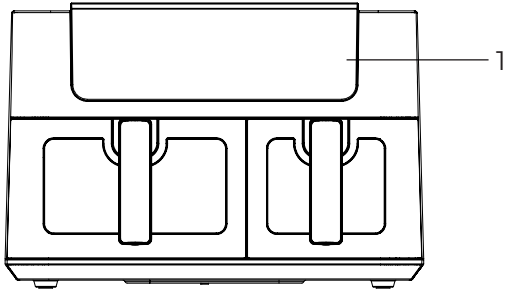
1

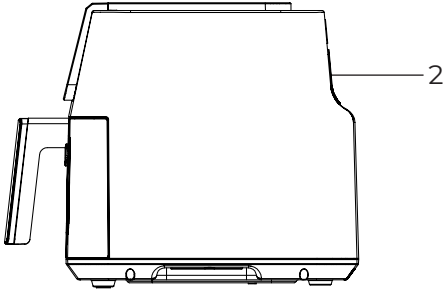
2

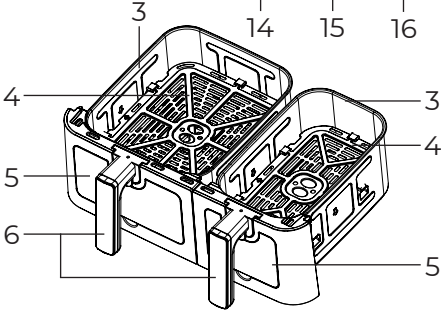
3
4
5
6
3
4
5

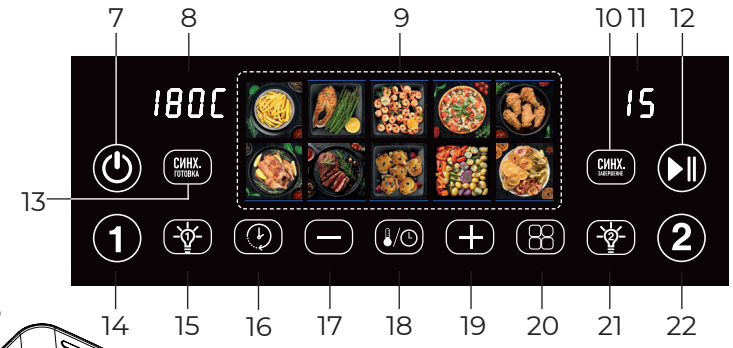
7
8
9
10
11
12
180C
15
СИНХ.
ГОТОВКА
СИНХ.
ЗАГРЕВ
13
1
2
14
15
16
17
18
19
20
21
22

РУССКИЙ

Уважаемый потребитель!
Благодарим Вас за выбор продукции ТМ CENTEK.
Мы гарантируем, что наша продукция отвечает всем необходимым требованиям по качеству и безопасности при использовании в соответствии с настоящей инструкцией.
Желаем Вам приятного пользования!

Аэрогриль является бытовым прибором и не предназначен для использования в промышленных целях!

Данный прибор предназначен для использования в бытовых и аналогичных условиях, в частности:
- в кухонных зонах для персонала в магазинах, офисах и прочих производственных условиях;
- на сельскохозяйственных фермах;
- клиентами в гостиницах, мотелях и прочей инфраструктуре жилого типа;
- в частных пансионатах.

НАЗНАЧЕНИЕ ПРИБОРА: для приготовления пищи с помощью потоков горячего воздуха.

1. МЕРЫ БЕЗОПАСНОСТИ

Приобретенный вами прибор соответствует всем официальным стандартам безопасности, применимым к электроприборам в Российской Федерации. Во избежание возникновения ситуаций, опасных для жизни и здоровья, а также преждевременного выхода прибора из строя необходимо строго соблюдать перечисленные ниже условия. Внимательно ознакомьтесь с настоящим руководством перед вводом прибора в эксплуатацию. Сохраните настоящую инструкцию, кассовый чек и упаковку прибора.

1. Убедитесь, что напряжение питания, указанное на приборе, соответствует напряжению в сети электроснабжения.
2. Используйте прибор только по его прямому назначению.
3. Использование прибора не в соответствии с инструкцией может привести к травме.
4. Не располагайте прибор вблизи источников тепла, не подвергайте его воздействию прямых солнечных лучей и влаги (запрещается погружать в воду и иные жидкости).
5. Не используйте одновременно несколько энергоемких приборов, это может привести к неполадкам в электрической сети жилых помещений.
6. Прибор не предназначен для использования лицами (включая детей) с пониженными физическими, сенсорными или умственными способностями или при отсутствии у них жизненного опыта или знаний, если они не находятся под присмотром или не проинструктированы об использовании прибора лицом, ответственным за их безопасность. Дети должны находиться под присмотром для недопущения игры с прибором.
7. Убедитесь, что сетевой шнур проложен в недоступном для детей месте.
8. Не тяните за сетевой шнур, если он касается кромок предметов с острыми краями, сдавлен какими-либо предметами или запутался; не допускайте касания шнура питания горячих предметов.
9. Регулярно проверяйте прибор и его сетевой шнур на наличие повреждений. Эксплуатация неисправного прибора не допускается. Не пытайтесь ремонтировать прибор самостоятельно. Обратитесь к квалифицированным специалистам. При повреждении шнура питания его замену во избежание опасности должен производить изготовитель, сервисная служба или аналогичный квалифицированный персонал.
10. Не допускайте попадания влаги на шнур питания, вилку и электрические контакты.
11. Бережно перемещайте прибор по поверхности, избегая царапин.
12. Допускается использование только оригинальных запасных частей.
13. Использовать прибор только с надлежащим соединителем.
14. Прибор не предназначен для работы от внешнего таймера или отдельной системы дистанционного управления.
15. Особые условия по перевозке (транспортировке), реализации: нет.
16. Если вы желаете передать прибор для использования другому лицу, пожалуйста, передавайте его вместе с настоящей инструкцией.
17. Не размещайте прибор на неустойчивой или воспламеняющейся поверхности.
18. Поверхность нагревательного элемента остается горячей после использования.
19. **БУДЬТЕ ОСТОРОЖНЫ: при работе прибора температура доступных поверхностей может быть высокой. Не дотрагивайтесь до горячих поверхностей.**
20. Не помещайте прибор на горячую газовую или электрическую плиту или рядом с ней, а также в разогретую духовку.
21. При перемещении приборов, содержащих горячее масло или другие жидкости, следует соблюдать особую осторожность.
22. Не устанавливайте прибор у стены или непосредственно рядом с другими приборами. Оставляйте не менее 35 см свободного пространства вокруг прибора при его использовании.
23. Не закрывайте входное и выходное отверстия для воздуха во время работы прибора.
24. Прибор не будет работать, если чаша установлена не до конца.

2. ОПИСАНИЕ ПРИБОРА

1. Панель управления
2. Отверстие для выхода пара
3. Чаша
4. Решетка
5. Смотровое окно
6. Съемная ручка
7. Кнопка «ВКЛ/ВЫКЛ»
8. LED-дисплей
9. Индикаторы автоматических программ
10. Кнопка функции «Синхронное завершение»
11. LED-дисплей
12. Кнопка «Пуск/Пауза»
13. Кнопка функции «Синхронная готовка»
14. Кнопка выбора большой чаши
15. Кнопка внутренней подсветки большой чаши
16. Кнопка функции «Отложенный старт»
17. Кнопка уменьшения значения
18. Кнопка переключения между настройками времени и температуры
19. Кнопка увеличения значения
20. Кнопка выбора автоматической программы
21. Кнопка внутренней подсветки малой чаши
22. Кнопка выбора малой чаши

3. КОМПЛЕКТНОСТЬ

- Аэрогриль - 1 шт.
- Чаша большая- 1 шт.
- Чаша малая - 1 шт.
- Решетка большая - 1 шт.
- Решетка малая - 1 шт.
- Съемная ручка - 2 шт.
- Руководство пользователя - 1 шт.

4. ПОРЯДОК РАБОТЫ

4.1. ПЕРЕД НАЧАЛОМ РАБОТЫ

1. После транспортировки или хранения прибора при низких температурах необходимо оставить его при комнатной температуре не менее чем на 2 часа перед включением.
2. Осторожно распакуйте прибор, удалите все упаковочные материалы и наклейки.
3. Протрите прибор внутри и снаружи мягкой влажной тканью и тщательно просушите.

ВНИМАНИЕ! Не погружайте корпус прибора в воду.

4. Очистите решетки и чаши горячей водой, моющим средством и неабразивной губкой. Не используйте абразивные чистящие средства, так как это может повредить прибор.

ПРИМЕЧАНИЕ: эти комплектующие также можно мыть в посудомоечной машине.

5. Убедитесь в отсутствии видимых дефектов.
6. Вставьте ручку в чашу, как показано на рисунке 1. Щелчок означает, что ручка зафиксирована на чаше.

ПРИМЕЧАНИЕ: нет необходимости наполнять чашу маслом или жиром для жарки, так как приготовление пищи происходит под воздействием горячего воздуха.

7. Первое применение прибора может сопровождаться запахом и дымом – это нормально и безопасно.
8. Рекомендуем прогреть аэрогриль при температуре 180 °C в течение 10 минут.

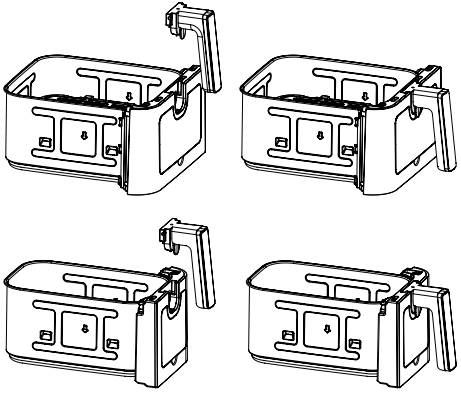

Рис. 1

4.2. ПОДГОТОВКА К РАБОТЕ

1. Установите прибор на ровную горизонтальную поверхность.
2. Установите чаши в прибор. Если чаша будет установлена не до конца, прибор не будет работать.
3. Разогрейте аэрогриль в течение 3 минут при максимальной температуре, прежде чем выкладывать продукты в чашу.

4.3. ИСПОЛЬЗОВАНИЕ ПРИБОРА

1. Аккуратно вытащите чашу из аэрогриля, держа ее за ручку.
2. Поместите продукты внутрь чаши.

ПРИМЕЧАНИЕ: не превышайте уровень отметки MAX.

3. Вставьте чашу обратно в аэрогриль.
4. Если необходимо использовать решетку, вставьте ее в чашу. Для использования решетки вторым уровнем, переверните ее и вставьте, как показано на рис. 2.
5. Подключите прибор к сети.

ВНИМАНИЕ! Прибор не будет работать, если чаша вставлена неплотно.

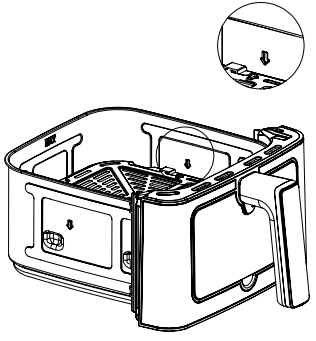

Рис. 2

4.4. УПРАВЛЕНИЕ

1. Подключите прибор к сети и включите, нажав кнопку включения ⏻. На дисплее отобразится [HELLO].
2. **Приготовление в одной чаше.** Нажмите (1) или (2), чтобы выбрать чашу. Для начала работы нажмите кнопку «Пуск/Пауза» ⏯.
3. **Приготовление в двух чашах.** Нажмите (1) или (2), чтобы выбрать чашу. Установите необходимые настройки времени и температуры, нажмите кнопку «Пуск/Пауза» ⏯ для начала приготовления. Повторите ту же последовательность действий для другой чаши.
4. **Режим «Синхронное завершение».** После установки необходимых параметров (времени/температуры) для двух чаш нажмите кнопку режима «Синхронное завершение» (СИНХ. ЗАВЕРШ.). Для чаши с меньшим установленным временем приготовления на дисплее отобразится [HOLD]. Для чаши с большим временем приготовления отобразится обратный отсчет времени. Когда время приготовления в обеих чашах сравняется, автоматически начнется приготовление в чаше с изначально меньшим временем. Готовка закончится одновременно в обеих чашах.
5. **Режим «Синхронное приготовление».** Два способа активации программы:

- нажмите (СИНХ. ГОТОВКА) и установите необходимые настройки приготовления на панели управления, нажмите ⏯ для запуска программы;
- нажмите на одну из кнопок приготовления в чаше (1) / (2), после чего нажмите кнопку режима «Синхронное приготовление» (СИНХ. ГОТОВКА), чтобы готовка блюд началась одновременно.

6. **АВТОМАТИЧЕСКИЕ ПРОГРАММЫ:** для установки программы используйте кнопку выбора автоматической программы.
7. На середине установленного времени приготовления на дисплее появится индикатор [FLIP]. При необходимости извлеките чашу и перемешайте или переверните продукты, чтобы обеспечить их равномерное приготовление.
8. После окончания приготовления извлеките чашу и поместите ее на термостойкую поверхность.
9. Если после завершения программы продукты еще не готовы, вставьте чашу обратно в аэрогриль и установите таймер на несколько дополнительных минут при той же температуре.
10. Для извлечения небольших продуктов (например, картофеля фри) достаньте чашу и пересыпьте содержимое в миску или на тарелку. Для извлечения крупных или хрупких продуктов используйте кулинарные щипцы.
11. **Функция «Отложенный старт».** Выберите одну из чаш или нажмите (СИНХ. ГОТОВКА) для синхронного приготовления в обеих чашах (соответствующий индикатор начнет мигать). После установки температуры и времени приготовления нажмите кнопку функции отложенного старта (🕒) (индикатор кнопки начнет мигать). На дисплее отобразится настройка времени отсрочки (время по умолчанию – 30 мин; диапазон – 30 мин - 12 ч). Нажмите кнопку «Пуск/Пауза» ⏯ для подтверждения выбранного времени. Функция отложенного старта активируется, начнется обратный отсчет. Для отмены функции нажмите на кнопку функции «Отложенный старт» еще раз.

5. ПАРАМЕТРЫ АВТОМАТИЧЕСКИХ ПРОГРАММ

Программа	Индикатор	Температура, °C	Время, мин.
Картофель		200	30
Рыба		180	20
Креветки		160	18
Пицца		180	15
Куриные крылья		200	23
Маффины		160	30
Мясной стейк		180	20
Овощи		160	15
Курица		200	35
Фрукты		60	240

6. НАСТРОЙКИ

Таблица ниже поможет вам выбрать основные настройки для ваших типов продуктов.

ПРИМЕЧАНИЕ: данные настройки являются ориентировочными - может потребоваться корректировка времени в зависимости от размера и формы приготавливаемых продуктов.

Если в чашу устанавливается решетка, время приготовления необходимо соответственно сократить.

Ингредиенты	Вес (грамм)	Время (мин)	Температура (°C)	Советы
Тонкий замороженный картофель фри	250-500	20-30	200	Встряхнуть
Толстый замороженный картофель фри	250-500	20-30	200	Встряхнуть
Замороженные куриные наггетсы	150-400	8-15	180	Встряхнуть
Замороженный стейк	140-300	15-18	200	-
Куриные крылышки	200-400	14-18	200	Перевернуть
Куриная отбивная	150-300	12-16	160	-
Куриная грудка	200-500	30-35	180	-

Стейк	100-400	25-30	180	-
Свиная отбивная	100-400	13-18	180	-
Бекон	100-300	8-10	180	Встряхнуть
Круассан	150-300	14-18	180	-

7. УХОД ЗА ПРИБОРОМ

- Чистите прибор после каждого использования и перед хранением.
- На чаше и решетке имеется антипригарное покрытие. Не используйте металлические предметы или абразивные чистящие средства для их чистки, так как это может повредить антипригарное покрытие.
- Отключите прибор от сети питания и дайте полностью остыть. Вы можете достать чашу, чтобы прибор быстрее остыл.
- Протрите внешнюю часть корпуса прибора влажной тканью. Не погружайте корпус прибора в воду или любую другую жидкость и не промывайте под проточной водой.
- Очистите чашу и решетку горячей водой с небольшим количеством моющего средства и неабразивной губкой. Чашу и решетку можно мыть в посудомоечной машине.
- Если чаша и решетка трудно очищаемы, наполните чашу горячей водой с моющим средством. Поместите решетку в чашу и замочите примерно на 10 минут.
- Очистите нагревательный элемент влажной тканью или щеткой, чтобы удалить остатки пищи.
- Перед хранением убедитесь, что все детали чистые и сухие.
- Никогда не помещайте прибор на хранение в нагретом или влажном состоянии.
- Храните прибор в коробке или в чистом и сухом месте.

8. ПРОБЛЕМЫ И РЕШЕНИЯ

Проблема	Возможная причина	Решение
Прибор не работает	Прибор не включен в сеть.	Включите прибор в сеть.
	Чаша не установлена (установлена неправильно) в аэрогриль.	Установите чашу в аэрогриль правильно.
Продукты не готовы	Слишком большой размер продуктов.	Нарежьте на более мелкие кусочки.
	Недостаточное время приготовления.	Увеличьте время приготовления.
	Недостаточная температура приготовления.	Увеличьте температуру приготовления.
Продукты приготовлены неравномерно	Слишком большой вес продуктов.	Убедитесь, что объем продуктов в чаше не превышает 4/5 ее объема. Убедитесь, что продукты достаточно свободно размещены в чаше.
	Продукты не разморожены.	Разморозьте продукты полностью.
	Продукты не были перемешаны/перевернуты во время приготовления.	Рекомендуется периодически перемешивать/переворачивать продукты.
Белый дым	Жирные продукты.	Немного убавьте температуру. Небольшой дым при приготовлении жирных продуктов это нормально.
	Застывший жир с предыдущего использования.	Убедитесь, что чаша чистая после предыдущего использования.

Картофель фри не хрустящий	Картофель недостаточно обсох. Брусочки нарезанного картофеля слишком толстые. Низкое качество используемого масла.	Убедитесь, что картофель достаточно обсох и нарезан не слишком толстыми брусочками. Попробуйте использовать предварительный разогрев аэрогриля.
На дисплее ошибка «E01»	Сработала термическая защита прибора.	1. Проверьте надежность и эффективность установки датчика температуры. 2. Проверьте работу двигателя.
На дисплее ошибка «E02»	Короткое замыкание в температурном датчике.	Замените датчик температуры.
На дисплее ошибка «E03»	Отключено соединение датчика температуры или датчик температуры поврежден.	1. Повторно соедините разъем подключения. 2. Замените датчик температуры.

9. ТЕХНИЧЕСКИЕ ХАРАКТЕРИСТИКИ

- Номинальное напряжение: 220-240 В ~50/60 Гц
- Номинальная мощность: 3100-3500 Вт
- Объем чаш: 6 л / 4 л
- Температурный диапазон: 40-200 °C
- Временной диапазон: 1-60 мин.
- Отсрочка старта: 0,5-12 ч.



БУДЬТЕ ОСТОРОЖНЫ: при работе прибора температура доступных поверхностей может быть высокой. Не дотрагивайтесь до горячих поверхностей.

10. УТИЛИЗАЦИЯ

Прибор по окончании срока службы может быть утилизирован отдельно от обычного бытового мусора. Его можно сдать в специальный пункт приема электронных приборов и электроприборов на переработку.

11. ИНФОРМАЦИЯ О СЕРТИФИКАЦИИ, ГАРАНТИЙНЫЕ ОБЯЗАТЕЛЬСТВА

Товар сертифицирован в соответствии с законом «О защите прав потребителей». Этот прибор соответствует всем официальным национальным стандартам безопасности, применимым к электроприборам в Российской Федерации. Установленный производителем в порядке п. 2 ст. 5 Федерального закона РФ «О защите прав потребителей» срок службы для данного изделия составляет 5 лет с даты реализации конечному потребителю при условии, что изделие используется в строгом соответствии с настоящей инструкцией по эксплуатации и применимыми техническими стандартами. По окончании срока службы обратитесь в ближайший авторизованный сервисный центр для получения рекомендаций по дальнейшей эксплуатации прибора. Дата производства изделия указана в серийном номере (2 и 3 знаки – год, 4 и 5 знаки – месяц производства). При возникновении вопросов по обслуживанию прибора или в случае его неисправности обратитесь в авторизированный сервисный центр ТМ CENTEK. Адрес центра можно найти на сайте **https://centek.ru/servis**. Способы связи с сервисной поддержкой: тел: +7 (988) 35-66-380 VK: vk.com/centek_krd. Генеральный сервисный центр ООО «Ларина-Сервис», г. Краснодар. Тел.: +7 (861) 991-05-42.

Продукция имеет сертификат соответствия:
№ ЕАЭС RU C-CN.СП28.В.03884/25 от 03.10.2025 г.

ВНИМАНИЕ! Сертификаты соответствия имеют ограниченный срок действия. Актуальный сертификат соответствия на нашу продукцию вы можете найти на официальном государственном сайте Национальной системы аккредитации России **https://fsa.gov.ru.** Для этого воспользуйтесь поиском в разделе «СЕРТИФИКАТЫ И ДЕКЛАРАЦИИ» **(https://pub.fsa.gov.ru/rss/certificate).**

ВНИМАНИЕ! Изготовитель и импортер оставляют за собой право внесения некритических изменений в партию продукции. Это делается в целях улучшения потребительских свойств товара и избежания дефектов. Таким образом, данное руководство пользователя может не вполне соответствовать партии товара. Самую актуальную версию данного руководства пользователя вы можете найти на нашем официальном сайте **https://centek.ru.**

12. ИНФОРМАЦИЯ О ПРОИЗВОДИТЕЛЕ, ИМПОРТЕРЕ

Импортер: ООО «Ларина-Электроникс». **Адрес:** Россия, 350080, г. Краснодар, ул. Демуса, 14. Тел.: +7 (861) 2-600-900.

УВАЖАЕМЫЙ ПОТРЕБИТЕЛЬ!

Срок гарантии на все приборы 12 месяцев с даты реализации конечному потребителю. Данным гарантийным талоном производитель подтверждает исправность данного прибора и берет на себя обязательство по бесплатному устранению всех неисправностей, возникших по вине производителя.

УСЛОВИЯ ГАРАНТИЙНОГО ОБСЛУЖИВАНИЯ

1. Гарантия действует при соблюдении следующих условий оформления:
- правильное и четкое заполнение оригинального гарантийного талона изготовителя с указанием наименования модели, ее серийного номера, даты продажи, при наличии печати фирмы-продавца и подписи представителя фирмы-продавца в гарантийном талоне, печатей на каждом отрывном купоне, подписи покупателя.

Производитель оставляет за собой право на отказ в гарантийном обслуживании в случае непредоставления вышеуказанных документов, или если информация в них будет неполной, неразборчивой, противоречивой.

2. Гарантия действует при соблюдении следующих условий эксплуатации:
- использование прибора в строгом соответствии с инструкцией по эксплуатации;
- соблюдение правил и требований безопасности.

3. Гарантия не включает в себя периодическое обслуживание, чистку, установку, настройку прибора на дому у владельца.

4. Случаи, на которые гарантия не распространяется:

механические повреждения;
- естественный износ прибора;
- несоблюдение условий эксплуатации или ошибочные действия владельца;
- неправильная установка, транспортировка;
- стихийные бедствия (молния, пожар, наводнение и др.), а также другие причины, независящие от продавца и изготовителя;
- попадание внутрь прибора посторонних предметов, жидкостей, насекомых;
- ремонт или внесение конструктивных изменений неуполномоченными лицами;
- использование прибора в профессиональных целях (нагрузка превышает уровень бытового применения), подключение прибора к питающим телекоммуникационным и кабельным сетям, не соответствующим Государственным техническим стандартам;
- выход из строя перечисленных ниже принадлежностей изделия, если их замена предусмотрена конструкцией и не связана с разборкой изделия:

а) пульты дистанционного управления, аккумуляторные батареи, элементы питания (батарейки), внешние блоки питания и зарядные устройства;

б) расходные материалы и аксессуары (упаковка, чехлы, ремни, сумки, сетки, ножи, колбы, тарелки, подставки, решетки, вертелы, шланги, трубки, щетки, насадки, пылесборники, фильтры, поглотители запаха);
- для приборов, работающих от батареек, – работа с неподходящими или истощенными батарейками;
- для приборов, работающих от аккумуляторов, – любые повреждения, вызванные нарушениями правил зарядки и подзарядки аккумуляторов.

5. Настоящая гарантия предоставляется изготовителем в дополнение к правам потребителя, установленным действующим законодательством, и ни в коей мере не ограничивает их.

6. Производитель не несет ответственности за возможный вред, прямо или косвенно нанесенный продукцией ТМ CENTEK людям, домашним животным, имуществу потребителя и/или иных третьих лиц в случае, если это произошло в результате несоблюдения правил и условий эксплуатации, установки изделия; умышленных и/или неосторожных действий (бездействий) потребителя и/или иных третьих лиц действия обстоятельств непреодолимой силы.

7. При обращении в сервисный центр прием изделия предоставляется только в чистом виде (на приборе не должно быть остатков продуктов питания, пыли и других загрязнений).

Производитель оставляет за собой право изменять дизайн и характеристики прибора без предварительного уведомления.

ҚАЗАҚ

Құрметті тұтынушы!
ТМ CENTEK өнімдерін таңдағаныңыз үшін рахмет.
Біз кепілдік береміз мінсіз жұмыс істеуі осы бұйымдар сақтай отырып, оны пайдалану ережелері.

Аэрогриль-бұл тұрмыстық құрал және өнеркәсіптік мақсаттарда пайдалануға арналмаған!

Бұл құрылғы тұрмыстық және ұқсас жағдайларда қолдануға арналған, атап айтқанда:
- дүкендерде, кеңселерде және басқа да өндірістік жағдайларда персоналға арналған ас үй аймақтарында;
- ауыл шаруашылығы фермаларында;
- қонақ үйлердегі, мотельдердегі және басқа да тұрғын типті инфрақұрылымдардағы клиенттермен;
- жеке пансионаттарда.

ҚҰРЫЛҒЫНЫҢ МАҚСАТЫ: ыстық ауа ағындары арқылы тамақ дайындауға арналған.

1. ҚАУІПСІЗДІК ШАРАЛАРЫ

Өмір мен денсаулыққа қауіпті жағдайларды, сондай-ақ құрылғының мерзімінен бұрын істен шығуын болдырмау үшін төменде келтірілген шарттарды қатаң сақтау қажет. Құрылғыны қолданар алдында осы нұсқаулықты мұқият оқып шығыңыз. Осы нұсқауларды, сату түбіртегін және құрылғының қаптамасын сақтаңыз.

1. Құрылғыда көрсетілген қоректендіру кернеуі электр желісіндегі кернеуге сәйкес келетініне көз жеткізіңіз.
2. Құралды тек мақсатына сай пайдаланыңыз.
3. Құралды көрсетілгеннен басқа жолмен пайдалану жарақатқа әкелуі мүмкін.
4. Құрылғыны жылу көздеріне жақын қоймаңыз, оны күн сәулесінің тікелей түсуіне немесе ылғалға ұшыратпаңыз (оны суға немесе басқа сұйықтықтарға батырмаңыз).
5. Бірнеше энергияны көп қажет ететін құрылғыларды бір уақытта пайдаланбаңыз, себебі бұл тұрғын үй-жайлардың электр желісінде ақаулар тудыруы мүмкін.
6. Құрылғы физикалық, сенсорлық немесе ақыл-ой қабілеттері шектеулі немесе тәжірибесі мен білімі жоқ адамдардың (соның ішінде балалар) пайдалануына арналмаған, егер олардың қауіпсіздігіне жауапты тұлғаның қадағалауынсыз немесе құрылғыны пайдалану туралы нұсқау болмаса. Балалардың құрылғымен ойнамауын қадағалау керек.
7. Қуат сымының балалардың қолы жетпейтін жерде сақталуын қадағалаңыз.
8. Қуат сымы өткір заттардың шеттеріне тиіп тұрса, кез келген заттармен қысылып қалса немесе шатасып қалса, оны тартпаңыз; Қуат сымының ыстық заттармен жанасуына жол бермеңіз.
9. Құралды және оның қуат сымын зақымданбағанын үнемі тексеріп тұрыңыз. Ақаулы құрылғының жұмысына рұқсат етілмейді. Құралды өз бетіңізше жөндеуге тырыспаңыз. Білікті мамандарға хабарласыңыз. Қоректендіру сымы зақымдалған болса, қауіпті болдырмау үшін оны өндіруші, оның қызмет көрсету агенті немесе соған ұқсас біліктілігі бар тұлғалар ауыстыруы керек.
10. Қуат сымының, ашаның немесе электр контактілерінің ылғалмен жанасуына жол бермеңіз.
11. Сызықтарды болдырмау үшін құрылғыны бетінің үстінен абайлап жылжытыңыз.
12. Тек түпнұсқа қосалқы бөлшектерді пайдалануға болады.
13. Құралды тек дұрыс қосқышпен пайдаланыңыз.
14. Құрылғы сыртқы таймерден немесе бөлек қашықтан басқару жүйесінен басқаруға арналмаған.
15. Тасымалдау (жөнелту), сатудың ерекше шарттары: жоқ.
16. Құрылғыны пайдалану үшін басқа адамға бергіңіз келсе, оны осы нұсқауларымен бірге беріңіз.
17. Құралды тұрақсыз немесе жанғыш бетке қоймаңыз.
18. Қыздыру элементінің беті пайдаланғаннан кейін ыстық күйінде қалады.
19. Сақ болыңыз: құрылғыны пайдалану кезінде қол жетімді беттердің температурасы жоғары болуы мүмкін. Ыстық беттерге тигізбеңіз.
20. Құралды ыстық газ немесе электр плитасының үстіне немесе жанына немесе алдын ала қыздырылған пешке қоймаңыз.
21. Құрамында ыстық май немесе басқа сұйықтықтары бар құрылғыларды жылжытқанда ерекше сақтық шараларын сақтау қажет.
22. Құралды қабырғаға немесе тікелей басқа құрылғылардың жанына орнатпаңыз. Құрылғыны пайдаланған кезде оның айналасында кемінде 35 см бос орын қалдырыңыз.
23. Құрал жұмыс істеп тұрған кезде ауаның кірісін немесе шығысын жаппаңыз.
24. Тостағаны толығымен салынбаған болса, құрылғы жұмыс істемейді.

2. БҰЙЫМНЫҢ СИПАТТАМАСЫ

1. Басқару панелі
2. Бу шығатын саңылау
3. Тостағаан
4. Тор
5. Қарауға арналған терезе
6. Алынбалы тұтқа
7. ҚОСУ/ӨШІРУ түймесі
8. Жарықдиодты дисплей
9. Автоматты бағдарлама индикаторлары
10. Синхронды аяқтау түймесі
11. Жарықдиодты дисплей
12. Бастау/Үзіліс түймесі
13. Синхронды пісіру түймесі
14. Үлкен ыдысты таңдау түймесі
15. Үлкен ыдыстың ішкі шамы түймесі
16. Кешіктіріп бастау түймесі
17. Азайту түймесі
18. Уақыт және температура параметрлері түймесі
19. Арту түймесі
20. Автоматты бағдарламаны таңдау түймесі
21. Кішкентай ыдыстың ішкі шамы түймесі
22. Кішкентай ыдысты таңдау түймесі

3. ЖИЫНТЫҚТАМАСЫ

- Аэрогриль - 1 д.
- Үлкен ыдыс - 1 д.
- Кішкентай ыдыс - 1 д.
- Үлкен тор - 1 д.
- Кішкентай тор - 1 д.
- Алынбалы тұтқалар - 2 д.
- Пайдаланушы нұсқаулығы - 1 д.

4. ЖҰМЫС ТӘРТІБІ

4.1. ЖҰМЫС БАСТАР АЛДЫНДА

1. Бұйымды төмен температурада тасымалдағаннан немесе сақтағаннан кейін оны қосар алдында бөлме температурасында кемінде 2 сағат ұстау қажет.
2. Бұйымды абайлап ашып, барлық қаптама материалдарын және жапсырмаларын алып тастаңыз.
3. Бұйымның іші-сыртын жұмсақ, дымқыл шүберекпен сүртіп, әбден құрғатыңыз.

НАЗАР АУДАРЫҢЫЗ! Бұйым корпусын суға батырмаңыз.

4. Тор мен тостағанды ыстық сумен, жуғыш затпен және жұмсақ ысқышпен тазалаңыз. Қатты қырнайтын тазалағыш құралдарды пайдаланбаңыз, өйткені олар бұйымды бүлдіруі мүмкін.

ЕСКЕРТЕ: бұл жиынтық бөліктерін ыдыс жуатын машинада жууға да болады.

5. Көзге көрініп тұрған ақаулары болмауы тиіс.
6. 1-суретте көрсетілгендей етіп тұтқаны тостағанға кигізіңіз. Сырт еткен дыбыс тұтқаның тостағанға киілгенін білдіреді.

ЕСКЕРТПЕ: тостағанда тамақ пісіру үшін оған май құюдың қажеті жоқ, бұл бұйымда тамақ ыстық ауада піседі.

7. Бұйымды алғаш қолданғанда иіс пен түтін шығуы мүмкін, бұл қалыпты жайт және қауіпсіз болып саналады.
8. Аэрогрильді 10 минут бойы 180 °C температурамен қыздыруды ұсынамыз.

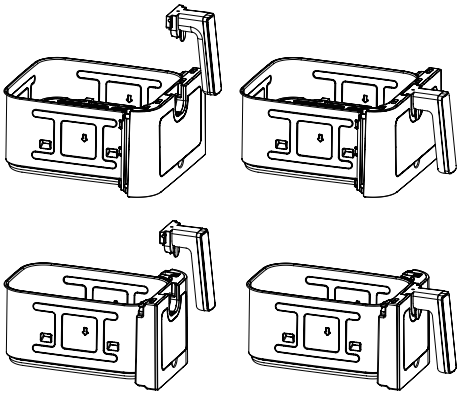

1-сурет

4.2. ЖҰМЫСҚА ДАЙЫНДАУ

1. Бұйымды тегіс жерге көлденеңінен қойыңыз.
2. Тостағанды бұйымға салыңыз. Егер тостаған дұрыс орнатылмаса, бұйым жұмыс істемейді.
3. Тамақты тостағанға салмас бұрын, аэрогрильді максималды температурамен 3 минут қыздырып алыңыз.

4.3. БҰЙЫМДЫ ПАЙДАЛАНУ

1. Ыдысты тұтқасынан ұстап, аэрогрильден абайлап алыңыз.
2. Тағамды ыдыстың ішіне салыңыз.

ЕСКЕРТПЕ: MAX деңгей белгісінен асырмаңыз.

3. Ыдысты аэрогрильге қайта салыңыз.
4. Егер сізге сөренi пайдалану қажет болса, оны ыдысқа салыңыз. Екінші сөренi пайдалану үшін оны аударып, 2-суретте көрсетілгендей салыңыз.
5. Құрылғыны қосыңыз.

НАЗАР АУДАРЫҢЫЗ! Ыдыс мықтап салынбаса, құрылғы жұмыс істемейді.

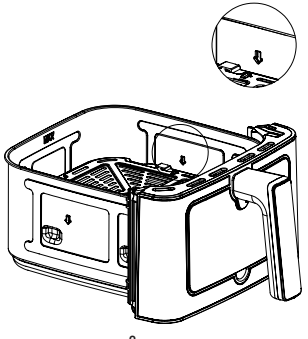

2-сурет

4.4. БАСҚАРУ

1. Құрылғыны розеткаға қосып, қуат түймесін ⏻ басу арқылы қосыңыз. Дисплейде [HELLO] көрсетіледі.
2. **Бір ыдыста пісіру.** Ыдысты таңдау үшін (1) немесе (2) басыңыз. Бастау үшін Бастау/Үзіліс түймесін ⏯ басыңыз.
3. **Екі ыдыста пісіру.** Ыдысты таңдау үшін (1) немесе (2) басыңыз. Қажетті уақыт пен температура параметрлерін орнатыңыз, ал пісіруді бастау үшін Бастау/Үзіліс түймесін ⏯ басыңыз. Бұл процесті екінші ыдыс үшін қайталаңыз.
4. **Синхрондалған аяқтау режимі.** Екі ыдыс үшін де қажетті уақыт/температура параметрлерін орнатқаннан кейін, Синхрондалған аяқтау режимі түймесін СИНХ. басыңыз. Пісіру уақыты қысқа ыдыс үшін дисплейде [HOLD] көрсетіледі. Пісіру уақыты ұзақ ыдыс үшін кері санақ пайда болады. Екі ыдыстағы пісіру уақыты тең болғанда, пісіру уақыты қысқа ыдыста пісіру автоматты түрде басталады. Пісіру екі ыдыста да бір уақытта аяқталады.
5. **Синхрондалған пісіру режимі.** Бағдарламаны іске қосудың екі жолы бар:

- Басқару панелінде СИНХ. түймесін басып, қажетті пісіру параметрлерін орнатыңыз, содан кейін бағдарламаны бастау үшін ⏯ түймесін басыңыз;
- Ыдыстағы пісіру түймелерінің бірін (1) / (2) басыңыз, содан кейін бір уақытта пісіруді бастау үшін Синхронды пісіру режимі түймесін СИНХ. басыңыз.

6. **АВТОМАТТЫ БАҒДАРЛАМАЛАР:** Бағдарламаны орнату үшін автоматты бағдарламаны таңдау түймесін пайдаланыңыз.
7. Орнатылған пісіру уақытының жартысында дисплейде [FLIP] индикаторы пайда болады. Қажет болса, ыдысты алып, тағамды біркелкі пісіру үшін араластырыңыз немесе аударыңыз.
8. Пісіргеннен кейін, ыдысты алып, ыстыққа төзімді бетке қойыңыз.
9. Бағдарлама аяқталғаннан кейін тағам әлі дайын болмаса, ыдысты аэрогрильге қайтарып, таймерді сол температурада тағы бірнеше минутқа орнатыңыз.
10. Кішкентай заттарды (мысалы, картоп фриін) алу үшін ыдысты алып, ішіндегісін ыдысқа немесе тарелкаға салыңыз. Үлкен немесе сынғыш заттарды алу үшін қысқышты пайдаланыңыз.
11. **Кешіктіріп бастау функциясы.** Екі ыдыста да бір уақытта пісіру үшін ыдыстардың бірін таңдаңыз немесе СИНХ. түймесін басыңыз (тиісті индикатор жыпылықтай бастайды). Температура мен пісіру уақытын орнатқаннан кейін, «Кешіктіріп бастау» түймесін 🕒 басыңыз (түйме индикаторы жыпылықтай бастайды). Дисплейде кідіріс уақыты параметрі көрсетіледі (әдепкі уақыт 30 минут; диапазон 30 минут - 12 сағат). Таңдалған уақытты растау үшін «Бастау/Үзіліс» түймесін ⏯ басыңыз. «Кешіктіріп бастау» функциясы іске қосылады және кері санақ басталады. Функцияны болдырмау үшін «Кешіктіріп бастау» түймесін қайтадан басыңыз.

5. АВТОМАТТЫ БАҒДАРЛАМАЛАРДЫҢ ПАРАМЕТРЛЕРІ

Бағдарлама	Индикатор	Температура, °C	Уақыт, мин.
Картоп		200	30
Балық		180	20
Асшаян		160	18
Пицца		180	15
Тауық қанаттары		200	23
Маффин		160	30
Ет		180	20
Көкөністер		160	15
Тауық		200	35
Жемістер		60	240

6. МӘНДЕРДІ РЕТТЕУ

Төмендегі кесте қолыңыздағы өнім түрлеріне қарай негізгі мәндерді таңдауға көмектеседі.

ЕСКЕРТПЕ: бұл мәндер шамамен беріледі - дайындалатын тағамның мөлшері мен пішініне қарай уақытты түзетіп отыру қажет болуы мүмкін. Егер тор тостағанға орнатылатын болса, тамақ пісіру уақытын сайкесінше қысқарту керек.

Ингредиенттер	Салмағы (грамм)	Уақыт (мин)	Температура (°C)	Кеңестер
Қатырылған жұқа фри картоп	250-500	20-30	200	Шайқау
Қатырылған қалың фри картоп	250-500	20-30	200	Шайқау
Мұздатылған тауық наггетстері	150-400	8-15	180	Шайқау
Мұздатылған стейк	140-300	15-18	200	-
Тауық қанаты	200-400	14-18	200	Екінші жағына аудару
Жаншылған тауық еті	150-300	12-16	160	-
Тауықтың төс еті	200-500	30-35	180	-

Стейк	100-400	25-30	180	-
Жаншылған шошқа еті	100-400	13-18	180	-
Бекон	100-300	8-10	180	Шайқау
Круассан	150-300	14-18	180	-

7. БҰЙЫМНЫҢ КҮТІМІ

- Әр пайдаланған сайын және сақтауға қояр алдында бұйымды тазалаңыз.
- Тостаған мен торда тамақ жабыспайтын қабат бар. Оларды тазалаған кезде қатты қырнайтын немесе металл заттарды пайдаланбаңыз, өйткені олар бұйымның тамақ жабыспайтын қабатын бүлдіруі мүмкін.
- Тазалар алдында бұйымды ток көзінен ажыратып, әбден суытыңыз. Бұйым тезірек салқындауы үшін тостағанды шығарып алуға болады.
- Бұйым корпусының сырт жағын дымқыл шүберекпен сүртіңіз. Бұйымның корпусын суға немесе басқа сұйықтықтарға батырмаңыз, ағып тұрған судың астына ұстап жумаңыз.
- Тор мен тостағанды ыстық сумен, аздаған мөлшердегі жуғыш затпен және жұмсақ ысқышпен тазалаңыз. Тостаған мен торды ыдыс жуатын машинада жууға болады.
- Егер тостаған мен торды тазалау қиын болса, тостағанға су құйып, жуғыш зат салыңыз. Торды тостағанға шамамен 10 минутқа салып жібітіңіз.
- Тамақ қалдықтарын кетіру үшін қыздырғыш элементті дымқыл шүберекпен немесе щеткамен тазалаңыз.
- Жинап қоймас бұрын барлық тетіктердің таза және құрғақ екеніне көз жеткізіңіз.
- Бұйымды ешқашан қызып тұрған немесе дымқыл күйде жинап тастамаңыз.
- Бұйымды қораптың ішінде немесе таза, құрғақ жерде сақтаңыз.

8. ПРОБЛЕМАЛАР ЖӘНЕ ШЕШІМДЕРІ

Проблема	Ықтимал себептері	Шешім
Аспап жұмыс істемейді	Аспап желіге қосылмаған.	Аспапты желіге қосыңыз.
	Тостаған аэрогрильге орнатылмаған (дұрыс орнатылмаған).	Тостағанды аэрогрильге дұрыс орнатыңыз.
Дисплейде «E01» қатесі	Құрылғының термиялық қорғаныcы іске қосылды.	1. Температура сенсорын орнатудың сенімділігі мен тиімділігін тексеріңіз. 2. Қозғалтқыштың жұмысын тексеріңіз.
Дисплейде «E02» қатесі	Температура сенсорындағы қысқа тұйықталу.	Температура сенсорын ауыстырыңыз.
Дисплейде «E03» қатесі	Температура сенсорының қосылымы ажыратылған немесе температура сенсоры зақымдалған.	1. Қосылымқосқышын қайта қосыңыз. 2. Температура сенсорын ауыстырыңыз.
Тағамдар дайын емес	Азық - түлік мөлшері тым көп.	Кішкене бөліктерге кесіңіз.
	Пісіру уақыты жеткіліксіз.	Пісіру уақытын көбейтіңіз.
	Пісіру температурасы жеткіліксіз.	Пісіру температурасын жоғарылатыңыз.
Фри картобы қытырламайды	Картоп жеткілікті дәрежеде кептірілмеген. Кесілген картоптың кесектері тым қалың. Қолданылатын майдың сапасы төмен.	Картоптың жеткілікті дәрежеде құрғақ екеніне және тым қалың емес бөліктерге кесілгеніне көз жеткізіңіз. Аэрогрильді алдын ала қыздыруды қолданып көріңіз.

Ақ түтін	Майлы тағамдар	Температураны сәл төмендетіңіз. Майлы тағамдарды дайындаған кезде аз ғана түтін қалыпты.
	Алдыңғы қолдануданқатып қалған май.	Алдыңғы қолданғаннан кейін ыдыстың таза екеніне көз жеткізіңіз.
Тағамдар біркелкі дайындалмаған	Өнімдердің салмағы тым көп.	Ыдыстағы тағамдардың көлемі оның көлемінің 4/5 аспайтынына көз жеткізіңіз. Тағамдардың ыдысқа жеткілікті түрде еркін орналастырылғанына көз жеткізіңіз.
	Өнімдер жібіген жоқ.	Тамақты толығымен жібітіңіз.
	Пісіру кезінде тағамдар араластырылмаған/аударылмаған.	Тағамдарды әлсін-әлсін араластырып/айналдырған жөн.

9. ТЕХНИКАЛЫҚ СИПАТТАМАЛАРЫ
- Номиналды кернеу: 220-240 В ~50/60 Гц
- Номиналды қуат: 3100-3500 Вт
- Тостағанның көлемі: 6 л / 4 л
- Температуралық ауқым: 40-200 ºС
- Уақыт ауқымы: 1-60 мин.
- Басталу кідірісі: 0,5-12 сағат

САҚ БОЛЫҢЫЗ: құрылғыны пайдалану кезінде қол жетімді беттердің температурасы жоғары болуы мүмкін. Ыстық беттерге тигізбеңіз.

10. ҚҰРАЛДЫ КӘДЕГЕ ЖАРАТУ

Аспап қызмет ету мерзімі аяқталғаннан кейін әдеттегі тұрмыстық қоқыстардан бөлек кәдеге жаратылуы мүмкін. Оны Электрондық аспаптар мен электр құралдарын қайта өңдеуге арнайы қабылдау пунктіне тапсыруға болады.

11. СЕРТИФИКАТТАУ ТУРАЛЫ АҚПАРАТ, КЕПІЛДІК МІНДЕТТЕМЕЛЕР

Осы бұйым үшін қызмет ету мерзімі бұйым осы пайдалану жөніндегі нұсқаулыққа және қолданылатын техникалық стандарттарға қатаң сайкестікте пайдаланылған жағдайда, соңғы тұтынушыға сату күнінен бастап 5 жылды құрайды. Қызмет мерзімі аяқталғаннан кейін аспапты одан әрі пайдалану бойынша ұсыныстар алу үшін жақын мақдағы авторландырылған сервис орталығына хабарласыңыз. Бұйымның шығарылған күні сериялық нөмірде көрсетілген (2 және 3 белгілер – жылы, 4 және 5 белгілер – Өндіріс айы). Аспапқа қызмет көрсету бойынша мәселелер туындағанда немесе аспап бұзылса, CENTEK сауда маркасының авторландырылған сервис орталығымен хабарласыңыз. Орталықтың мекенжайын **https://centek.ru/servis** сайтынан табуға болады. Сервистік қолдау көрсету орталығымен байланыс жасау жолдары: тел: +7 (988) 35-66-380, VK: vk.com/centek_krd. «Ларина-Сервис» ЖШҚ бас сервис орталығы, Краснодар қ. Тел.: +7 (861) 991-05-42.

Өнімнің сәйкестік сертификаты бар:
№ ЕАЭС RU C-CN.СП28.В.03884/25 - 03.10.2025 ж. бастап.

12. ДАЙЫНДАУШЫ ЖӘНЕ ИМПОРТТАУШЫ

Импорттаушы: ООО «Ларина-Электроникс». **Мекенжайы:** Ресей, 350080, г. Краснодар, ул. Демуса, 14. Тел.: +7 (861) 2-600-900.

ҚҰРМЕТТІ ТҰТЫНУШЫ!

Барлық аспаптарға кепілдік мерзімі соңғы тұтынушыға сату күнінен бастап 12 ай. Осы кепілдік талонымен өндіруші осы құралдың жарамдылығын растайды және өндірушінің кінәсінен туындаған барлық ақауларды тегін жою бойынша міндеттемені өзіне алады.

КЕПІЛДІК ҚЫЗМЕТ КӨРСЕТУ ШАРТТАРЫ:

1. Кепілдік келесі ресімдеу шарттары сақталған жағдайда жарамды:
   - үлгінің атауы, оның сериялық нөмірі, сату күні көрсетілген дайындаушының түпнұсқалық кепілдік талонын дұрыс және нақты толтыру, сатушы фирманың мөрі және кепілдік талондағы сатушы фирмасының өкілінің қолы, әрбір жыртылмалы купондағы мөрлер, сатып алушының қолы болған жағдайда.

Жоғарыда көрсетілген құжаттар ұсынылмаған жағдайда немесе олардағы ақпарат Толық емес, анық емес, қарама-қайшы болса, өндіруші кепілдік қызмет көрсетуден бас тарту құқығын өзіне қалдырады.

2. Кепілдік келесі пайдалану шарттары сақталған кезде жарамды:
- пайдалану нұсқаулығына қатаң сәйкес құралды пайдалану;
- қауіпсіздік ережелері мен талаптарын сақтау.

3. Кепілдік иесінің үйінде мерзімді қызмет көрсетуді, тазалауды, орнатуды, құралды баптауды қамтымайды.

4. Кепілдік қолданылмайтын жағдайлар:
- механикалық зақым;
- құрылғының табиғи тозуы;
- пайдалану шарттарын сақтамау немесе иесінің қате әрекеттері;
- дұрыс орнату, тасымалдау;
- табиғи апаттар (найзағай, өрт, су тасқыны және т. б.), сондай-ақ сатушы мен дайындаушыға тәуелсіз басқа да себептер;
- аспаптың ішіне бөгде заттардың, сұйықтықтардың, жәндіктердің түсуі;
- өкілетті емес тұлғалардың конструктивтік ауыстыруларын жөндеуі немесе енгізуі;
- аспапты кәсіби мақсатта пайдалану (жүктеме тұрмыстық қолдану деңгейінен асып түседі), аспапты мемлекеттік техникалық стандарттарға сәйкес келмейтін қоректендіруші телекоммуникациялық және кабельдік желілерге қосу;
- бұйымның төменде санамаланған керек-жарақтарының істен шығуы, егер оларды ауыстыру конструкциямен көзделсе және бұйымды бөлшектеумен байланысты болмаса:

а) қашықтан басқару пульттері, аккумуляторлық батареялар, қуат беру элементтері (батареялар), сыртқы қуат беру блоктары және зарядтау құрылғылары;

б) шығыс материалдары мен аксессуарлары (буып-түю, қаптар, белдіктер, сөмкелер, торлар, пышақтар, колбалар, тәрелкелер, тұғырлар, торлар, вертелалар, шлангілер, түтіктер, щеткалар, саптамалар, шаң жинағыштар, сүзгілер, иіс сіңіргіштер);
- батареялардан жұмыс істейтін аспаптар үшін-жарамсыз немесе сарқылған батареялармен жұмыс істеу;
- аккумуляторлардан жұмыс істейтін аспаптар үшін-аккумуляторларды зарядтау және зарядтау ережелерін бұзудан туындаған кез келген зақымданулар.

5. Осы кепілдікті өндіруші қолданыстағы заңнамада белгіленген тұтынушының құқықтарына қосымша береді және оларды ешбір дәрежеде шектемейді.

6. Өндіруші, егер бұл бұйымды пайдалану, орнату ережелері мен шарттарын сақтамау нәтижесінде болған жағдайда, адамдарға, Үй жануарларына, тұтынушының және/немесе өзге үшінші тұлғалардың мүлкіне тікелей немесе жанама келтірілген зиян үшін; тұтынушының және/немесе өзге үшінші тұлғалардың еңсерілмейтін күш жағдайларының қасақана және/немесе абайсызда әрекеттері (әрекетсіздігі) үшін жауапты болмайды.

7. Сервистік орталыққа жүгінген кезде бұйымды қабылдау тек таза күйінде ұсынылады (аспапта азық-түлік, шаң және басқа да ластанулар болмауы тиіс).

Өндіруші алдын ала ескертусіз аспаптың дизайны мен сипаттамаларын өзгертуге құқылы.

ՀԱՅԵՐԵՆ

**Հարգելի սպառող,
Շնորհակալություն ընտրության TM CENTEK արտադրանք. Մենք երաշխավորում ենք, որ այն աշխատում է,
եթե դուք պատշաճ կերպով պահպանում եք Օգտագործման կանոնները:**

Աերոգրիլը կենցաղային տեխնիկա է և նախատեսված չէ արդյունաբերական նպատակով օգտագործման համար:

Այս սարքը նախատեսված է կենցաղային և նմանատիպ պայմաններում օգտագործելու համար, մասնավորապես՝
- խանութներում, գրասենյակներում և այլ արդյունաբերական միջավայրերում աշխատողների համար նախատեսված խոհանոցային տարածքներում,
- գյուղատնտեսական ֆերմաներում,
- հյուրանոցներում, մոթելներում և այլ բնակելի ենթակառուցվածքներում,
- մասնավոր պանսիոնատներում:

ՍԱՐՔԻ ՆՊԱՏԱԿԸ՝ տաք օդի հոսքերի միջոցով սնունդ պատրաստելու համար:

1. ԱՆՎՏԱՆԳՈՒԹՅԱՆ ԱՊԱՀՈՎՄԱՆ ՄԻՋՈՑՆԵՐ

Կյանքի և առողջության համար վտանգավոր իրավիճակներից, ինչպես նաև սարքի վաղաժամ խափանումից խուսափելու համար անհրաժեշտ է խստորեն պահպանել ստորև թվարկված պայմանները: Խնդրում ենք սարքը օգտագործելուց առաջ ուշադիր կարդալ այս ձեռնարկը: Խնդրում ենք պահպանել այս հրահանգները, վաճառքի կտրոնը և սարքի փաթեթավորումը:

1. Համոզվեք, որ սարքի վրա նշված մատակարարման լարումը համապատասխանում է էլեկտրամատակարարման ցանցի լարմանը:
2. Օգտագործեք սարքը միայն իր նպատակային նպատակի համար:
3. Սարքը նշվածից տարբերվող ձևով օգտագործելը կարող է վնասվածքի պատճառ դառնալ:
4. Մի՛ տեղադրեք սարքը ջերմության աղբյուրների մոտ, մի՛ ենթարկեք այն արևի ուղիղ ճառագայթների կամ խոնավության (մի՛ ընկղմեք այն ջրի կամ այլ հեղուկների մեջ):
5. Միաժամանակ մի օգտագործեք մի քանի էներգասպառող սարքեր, քանի որ դա կարող է խնդիրներ առաջացնել բնակելի տարածքների էլեկտրական ցանցում:
6. Սարքը նախատեսված չէ ֆիզիկական, զգայական կամ մտավոր կարողությունների սահմանափակմամբ, կամ փորձի և գիտելիքների պակաս ունեցող անձանց (ներառյալ երեխաների) կողմից օգտագործման համար, եթե նրանք չեն գտնվում սարքի օգտագործման վերաբերյալ հսկողության տակ կամ հրահանգների տակ նրանց անվտանգության համար պատասխանատու անձի կողմից: Երեխաները պետք է հսկվեն՝ համոզվելու համար, որ նրանք չեն խաղում սարքի հետ:
7. Համոզվեք, որ հոսանքի լարը պահվում է երեխաների հասանելիությունից դուրս:
8. Մի քաշեք հոսանքի լարը, եթե այն դիպչում է սուր առարկաների եզրերին, սեղմված է որևէ առարկայով կամ խճճված է: Թույլ մի տվեք, որ հոսանքի լարը շփվի տաք առարկաների հետ:
9. Պարբերաբար ստուգեք սարքը և դրա սնուցման լարը վնասվելու համար: Անսարք սարքի շահագործումը թույլատրված չէ: Մի փորձեք ինքներդ վերանորոգել սարքը: Կապվեք որակավորված մասնագետների հետ: Եթե սնուցման լարը վնասված է, այն պետք է փոխարինվի արտադրողի, նրա սպասարկման գործակալի կամ նմանատիպ որակավորում ունեցող անձանց կողմից՝ վտանգից խուսափելու համար:
10. Թույլ մի տվեք, որ սնուցման լարը, խրոցը կամ էլեկտրական կոնտակտները շփվեն խոնավության հետ:
11. Զգուշորեն տեղափոխեք սարքը մակերեսի վրայով՝ քերծվածքներից խուսափելու համար:
12. Կարող են օգտագործվել միայն բնօրինակ պահեստամասեր:
13. Սարքը օգտագործեք միայն համապատասխան միակցիչով:
14. Սարքը նախատեսված չէ արտաքին ժամանակաչափից կամ առանձին հեռակառավարման համակարգից աշխատելու համար:
15. Փոխադրման (բեռնափոխադրման) հատուկ պայմաններ, վաճառք՝ չկան:
16. Եթե ցանկանում եք սարքը փոխանցել մեկ այլ անձի օգտագործման համար, խնդրում ենք այն փոխանցել այս հրահանգների հետ միասին:
17. Մի՛ տեղադրեք սարքը անկայուն կամ դյուրավառ մակերեսի վրա:
18. Ջեռուցման տարրի մակերեսը օգտագործելուց հետո մնում է տաք:
19. Զգուշացեք՝ օգտագործման ընթացքում հասանելի մակերեսների ջերմաստիճանը կարող է բարձր լինել: Մի դիպչեք տաք մակերեսներին:
20. Մի՛ տեղադրեք սարքը տաք գազօջախի կամ էլեկտրական վառարանի վրա կամ մոտ, կամ նախապես տաքացրած ջեռոցում:
21. Ցանք յուղ կամ այլ հեղուկներ պարունակող սարքեր տեղափոխելիս պետք է հատուկ զգուշություն ցուցաբերել:
22. Մի տեղադրեք սարքը պատի մոտ կամ անմիջապես այլ սարքերի կողքին: Սարքի օգտագործման ժամանակ թողեք առնվազն 35 սմ ազատ տարածք դրա շուրջը:
23. Սարքի աշխատանքի ընթացքում մի՛ փակեք օդային մուտքը կամ ելքը:
24. Սարքը չի աշխատի, եթե ամանը լիովին տեղադրված չէ:

2. ՍԱՐՔԻ ՆԿԱՐԱԳՐՈՒԹՅՈՒՆԸ

1. Կառավարման վահանակ
2. Գոլորշու ելքի անցք
3. Աման
4. Վանդակաճաղ
5. Դիտման պատուհան
6. Չանվող բռնակ
7. ՄԻԱՑՆԵԼ/ԱՆՋԱՏԵԼ կոճակ
8. LED Էկրան
9. Ավտոմատ ծրագրի ցուցիչներ
10. Սինխրոնացված ավարտի կոճակ
11. LED Էկրան
12. Սկսել/Դադարեցնել կոճակ
13. Սինխրոնացված խոհարարության կոճակ
14. Մեծ ամանի ընտրության կոճակ
15. Մեծ ամանի ներքին լուսավորության կոճակ
16. Չետաձգված մեկնարկի կոճակ
17. Նվազեցնելու կոճակ
18. Ժամանակի և ջերմաստիճանի կարգավորման կոճակ
19. Մեծացման կոճակ
20. Ավտոմատ ծրագրի ընտրության կոճակ
21. Փոքր ամանի ներքին լուսավորության կոճակ
22. Փոքր ամանի ընտրության կոճակ

3. ԿՈՄՊԼԵԿՏԱՅՆՈՒԹՅՈՒՆ

- Աերոգրիլ - 1 հատ:
- Մեծ աման - 1 հատ:
- Փոքր աման - 1 հատ:
- Մեծ ցանց - 1 հատ:
- Փոքր ցանց - 1 հատ:
- Հանվող բռնակներ - 2 հատ:
- Օգտագործողի ձեռնարկ - 1 հատ:

4. ԱՇԽԱՏԱՆՔԻ ԿԱՐԳԸ

4.1. ԱՇԽԱՏԱՆՔԸ ՍԿՍԵԼՈՒՑ ԱՌԱՋ

1. Սարքը ցածր ջերմաստիճանում տեղափոխելուց կամ պահելուց հետո միացնելուց առաջ անհրաժեշտ է այն պահել սենյակային ջերմաստիճանում առնվազն 2 ժամ:
2. Ձգուշորեն հանեք սարքը, հեռացրեք փաթեթավորման բոլոր նյութերը և պիտակները:
3. Սարքը ներսից և դրսից սրբեք փափուկ, խոնավ շորով և մանրակրկիտ չորացրեք:

ՈՒՇԱԴՐՈՒԹՅՈՒՆ! Մի ընկղմեք սարքի կորպուսը (պատյանը) ջրի մեջ:

4. Վանդակաճաղը և ամանը մաքրեք տաք ջրով, լվացող միջոցներով և ոչ հղկող սպունգով: Մի օգտագործեք հղկող մաքրող միջոցներ, քանի որ դա կարող է վնասել սարքը:

ՆՇՈՒՄ. այս բաղադրիչները կարելի է նաև լվանալ աման լվացող մեքենայի մեջ:

5. Համոզվեք, որ տեսանելի թերություններ չկան:
6. Տեղադրեք բռնակը ամանի մեջ, ինչպես ցույց է տրված նկար 1-ում: Շրխկոցը նշանակում է, որ բռնակը ֆիկսված է ամանին:

ՆՇՈՒՄ. տապակելու համար անհրաժեշտ չէ ամանը յուղով կամ ճարպով լցնել, քանի որ ուտելիքի պատրաստումը տեղի է ունենում տաք օդի ազդեցության տակ:

7. Սարքի սկզբնական օգտագործումը կարող է ուղեկցվել հոտով և ծխով, դա նորմալ է և անվտանգ:
8. Խորհուրդ ենք տալիս տաքացնել օդափոխիչը 10 րոպե 180 °C ջերմաստիճանում:

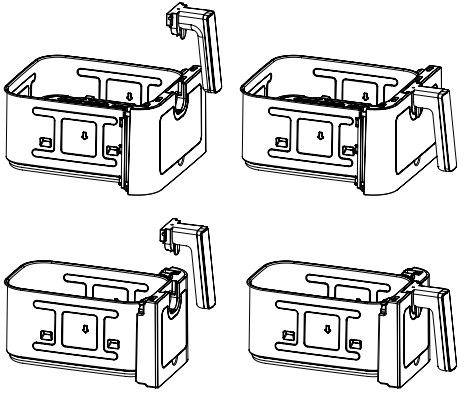

ՆԿԱՐ 1

4.2. ԱՇԽԱՏԱՆՔԻ ՆԱԽԱՊԱՏՐԱՍՏՈՒՄ

1. Տեղադրեք սարքը հարթ հորիզոնական մակերեսի վրա:
2. Տեղադրեք ամանը սարքի մեջ: Եթե ամանը ամբողջությամբ տեղադրված չէ, սարքը չի աշխատի:
3. Նախքան սնունդը ամանի մեջ դնելը աերոգրիլը տաքացրեք 3 րոպե առավելագույն ջերմաստիճանում:

4.3. ՍԱՐՔԻ ՕԳՏԱԳՈՐԾՈՒՄԸ

1. Ձգուշորեն հանեք ամանը օդային տապակիչից՝ բռնելով այն:
2. Տեղադրեք սնունդը ամանի մեջ:

ՆՇՈՒՄ. Մի գերազանցեք MAX մակարդակի նշանը:

3. Վերադարձրեք ամանը օդային տապակիչի մեջ:
4. Եթե անհրաժեշտ է օգտագործել դարակը, տեղադրեք այն ամանի մեջ: Երկրորդ դարակն օգտագործելու համար շրջեք այն և տեղադրեք այն, ինչպես ցույց է տրված նկար 3-ում:
5. Միացրեք սարքը:

ՀԳՈՒՇԱՑՈՒՄ. Սարքը չի աշխատի, եթե ամանը ամուր տեղադրված չէ:

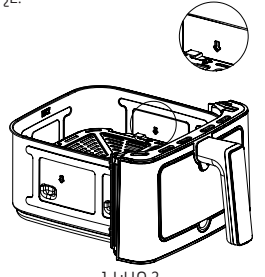

ՆԿԱՐ 2

4.4. ԿԱՌԱՎԱՐՈՒՄ

1. Միացրեք սարքը վարդակից և միացրեք այն՝ սեղմելով սնուցման կոճակը ⏻: Էկրանին կցուցադրվի (HELLO):
2. **Խոհարարություն մեկ ամանի մեջ:** Սեղմեք ① կամ ② ամանն ընտրելու համար: Սկսելու համար սեղմեք «Սկսել/Դադարեցնել» կոճակը ⏯:

3. **Խոհարարություն երկու ամանների մեջ:** Սեղմեք (1) կամ (2)՝ ամանն ընտրելու համար: Սահմանեք ցանկալի ժամանակի և ջերմաստիճանի կարգավորումները, ապա սեղմեք «Սկսել/Դադարեցնել» կոճակը (⏯)՝ խոհարարությունը սկսելու համար: Կրկնեք այս գործընթացը մյուս ամանի համար:
4. **Սինխրոնացված ավարտի ռեժիմ:** Երկու ամանների համար էլ ցանկալի ժամանակի/ջերմաստիճանի կարգավորումները սահմանելուց հետո սեղմեք «Սինխրոնացված ավարտի ռեժիմի» կոճակը (SYNC.): Կարճ պատրաստման ժամանակ ունեցող ամանի համար Էկրանին կցուցադրվի [HOLD]: Ավելի երկար պատրաստման ժամանակ ունեցող ամանի համար կհայտնվի հետհաշվարկ: Երբ երկու ամանների պատրաստման ժամանակները հավասար լինեն, ավելի կարճ պատրաստման ժամանակ ունեցող ամանում խոհարարությունը կսկսվի ավտոմատ կերպով: Խոհարարությունը կավարտվի միաժամանակ երկու ամաններում էլ:
5. **Սինխրոնացված պատրաստման ռեժիմ:** Ծրագիրը ակտիվացնելու երկու եղանակ կա.
- Սեղմեք (SYNC.) և կառավարման վահանակի վրա սահմանեք ցանկալի խոհարարական կարգավորումները, այնուհետև սեղմեք (⏯)՝ ծրագիրը մեկնարկելու համար:
- Սեղմեք ամանի մեջ գտնվող խոհարարական կոճակներից մեկը (1) / (2), այնուհետև սեղմեք Սինխրոն խոհարարության ռեժիմի կոճակը (SYNC.)՝ միաժամանակ խոհարարությունը սկսելու համար:
6. **ԱՎՏՈՄԱՏ ԾՐԱԳՐԵՐ.** Ծրագիրը սահմանելու համար օգտագործեք ծրագրի ավտոմատ ընտրության կոճակը:
7. Խոհարարության սահմանված ժամանակի կեսին Էկրանին կհայտնվի [FLIP] ցուցիչը: Անհրաժեշտության դեպքում հանեք ամանը և խառնեք կամ շրջեք սնունդը՝ հավասարաչափ խոհարարություն ապահովելու համար:
8. Խոհարարությունից հետո հանեք ամանը և դրեք այն ջերմակայուն մակերեսի վրա:
9. Եթե ծրագրի ավարտից հետո սնունդը դեռ պատրաստ չէ, վերադարձրեք ամանը օդային տապակիչի մեջ և սահմանեք ժամանակաչափը ևս մի քանի րոպե նույն ջերմաստիճանում:
10. Փոքր իրերը (օրինակ՝ կարտոֆիլի ֆրի) հանելու համար հանեք ամանը և պարունակությունը տեղափոխեք ամանի կամ ափսեի մեջ: Մեծ կամ փխրուն իրերը հանելու համար օգտագործեք աքցան:
11. Հետաձգված մեկնարկի գործառույթ: Ընտրեք ամաններից մեկը կամ սեղմեք (SYNC.)՝ երկու ամաններում միաժամանակ եփելու համար (համապատասխան ցուցիչը կսկսի թարթել): Ջերմաստիճանը և եփելու ժամանակը սահմանելուց հետո սեղմեք «Հետաձգված մեկնարկ» կոճակը (🕒) (կոճակի ցուցիչը կսկսի թարթել): Էկրանին կցուցադրվի հետաձգման ժամանակի կարգավորումը (նախնական ժամանակը 30 րոպե է, միջակայքը՝ 30 րոպեից մինչև 12 ժամ): Սեղմեք «Սկսել/Դադարեցնել» կոճակը (⏯)՝ ընտրված ժամանակը հաստատելու համար: «Հետաձգված մեկնարկ» գործառույթը ակտիվանում է, և կսկսվի հետհաշվարկը: Գործառույթը չեղարկելու համար կրկին սեղմեք «Հետաձգված մեկնարկ» կոճակը:

5. ԱՎՏՈՄԱՏ ԾՐԱԳՐԵՐԻ ՊԱՐԱՄԵՏՐԵՐ

Ծրագիր	Ինդիկատոր	Ջերմաս-տիճանը, °C	Ժամանակ, րոպե
Կարտոֆիլ		200	30
Ձուկ		180	20
Ծովախե-ցգետին		160	18
Պիցցա		180	15
Հավի թևիկներ		200	23

Կեքս		160	30
Միս		180	20
Բանջա-րեղեն		160	15
Հավ		200	35
Մրգային		60	240

6. ԿԱՐԳԱՎՈՐՈՒՄՆԵՐ

Ստորև բերված աղյուսակը կօգնի ձեզ ընտրել ձեր մթերքների տեսակների հիմնական պարամետրերը:

ՆՇՈՒՄ. Այս կարգավորումները մոտավոր են՝ ժամանակի ճշգրտումներ կարող են անհրաժեշտ լինել՝ կախված պատրաստվող սննդի չափից և ձևից:
Եթե ամանի մեջ տեղադրվում է վանդակաճաղ, ապա պատրաստման ժամանակը պետք է համապատասխանաբար կրճատվի:

Բաղադրությունը	Քաշ (գրամ)	Ժամանակ (րոպե)	Ջերմաստիճանը (°C)	Նորություններ
Բարակ սառեցված կարտոֆիլ ֆրի	250-500	20-30	200	Թափահարել
Հաստ սառեցված կարտոֆիլ ֆրի	250-500	20-30	200	Թափահարել
Սառեցված հավի նագեթներ	150-400	8-15	180	Թափահարել
Սառեցված սթեյք	140-300	15-18	200	-
Հավի թևիկներ	200-400	14-18	200	Շրջել
Հավի կոտլետ	150-300	12-16	160	-
Հավի կրծքամիս	200-500	30-35	180	-
Սթեյք	100-400	25-30	180	-
Խոզի կոտլետ	100-400	13-18	180	-
Բեկոն	100-300	8-10	180	Թափահարել
Կրուասան	150-300	14-18	180	-

7. ՍԱՐՔԻ ԽՆԱՄՔ

- Յուրաքանչյուր օգտագործումից հետո և պահելուց առաջ մաքրեք սարքը:
- Ամանի և վանդակաճաղի վրա կա չկպչող ծածկույթ: Դրանք մաքրելու համար մի օգտագործեք մետաղական առարկաներ կամ հղկող մաքրող միջոցներ, քանի որ դա կարող է վնասել չկպչող ծածկույթը:
- Անջատեք սարքը հոսանքի վարդակից և թույլ տվեք, որ այն ամբողջովին սառչի: Դուք կարող եք ամանը հանել, որպեսզի սարքն ավելի արագ սառչի:
- Սարքի կորպուսի արտաքին մասը սրբեք խոնավ շորով: Եարքի կորպուսը մի ընկղմեք ջրի կամ որևէ այլ հեղուկի մեջ և մի լվացեք հոսող ջրի տակ:
- Ամանն ու վանդակաճառը մաքրեք տաք ջրով, մի փոքր լվացող միջոցներով և ոչ հղկող սպունգով: Ամանն ու

վանդակաճաղը կարելի է լվանալ աման լվացող մեքենայի մեջ:
- Եթե ամանն ու վանդակաճաղը դժվար է մաքրել, ապա ամանը լցրեք տաք ջրով և լվացող միջոցներով: Վանդակաճաղը տեղադրեք ամանի մեջ և թրջեք մոտ 10 րոպե:
- Ջեռուցման տարրը մաքրեք խոնավ շորով կամ խոզանակով՝ սննդի մնացորդները հեռացնելու համար:
- Նախքան պահպանում համոզվեք, որ բոլոր մասերը մաքուր և չոր են:
- Երբեք սարքը մի դրեք տաք կամ խոնավ վիճակում պահելու համար:
- Սարքը պահեք տուփի մեջ կամ մաքուր և չոր տեղում:

8. ԽՆԴԻՐՆԵՐ ԵՎ ԼՈՒԾՈՒՄՆԵՐ

Խնդիրը	Հնարավոր պատճառը	Լուծումը
Սարքը չի աշխատում	Սարքը միացված չէ հոսանքի ցանցին:	Սարքը միացրեք հոսանքի ցանցին:
	Թասը տեղադրված չէ (ճիշտ չի տեղադրված) աէրոգրիլի մեջ:	Ճիշտ տեղադրեք թասը աէրոգրիլի մեջ:
Մթերքները պատրաստ չեն	Մթերքի չափազանց մեծ չափաբաժին:	Բաժանեք ավելի փոքր կտորների:
	Պատրաստման անբավարար ժամանակ:	Ավելացրեք պատրաստման ժամանակը:
	Պատրաստման անբավարար ջերմաստիճան:	Ավելացրեք պատրաստման ջերմաստիճանը:
Էկրանին «EO3» սխալ	Ջերմաստիճանի սենսորին միացումը անջատված է կամ ջերմաստիճանի սենսորը վնասված է:	1. Վերամիացրեք միացման միակցիչը: 2. Փոխարինեք ջերմաստիճանի սենսորը:
Մթերքները անհավասարաչափ են տապակվում	Մթերքի չափազանց մեծ քաշ:	Համոզվեք, որ թասի մեջ մթերքի ծավալը չի գերազանցում դրա ծավալի 4/5-ը: Համոզվեք, որ մթերքները բավականաչափ ազատ են տեղավորված թասի մեջ:
	Մթերքները չեն հալվել:	Մթերքներն ամբողջությամբ հալեցրեք:
	Պատրաստման ընթացքում մթերքները չի խառնվել / շրջվել:	Խորհուրդ է տրվում պարբերաբար խառնել/շրջել մթերքները:
Էկրանին «EO1» սխալ	Սարքի ջերմային պաշտպանությունը միացված է:	1. Ստուգեք ջերմաստիճանի սենսորի տեղադրման հուսալիությունը և արդյունավետությունը: 2. Ստուգեք շարժիչի աշխատանքը:
Էկրանին «EO2» սխալ	Կարճ միացում ջերմաստիճանի սենսորում:	Փոխարինեք ջերմաստիճանի սենսորը:
Սպիտակ ծուխ	Յուղոտ մթերքներ:	Մի փոքր իջեցրեք ջերմաստիճանը: Մի փոքր ծուխ, յուղոտ սնունդ պատրաստելիս, դա նորմալ է:

	Նախորդ օգտագործումից մնացած սառած ճարպ (յուղ):	Համոզվեք, որ թասը մաքուր է նախորդ օգտագործումից հետո:
Կարտոֆիլի ֆրին խրթխրթան չէ:	Կարտոֆիլը բավականաչափ չի չորացել: Կտրտված կարտոֆիլի քառակողմկները չափազանց հաստ են: Օգտագործվող բուսայուղի ցածր որակ:	Համոզվեք, որ կարտոֆիլը բավականաչափ չորացել է և կտրված է ոչ շատ հաստ քառակողմկներով: Փորձեք օգտագործել աէրոգրիլի նախնական տաքացումը:

9. ՏԵԽՆԻԿԱԿԱՆ ԲՆՈՒԹԱԳՐԵՐ

- Անվանական լարումը՝ 220-240 Վ ~50/60 Հց
- Անվանական հզորությունը՝ 3100-3500 Վտ
- Թասի ծավալը՝ 6 լ /4 լ
- Ջերմաստիճանի միջակայքը՝ 40-200 ºC
- Ժամանակի միջակայքը՝ 1-60 րոպե
- Սկզբի ուշացում՝ 0.5-12 ժամ:



ԶԳՈՒՇԱՑԵՔ՝ օգտագործման ընթացքում հասանելի մակերեսների ջերմաստիճանը կարող է բարձր լինել: Մի դիպչեք տաք մակերեսներին:

10. ՇՐՋԱԿԱ ՄԻՋԱՎԱՅՐԻ ՊԱՇՏՊԱՆՈՒԹՅՈՒՆԸ, ՍԱՐՔԻ ՀԱՆՁՆՈՒՄԸ ՎԵՐԱՄՇԱԿՄԱՆ

Սարքի ծառայության ժամկետը լրանալուց հետո այն կարելի է առանձնացնել սովորական կենցաղային թափոններից և հանձնել էլեկտրական սարքերի ընդունման հատուկ կետ վերամշակելու համար:

11. ՍԵՐՏԻՖԻԿԱՑՄԱՆ ՄԱՍԻՆ ՏԵՂԵԿՈՒԹՅՈՒՆ, ԵՐԱՇԽԻՔԱՅԻՆ ՊԱՐՏԱԿԱՆՈՒԹՅՈՒՆՆԵՐ

Այս ապրանքի ծառայության ժամկետը 5 տարի է՝ սկսած այն վերջնական սպառողին վաճառելու ամսաթվից, եթե ապրանքը օգտագործվում է սույն ձեռնարկում նշված ցուցումերին և գործող տեխնիկական չափանիշներին խիստ համապա-տասխան: Ծառայության ժամկետի ավարտից հետո դիմեք ձեր մոտակա սպասարկման կետտրոն՝ սարքի հետագա շահագործման վերաբերյալ առաջարկու-թյուններ ստանալու համար: Ապրանքի արտադրության ամսաթիվը նշվում է սերիայի համարում (2 և 3 նիշերը՝տարի, 4 և 5 նիշերը՝ արտադրության ամիս): Սարքի սպասարկման ժամանակ որևէ հարցի ծագման կամ դրա անսարքության դեպքում դիմեք TM CENTEK-ի լիազորված սպասարկման կետրոն: Կենտրոնի հասցեն կարելի է գտնել **https://centek.ru/servis** կայքում: Աջակցության ծառայությունների հետ կապ հաստատելու միջոցներ՝ հեռ՝ +7 (988) 35-66-380, VK՝ vk.com/centek_krd: Գլխավոր սպասարկման կենտրոն՝ ՍՊԸ «Լարինա-Սերվիս», ք. Կրասնոդար: Հեռ.՝ +7 (861) 991-05-42:

Ապրանքն ունի համապատասխանության սերտիֆիկատ՝ № ЕАЭС RU C-CN.СП28.В.03884/25 ից 03.10.2025 թ.:

12. ԱՐՏԱԴՐՈՂԻ ԵՎ ՆԵՐՄՈՒԾՈՂԻ ՄԱՍԻՆ ՏԵՂԵԿՈՒԹՅՈՒՆ

ներմուծող՝ ՕՕՕ Լարինա-Էլեկտրոնիքս: **Ձայցե՝** Ռուսաստան, 350080, գ. Կրասնոդար, ուլ. Դեմուսա, 14: Հեռ. +7 (861) 2-600-900:

ՀԱՐԳԵԼԻ ՍՊԱՌՈՂ!

Բոլոր սարքերի համար երաշխիքային ժամկետը 12 ամիս է՝ սկսած վերջնական սպառողին վաճառելու ամսաթվից: Տվյալ երաշխիքային կտրոնով արտադրողը հաստատում է այս սարքի սպասունակությունը և պարտավորվում է անվճար հիմունքով վերացնել արտադրողի մեղքով առաջացած բոլոր անսարքությունները:

ԵՐԱՇԽԻՔԱՅԻՆ ՍՊԱՍԱՐԿՄԱՆ ՊԱՅՄԱՆՆԵՐԸ

1. Երաշխիքը գործում է գրանցման հետևյալ պայմանները կատարելու դեպքում՝

• հարկավոր է ճիշտ և պարզ կերպով լրացնել արտադրողի բնօրինակ երաշխիքային կտրոնը՝ նշելով մոդելի անվանումը, սերիայի համարը, վաճառքի ամսաթիվը, ավելացնելով վաճառող ընկերության կնիքը և վաճառող ընկերության ներկայացուցչի ստորագրությունը երաշխիքային կտրոնի վրա, կնիքներ յուրաքանչյուր կտրվող կտրոնի վրա, գնորդի ստորագրությունը:

Արտադրողը իրավասու է մերժել երաշխիքային սպասարկումը վերը նշված փաստաթղթերը չներկայացնելու դեպքում, կամ եթե դրանցում նշված տեղեկությունը թերի, անհասկանալի կամ հակասական է:

2. Երաշխիքը գործում է օգտագործման հետևյալ պայմանները կատարելու դեպքում՝

• պետք է սարքը օգտագործել ձեռնարկում նշված ցուցումներին խիստ համապատասխան,

• հարկավոր է հետևել անվտանգության կանոններին ու պահանջներին:
3. Երաշխիքը չի ներառում սարքի պարբերական սպասարկում, մաքրում, տեղադրում, կարգաբերում սեփականատիրոջ տանը:
4. Երաշխիքը չի տարածվում հետևյալ դեպքերի վրա՝
• մեխանիկական վնասվածքներ,
• սարքի բնականոն մաշում ժամանակի ընթացքում,
• օգտագործման պայմանների չպահպանում կամ սխալ գործողություններ սեփականատիրոջ կողմից,
• սխալ տեղադրում, բեռնափոխադրում,
• բնական աղետներ (կայծակ, հրդեհ, ջրհեղեղ և այլն), ինչպես նաև վաճառողից և արտադրողից չկախված այլ պատճառներ,
• կողմնակի առարկաների, հեղուկների, միջատների ընկնելը սարքի մեջ,
• վերանորոգում կամ կառուցվածքային փոփոխություններ չլիազորված անձանց կողմից,
• սարքի օգտագործումը պրոֆեսիոնալ նպատակներով (ծանրաբեռնվածությունը գերազանցում է կենցաղային օգտագործման մակարդակը), սարքի միացումը էլեկտրամատակարարման հեռահաղորդակցական և կաբելային ցանցերին, որոնք չեն համապատասխանում պետական տեխնիկական չափանիշներին,
• ապրանքի հետևյալ պարագաների փչացում, եթե դրանց փոխարինումը նախատեսված է կառուցվածքով և կապված չէ ապրանքի ապամոնտաժման հետ՝
ա) հեռակառավարման վահանակներ, կուտակիչ մարտկոցներ, էլեկտրասնուցման տարրեր (մարտկոցներ), էլեկտրասնուցման արտաքին բլոկներ և լիցքավորիչներ,
բ) սպառվող նյութեր և պարագաներ (փաթեթ, պատյաններ, գոտիներ, պայուսակներ, ցանցեր, դանակներ, շշեր, ափսեներ, տակդիրներ, վանդակներ, շամփուրներ, փողրակներ, խողովակներ, խոզանակներ, կցորդներ, փոշեհավաք պարկեր, ֆիլտրեր, հոտի կլանիչներ),
• մարտկոցներով աշխատող սարքերի դեպքում՝ աշխատանք ոչ համապատասխան կամ սպառված մարտկոցների հետ,
• կուտակիչ մարտկոցներով աշխատող սարքերի դեպքում՝ կուտակիչ մարտկոցներ լիցքավորելու կանոնների խախտումների պատճառով առաջացած վնասներ:
5. Այս երաշխիքը տրվում է արտադրողի կողմից ի հավելումս սպառողի՝ գործող օրենսդրությամբ սահմանված իրավունքների և որևէ կերպ չի սահմանափակում դրանք:
6. Արտադրողը պատասխանատվություն չի կրում մարդկանց, ընտանի կենդանիներին, սպառողի կամ երրորդ անձանց գույքին ՏՄ «Centek»-ի ապրանքի կողմից ուղղակիորեն կամ անուղղակիորեն հասցված որևէ վնասի համար, եթե դա տեղի է ունեցել ապրանքի օգտագործման և տեղադրման կանոններն ու պայմանները չպահպանելու, սպառողի կամ երրորդ անձանց դիտավորյալ կամ անզգույշ գործողությունների (անգործության), ֆորսմաժորային հանգամանքների արդյունքում:
7. Սպասարկման կետրոնն ապրանքը ընդունում է միայն մաքուր վիճակում (սարքի վրա չպետք է լինեն սննդի մնացորդներ, փոշի և այլ կեղտեր):
Արտադրողը իրավասու է փոխել սարքի դիզայնը և բնութագիրը առանց նախնական ծանուցման:

ENGLISH

Dear Customer,
Thank You for purchasing a CENTEK brand product.
We guarantee flawless function of this item,
provided the guidelines of its operation are observed.

The air roaster is a household appliance and is not intended for industrial use!

This appliance is designed for use in domestic and similar applications, in particular:
- in personnel kitchen zones at stores, offices and industrial facilities;
- at agricultural farms;
- by clients at hotels, motels and other residential facilities;
- in private boarding houses.

PURPOSE OF THE APPLIANCE: for cooking food using hot air streams.

1. SAFETY PRECAUTIONS
To avoid situations dangerous to life and health, as well as premature failure of the device, it is necessary to strictly observe the conditions listed below. Carefully read this manual before putting the device into operation. Save this manual, the cash receipt and the device packaging.
1. Make sure that the supply voltage indicated on the device corresponds to the voltage in the power supply network.
2. Use the appliance only for its intended purpose.
3. Use of the appliance in a manner inconsistent with the instructions may result in injury.

4. Do not place the appliance near heat sources, do not expose it to direct sunlight or moisture (do not immerse it in water or other liquids).
5. Do not use several energy-intensive devices at the same time, as this may cause problems in the electrical network of residential premises.
6. The appliance is not intended for use by persons (including children) with reduced physical, sensory or mental capabilities, or lack of experience and knowledge, unless they are supervised or have been given instruction concerning use of the appliance by a person responsible for their safety. Children should be supervised to ensure that they do not play with the appliance.
7. Make sure that the power cord is kept out of the reach of children.
8. Do not pull the power cord if it is touching sharp edges, pinched by objects, or entangled; do not allow the power cord to come into contact with hot objects.
9. Make sure that the power cord is routed out of the reach of children.
10. Regularly check the appliance and its power cord for damage. Do not operate the appliance if it is damaged. Do not attempt to repair the appliance yourself. Refer all repairs to qualified personnel. If the power cord is damaged, it must be replaced by the manufacturer, its service agent or similarly qualified persons in order to avoid a hazard.
11. Move the device carefully over the surface to avoid scratches.
12. Do not expose the power cord, plug or electrical contacts to moisture. Only original spare parts may be used.
13. Use the device only with the appropriate connector.
14. The device is not designed to operate from an external timer or a separate remote control system.
15. Special conditions for transportation (shipping), sale: none.
16. If you wish to transfer the device for use by another person, please transfer it together with these instructions.
17. Do not place the appliance on an unstable or flammable surface.
18. The surface of the heating element remains hot after use.
19. Careful: accessible surfaces of the appliance can reach high temperature during operation. Do not touch the hot surfaces.
20. Do not place the appliance on or near a hot gas or electric stove or in a hot oven.
21. Use extreme caution when moving appliances containing hot oil or other liquids.
22. Do not place the appliance against a wall or directly next to other appliances. Leave at least 35 cm of free space around the appliance when in use.
23. Do not block the air inlet or outlet when the appliance is in operation.
24. The appliance will not operate if the bowl is not fully inserted.

2. APPLIANCE DESCRIPTION

1. Control panel
2. Steam outlet opening
3. Bowl
4. Grid
5. Inspection window
6. Removable handle
7. ON/OFF button
8. LED display
9. Automatic program indicators
10. Synchronized Finish button
11. LED display
12. Start/Pause button
13. Synchronized Cook button
14. Large bowl selection button
15. Large bowl interior light button
16. Delayed start button
17. Decrease button
18. Time and temperature settings button
19. Increase button
20. Automatic program selection button
21. Small bowl interior light button
22. Small bowl selection button

3. SCOPE OF SUPPLY

- Airfryer - 1 pc.
- Large bowl - 1 pc.
- Small bowl - 1 pc.
- Large grid - 1 pc.
- Small grid - 1 pc.
- Removable handles - 2 pcs.
- User manual - 1 pc.

4. OPERATING PROCEDURE

4.1. BEFORE FIRST USE

1. If the appliance has been transported or stored at low ambient temperatures, keep it at room temperature for at least 2 hours before turning it on.
2. Carefully unpack the appliance, remove all packaging materials and stickers.

3. Wipe the appliance on the inside and outside with a damp soft cloth and let it dry out thoroughly.

ATTENTION! Do not immerse the body of the appliance in water.

4. Clean the grid and the bowl with hot water, some cleaning detergent and a non-abrasive sponge. Do not use abrasive cleaning agents, as this can damage the appliance.

NOTE: these accessories can also be washed in a dishwasher.

5. Make sure there are no visible defects.
6. Insert the handle into the bowl as shown in Figure 1. The handle should engage with a click.

NOTE: it is not necessary to fill the bowl with oil or fat for frying, as the food is cooked by hot air only.

7. The appliance may emit some smell and smoke during initial operation – this is safe and normal.
8. We recommend to heat the air grill up at 180 °C for 10 minutes.

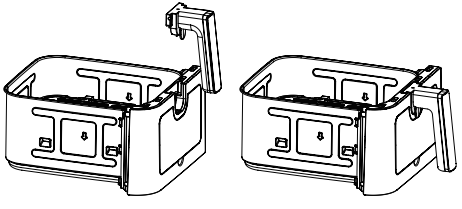

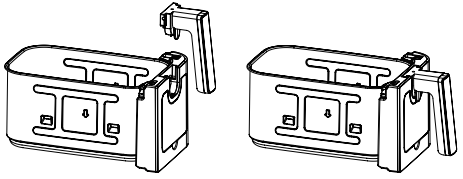

Fig. 1

4.2. PREPARATIONS FOR USE

1. Place the appliance on a smooth horizontal surface.
2. Install the bowl into the appliance. If the bowl is not properly seated the appliance will not operate.
3. Pre-heat the air grill for 3 minutes at maximum temperature before putting the food into the bowl.

4.3. USING THE APPLIANCE

1. Carefully remove the bowl from the airfryer, holding it by the handle.
2. Place the food inside the bowl.

NOTE: Do not exceed the MAX level mark.

3. Reinsert the bowl into the airfryer.
4. If you need to use the rack, insert it into the bowl. To use the second rack, turn it over and insert it as shown in Figure 2.
5. Plug the appliance in.

CAUTION! The appliance will not operate if the bowl is not securely inserted.

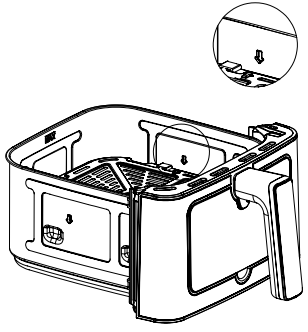

Fig. 2

4.4. CONTROL

1. Plug the appliance into the power outlet and turn it on by pressing the power button ⏻. The display will show [HELLO].
2. **Cooking in one bowl.** Press (1) or (2) to select the bowl. To begin, press the Start/Pause button ⏯.
3. **Cooking in two bowls.** Press (1) or (2) to select the bowl. Set the desired time and temperature settings, and press the Start/Pause button ⏯ to begin cooking. Repeat this process for the other bowl.
4. **Synchronized Finish mode.** After setting the desired time/temperature settings for both bowls, press the Synchronized Finish mode button SYNC. For the bowl with the shorter cooking time, the display will show

[HOLD]. For the bowl with the longer cooking time, a countdown will appear. When the cooking times in both bowls are equal, cooking in the bowl with the shorter cooking time will automatically begin. Cooking will finish simultaneously in both bowls.

5. **Synchronized Cooking mode.** There are two ways to activate the program:
- Press (SYNC.) and set the desired cooking settings on the control panel, then press (▶II) to start the program;
- Press one of the cooking buttons in the bowl (1) / (2), then press the Synchronized Cooking mode button (SYNC.) to start cooking simultaneously.
6. **AUTOMATIC PROGRAMS:** Use the automatic program selection button to set the program.
7. Halfway through the set cooking time, the [FLIP] indicator will appear on the display. If necessary, remove the bowl and stir or turn the food to ensure even cooking.
8. After cooking, remove the bowl and place it on a heat-resistant surface.
9. If the food is not yet ready after the program has finished, return the bowl to the airfryer and set the timer for a few additional minutes at the same temperature.
10. To remove small items (such as French fries), remove the bowl and transfer the contents to a bowl or plate. To remove large or fragile items, use tongs.
11. **Delayed Start function.** Select one of the bowls or press (SYNC.) for simultaneous cooking in both bowls (the corresponding indicator will start flashing). After setting the temperature and cooking time, press the Delay Start button (🕒) (the button indicator will start flashing). The display will show the delay time setting (default time is 30 minutes; range is 30 minutes - 12 hours). Press the Start/Pause button (▶II) to confirm the selected time. The Delay Start function is activated and the countdown will begin. To cancel the function, press the Delay Start button again.

5. PRESET PROGRAM PARAMETERS

Program	Indicator	Temperature, °C	Time, minutes
Potatoes		200	30
Fish		180	20
Shrimps		160	18
Pizza		180	15
Chicken wings		200	23
Muffins		160	30
Meat		180	20
Vegetable		160	15
Chicken		200	35
Fruit		60	240

6. SETTINGS

The following table will help you select the basic settings for your food types.
NOTE: the following settings are provided for reference only - you may have to adjust the time according to the shape and size of the food to be cooked. If the grid is installed inside the bowl the cooking time will have to be reduced accordingly.

Ingredients	Weight (grams)	Time (minutes)	Tempera-ture (°C)	Tips
Thin frozen French fries	250-500	20-30	200	Shuffle
Thick frozen French fries	250-500	20-30	200	Shuffle
Frozen chicken nuggets	150-400	8-15	180	Shuffle
Frozen steak	140-300	15-18	200	-
Chicken wings	200-400	14-18	200	Shuffle
Chicken chop	150-300	12-16	160	-
Chicken breast	200-500	30-35	180	-
Steak	100-400	25-30	180	-
Pork chop	100-400	13-18	180	-
Bacon	100-300	8-10	180	Shuffle
Croissant	150-300	14-18	180	-

7. MAINTENANCE

- Clean the appliance after each use and before storage.
- The bowl and grid have a non-sticking coating. Do not use metallic objects or abrasive cleaning agents for cleaning, as they may damage the non-sticking coating.
- Disconnect the appliance from power supply and allow it to cool down completely. You may remove the bowl to let the appliance cool down quicker.
- Wipe the outer surfaces of the appliance with a damp cloth. Do not immerse the body of the appliance in water or any other liquid or rinse it under a tap.
- Clean the bowl and grid with hot water with a little detergent and a non-abrasive sponge. The bowl and grid can be washed in a dishwasher.
- If the bowl and grid are hard to clean, fill the bowl with hot water and detergent. Place the grid into the bowl and let it soak for approx. 10 minutes.
- Clean the heating element with a damp cloth or a brush to remove food deposits.
- Ensure that all parts are clean and dry before putting the appliance away for storage.
- Never put the appliance away for storage when it is hot or wet.
- Store the appliance in its box in a clean dry place.

8. TROUBLESHOOTING

Problem	Possible Cause	Solution
The appliance will not work	Appliance not connected to power supply.	Connect appliance to power supply.
	Bowl not installed (installed improperly) in the convection oven.	Properly install the bowl in the housing.
French fries are not crispy	The potatoes are not dry enough. Chopped potato strips are too thick. Low quality oil used for frying.	Ensure that the potato is dry enough and not chopped into too thick strips. Try to pre-heat the convection oven before making French fries.
The food is not done	Food pieces too large.	Cut food into smaller pieces.
	Insufficient cooking time.	Increase cooking time.
	Insufficient cooking temperature.	Increase cooking temperature.
White smoke	Food is too fat.	Lower the temperature a little. A little smoke while cooking fat food is normal.
	Thickened fat from previous use.	Ensure that the bowl is clean after previous use.

The food is not done uniformly	Food weight too high.	Ensure that the volume of the food in the bowl does exceed 4/5 of its capacity. Ensure that the food is loosely located in the bowl.
	The food is not defrosted.	Fully defrost the food.
	Food has not been stirred/turned over during cooking.	It is recommended to stir/turn over the food during cooking.
Error "E01" on display	The device's thermal protection has been triggered.	1. Check the reliability and efficiency of the temperature sensor installation. 2. Check the engine operation.
Error "E02" on display	Short circuit in the temperature sensor.	Replace the temperature sensor.
Error "E03" on display	The temperature sensor connection is disconnected or the temperature sensor is damaged.	1. Reconnect the connection connector. 2. Replace the temperature sensor.

9. SPECIFICATIONS

- Nominal voltage: 220-240 V ~50/60 Hz
- Nominal output: 3100-3500 W
- Bowl capacity: 6 l / 4 l
- Temperature range: 40-200 °C
- Time range: 1-60 minutes
- Start delay: 0.5-12 hours



CAREFUL: accessible surfaces of the appliance can reach high temperature during operation. Do not touch the hot surfaces.

10. DISPOSAL

Upon expiry of its service life the appliance can be disposed of separately from ordinary domestic waste. You can turn it over to a specialized electric and electronic appliance disposal and recycling centre.

11. CERTIFICATION DATA, GUARANTEE

The service life of this item is 5 years since the date of sale to the end user, provided the item will be used in strict accordance with the present manual and the applicable technical standards. Upon expiry of the service life please contact the nearest authorized service centre for suggestions as to further operation of the appliance. The manufacturing date of the appliance is integrated into the serial number (digits 2 and 3 - year, digits 4 and 5 - month of manufacture). If any questions related to appliance maintenance should arise, or if the appliance has malfunctions, apply to the CENTEK TM Authorized Service Center. The address of the service center can be found on the website **https://centek.ru/servis.** Service support contacts: Phone: +7 (988) 35-66-380, VK: vk.com/centek_krd. General Service Center: LLC Larina-Servis, Krasnodar, Phone: +7 (861) 991-05-42.

The product has the Certificate of Conformity:
№ EA3C RU C-CN.СП28.В.03884/25 of 03.10.2025.

12. MANUFACTURER AND IMPORTER INFORMATION

Imported to EAEU by: LLC Larina-Electronics. **Address:** Russia, 350080 Krasnodar, ul. Demusa, 14. Phone: +7 (861) 2-600-900.

DEAR VALUED CONSUMER!

The guarantee period for all appliances amounts to 12 months since the date of sale to the end consumer. With this Warranty Card the Manufacturer confirms the proper condition of the appliance and undertakes to repair, free of charge, all defects caused by the Manufacturer's default.

GUARANTEE MAINTENANCE TERMS

1. The guarantee shall be valid if the following documentation conditions are observed:
- The original Warranty Card shall be filled out correctly and clearly, indicating the of appliance model, serial number and sale date, the stamp of the seller company and signature of its representative shall be available, as well as the stamps on each coupon and the buyer's signature in the Warranty Card.

The Manufacturer reserves the right to reject guarantee maintenance if the buyer fails to provide the abovementioned documents or if the information contained therein is incomplete, illegible or ambiguous.

2. The guarantee shall be valid if the following operation conditions are observed:
- the appliance is used in strict accordance with the present manual;
- the safety rules and requirements are observed.

3. The guarantee does not apply to regular maintenance, cleaning, installation and setup of the appliance at the owner's location.

4. The guarantee does not apply in the following cases:
- mechanical damage;

Гарантийный талон / Кепілдік талоны /
Երաշխիքային կտրոն / Warranty certificate №

Внимание! Пожалуйста, потребуйте от продавца полностью заполнить гарантийный талон и отрывные талоны. Талон действителен при наличии всех штампов и отметок.
Назар аударыңыз! Сатушыдан кепілдік талоны мен үзбелі талондарды толық толтыруды талап етіңіз.
Ուշադրություն: Վաճառողից պահանջեք ամբողջու-թյամբ լրացնել երաշխիքային կտրոնները:
Attention! Please ask the seller to fill out the warranty card and tear-off coupons in full. The ticket is valid in the presence of all stamps and marks.

Изделие / Бұйым /
Ապրանք / Product

Модель / Үлгү /
Մոդել / Model

Серийный номер / Serial number /
Սերիայի համար / Сериялық нөмірі

Дата продажи / Сату күні /
Date of sale / Վաճառքի ամսաթիվ

Данные отрывные купоны заполняются представителем фирмы-продавца /
These tear-off coupons are filled in by a representative of the seller /
Сатушы-фирма толтырады / Լրացնում է վաճառող ընկերությունը

ИЗДЕЛИЕ / БҰЙЫМ /
ԱՊՐԱՆՔ / PRODUCT

МОДЕЛЬ / МОДЕЛІ /
ՄՈԴԵԼ / MODEL

СЕРИЙНЫЙ НОМЕР / СЕРИЯЛЫҚ НӨМІРІ / ՍԵՐԻԱ / SERIAL NUMBER

ДАТА ПРОДАЖИ / САТУ КҮНІ / ՎԱՃԱՌՔԻ ԱՄՍԱԹԻՎ / DATE OF SALE

ПРОДАВЕЦ / ФИРМА-САТУШЫ / ՎԱՃԱՌՈՂ ԸՆԿԵՐՈՒԹՅՈՒՆ / VENDOR

М. П.

Фирма-продавец / Фирма-сатушы / Վաճառող ընկերություն / Vendor

Адрес фирмы-продавца / Сатушы фирманың мекенжайы / Վաճառող ընկերության իրավաբանական հասցե / Seller's address

ФИО и телефон покупателя / Сатып алушының Т. А. Ә. және телефоны / Գնորդի անուն-ազգանուն-հայրանուն և հեռախոսահամար / Full name and phone number of the buyer

Данные отрывные купоны заполняются представителем сервисного центра / Осы жыртылмалы купондарды бұйымға жөндеу жүргізетін сервис орталығының өкілі толтырады / Հետևյալ կտրոնները լրացնում է ապրանքը վերանորոգող սպասարկման կենտրոնի ներկայացուցիչը / These tear-off coupons are filled in by a representative of the service center

ВИД РЕМОНТА / ЖӨНДЕУ ТҮРІ / ՎԵՐԱՆՈՐՈԳՄԱՆ ՏԵՍԱԿԸ / TYPE OF REPAIR

ДАТА ПОСТУПЛЕНИЯ / ЖӨНДЕУГЕ ТҮСКЕН КҮНІ / ՎԵՐԱՆՈՐՈԳՄԱՆ ԸՆԴՈՒՆՄԱՆ ԱՄՍԱԹԻՎ / DATE OF RECEIPT

ДАТА ВЫДАЧИ / БЕРІЛГЕН КҮНІ / ՀԱՆՁՆՄԱՆ ԱՄՍԱԹԻՎ / RELEASE DATE

М. П.

- normal wear of the appliance;
- non-observance of operation requirements or erroneous actions on the part of the user;
- improper installation or transportation;
- natural disasters (lightning, fire, flood, etc.), as well as any other causes beyond the Manufacturer's or Seller's control;
- ingress of foreign objects, liquids or insects into the inside of the appliance;
- repairs or modifications to the appliance by unauthorized persons;
- use of the appliance for commercial purposes (loads exceeding normal domestic application), connection of the appliance to utility and telecommunication networks incompliant with national technical standards;
- failure of the following accessories, if replacement of these is allowed by design and does not involve disassembly of the appliance:
a) remote control units, rechargeable batteries, replaceable batteries (power cells), external power supply units and chargers;
b) consumables and accessories (packaging, covers, slings, carry bags, mesh screens, blades, flasks, plates, supports, grilles, spits, hoses, tubes, brushes, nozzles, dust collectors, filters, smell absorbers);
- for battery-powered appliances – operation with inappropriate or depleted batteries;
- for rechargeable battery-powered appliances – any damage caused by improper battery charging and recharging.

5. The present guarantee is provided by the Manufacturer in addition to the consumer rights determined by the applicable legislation and does not limit these rights in any way.

6. The Manufacturer shall not be made liable for possible damage, directly or indirectly inflicted by CENTEK brand products on people, domestic animals, the consumer's or third persons' property if such damage is inflicted as the result of non-observance of appliance installation and operation requirements, deliberate or negligent actions (omission) by the consumer or third persons, as well as of force majeure circumstances.

7. Service centers will only accept appliances in a clean state (there should be no food residues, dust and other contamination on the appliance).

The Manufacturer reserves the right to change the design and specifications of the appliance without prior notice.



Готовьте вместе с нами!

Рецепты на сайте
chef.centek.ru