CENTEK

# CT-3109

АЭРОГРИЛЬ
ԱԷՐՈԳՐԻԼ
AIR FRYER

РУКОВОДСТВО ПОЛЬЗОВАТЕЛЯ
ПАЙДАЛАНУ ЖӨНІНДЕГІ НҰСҚАУЛЫҚ
ՕԳՏԱԳՈՐԾՈՂԻ ՁԵՌՆԱՐԿԸ
INSTRUCTION MANUAL

СЕРИЯ CT



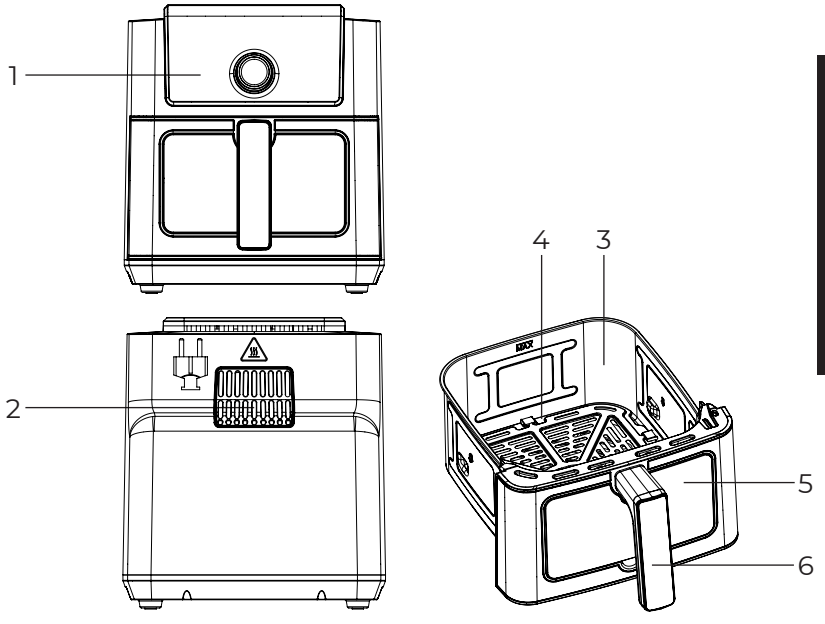
1
2
3
4
5
6
7
8
9
10
11
12
13
180°c
17

## РУССКИЙ

**Уважаемый потребитель!**
**Благодарим Вас за выбор продукции ТМ CENTEK.**
**Мы гарантируем, что наша продукция отвечает всем необходимым требованиям по качеству и безопасности при использовании в соответствии с настоящей инструкцией.**
**Желаем Вам приятного пользования!**

**Аэрогриль является бытовым прибором и не предназначен для использования в промышленных целях!**

Данный прибор предназначен для использования в бытовых и аналогичных условиях, в частности:
- в кухонных зонах для персонала в магазинах, офисах и прочих производственных условиях;
- на сельскохозяйственных фермах;
- клиентами в гостиницах, мотелях и прочей инфраструктуре жилого типа;
- в частных пансионатах.

**НАЗНАЧЕНИЕ ПРИБОРА:** для приготовления пищи с помощью потоков горячего воздуха.

### 1. МЕРЫ БЕЗОПАСНОСТИ

Приобретенный вами прибор соответствует всем официальным стандартам безопасности, применимым к электроприборам в Российской Федерации. Во избежание возникновения ситуаций, опасных для жизни и здоровья, а также преждевременного выхода прибора из строя необходимо строго соблюдать перечисленные ниже условия. Внимательно ознакомьтесь с настоящим руководством перед вводом прибора в эксплуатацию. Сохраните настоящую инструкцию, кассовый чек и упаковку прибора.

1. Убедитесь, что напряжение питания, указанное на приборе, соответствует напряжению в сети электроснабжения.
2. Используйте прибор только по его прямому назначению.
3. Использование прибора не в соответствии с инструкцией может привести к травме.
4. Не располагайте прибор вблизи источников тепла, не подвергайте его воздействию прямых солнечных лучей и влаги (запрещается погружать в воду и иные жидкости).
5. Не используйте одновременно несколько энергоемких приборов, это может привести к неполадкам в электрической сети жилых помещений.
6. Прибор не предназначен для использования лицами (включая детей) с пониженными физическими, сенсорными или умственными способностями или при отсутствии у них жизненного опыта или знаний, если они не находятся под присмотром или не проинструктированы об использовании прибора лицом, ответственным за их безопасность. Дети должны находиться под присмотром для недопущения игры с прибором.
7. Убедитесь, что сетевой шнур проложен в недоступном для детей месте.
8. Не тяните за сетевой шнур, если он касается кромок предметов с острыми краями, сдавлен какими-либо предметами или запутался; не допускайте касания шнура питания горячих предметов.
9. Регулярно проверяйте прибор и его сетевой шнур на наличие повреждений. Эксплуатация неисправного прибора не допускается. Не пытайтесь ремонтировать прибор самостоятельно. Обратитесь к квалифицированным специалистам. При повреждении шнура питания его замену во избежание опасности должен производить изготовитель, сервисная служба или аналогичный квалифицированный персонал.
10. Не допускайте попадания влаги на шнур питания, вилку и электрические контакты.
11. Бережно перемещайте прибор по поверхности, избегая царапин.
12. Допускается использование только оригинальных запасных частей.
13. Использовать прибор только с надлежащим соединителем.
14. Прибор не предназначен для работы от внешнего таймера или отдельной системы дистанционного управления.
15. Особые условия по перевозке (транспортировке), реализации: нет.
16. Если вы желаете передать прибор для использования другому лицу, пожалуйста, передавайте его вместе с настоящей инструкцией.
17. Не размещайте прибор на неустойчивой или воспламеняющейся поверхности.
18. Поверхность нагревательного элемента остается горячей после использования.
19. **БУДЬТЕ ОСТОРОЖНЫ: при работе прибора температура доступных поверхностей может быть высокой. Не дотрагивайтесь до горячих поверхностей.**
20. Не помещайте прибор на горячую газовую или электрическую плиту или рядом с ней, а также в разогретую духовку.
21. При перемещении приборов, содержащих горячее масло или другие жидкости, следует соблюдать особую осторожность.
22. Не устанавливайте прибор у стены или непосредственно рядом с другими приборами. Оставляйте не менее 35 см свободного пространства вокруг прибора при его использовании.
23. Не закрывайте входное и выходное отверстия для воздуха во время работы прибора.
24. Прибор не будет работать, если чаша установлена не до конца.

**2. ОПИСАНИЕ ПРИБОРА**

1. Панель управления
2. Отверстие для выхода пара
3. Чаша
4. Решетка
5. Смотровое окно
6. Съемная ручка
7. Кнопка функции «Отложенный старт»
8. Кнопка внутренней подсветки
9. Регулятор с функцией запуска/паузы
10. Кнопка переключения между настройками времени и температуры
11. Кнопка отмены действия
12. Индикаторы автоматических программ
13. LED-дисплей

**3. КОМПЛЕКТНОСТЬ**

- Аэрогриль - 1 шт.
- Чаша - 1 шт.
- Решетка - 1 шт.
- Съемная ручка - 1 шт.
- Руководство пользователя - 1 шт.

**4. ПОРЯДОК РАБОТЫ**

**4.1. ПЕРЕД НАЧАЛОМ РАБОТЫ**

1. После транспортировки или хранения прибора при низких температурах необходимо оставить его при комнатной температуре не менее чем на 2 часа перед включением.
2. Осторожно распакуйте прибор, удалите все упаковочные материалы и наклейки.
3. Протрите прибор внутри и снаружи мягкой влажной тканью и тщательно просушите.

**ВНИМАНИЕ!** Не погружайте корпус прибора в воду.

4. Очистите решетку и чашу горячей водой, моющим средством и неабразивной губкой. Не используйте абразивные чистящие средства, так как это может повредить прибор.

**ПРИМЕЧАНИЕ:** эти комплектующие также можно мыть в посудомоечной машине.

5. Убедитесь в отсутствии видимых дефектов.
6. Вставьте ручку в чашу, как показано на рисунке 1. Щелчок означает, что ручка зафиксирована на чаше.

**ПРИМЕЧАНИЕ:** нет необходимости наполнять чашу маслом или жиром для жарки, так как приготовление пищи происходит под воздействием горячего воздуха.

7. Первое использование прибора может сопровождаться запахом и дымом – это нормально и безопасно.
8. Рекомендуем прогреть аэрогриль при температуре 180 °C в течение 10 минут.

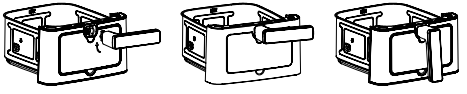

Рис. 1

**4.2. ПОДГОТОВКА К РАБОТЕ**

1. Установите прибор на ровную горизонтальную поверхность.
2. Установите чашу в прибор. Если чаша будет установлена не до конца, прибор не будет работать.
3. Разогрейте аэрогриль в течение 3 минут при максимальной температуре, прежде чем выкладывать продукты в чашу.

**4.3. ИСПОЛЬЗОВАНИЕ ПРИБОРА**

1. Аккуратно вытащите чашу из аэрогриля, держа ее за ручку.
2. Поместите продукты внутрь чаши.

**ПРИМЕЧАНИЕ:** не превышайте уровень отметки MAX.

3. Вставьте чашу обратно в аэрогриль.
4. Если необходимо использовать решетку, вставьте ее в чашу. Для использования решетки вторым уровнем, переверните ее и вставьте, как показано на рис. 2.
5. Подключите прибор к сети.

**ВНИМАНИЕ!** Прибор не будет работать, если чаша вставлена неплотно.

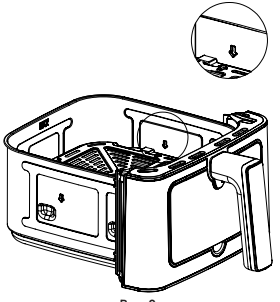

Рис. 2

**4.4. УПРАВЛЕНИЕ**

1. Включение аэрогриля сопровождается миганием дисплея (3 раза с интервалом в 0,5 секунды) и троекратным звуковым сигналом, после чего прибор переходит в режим ожидания. Загорается индикатор кнопки внутренней подсветки.
2. Включите прибор, нажав на регулятор. В процессе приготовления при появлении индикатора [FLIP] и звукового сигнала перемешайте или переверните продукты, чтобы обеспечить равномерное приготовление блюда.
3. Для включения внутренней подсветки нажмите кнопку [☼] (время работы данной функции по умолчанию – 2 мин). Для выключения подсветки повторно нажмите кнопку. Подсветка автоматически включается и выключается при звуковом сигнале о необходимости перевернуть продукты [FLIP].
4. Для активации функции отложенного старта установите время и температуру готовки и нажмите кнопку «Отложенный старт» [🕒]. С помощью регулятора выберите время отсрочки запуска. По истечении заданного времени прибор начнет работу автоматически.

**ПРИМЕЧАНИЕ:** диапазон регулировки времени для отложенного старта – 0,5–12 часов.

5. После включения питания, если чаша не вставлена или вставлена не до конца, на цифровом дисплее будет отображаться [OPEN]. После правильной установки чаши дисплей перейдет в стандартный режим, и прибор будет готов к дальнейшей эксплуатации.
6. Для выключения прибора нажмите на регулятор (длительное нажатие 3 сек.).

**ПРИМЕЧАНИЕ:** при отсутствии действий в течение 5 минут после включения аэрогриль переходит в режим ожидания. Для выхода из режима нажмите на регулятор.

7. Чтобы поставить прибор на паузу, нажмите на регулятор. На дисплее отобразится оставшееся время. Для продолжения приготовления нажмите на кнопку еще раз.
8. **ВЫБОР АВТОМАТИЧЕСКОЙ ПРОГРАММЫ:** выберите нужную программу на дисплее прибора. Соответствующий индикатор начнет мигать, отображая предустановленные время и температуру для выбранной программы. Для старта программы нажмите на регулятор (короткое нажатие).

**5. ПАРАМЕТРЫ АВТОМАТИЧЕСКИХ ПРОГРАММ**

| Программа | Индикатор | Температура, °C | Время, мин. |
|---|---|---|---|
| Картофель |  | 200 | 25 |
| Рыба |  | 165 | 15 |
| Креветки |  | 160 | 12 |
| Пицца |  | 180 | 8 |
| Куриные ножки |  | 185 | 40 |
| Маффины |  | 160 | 30 |
| Мясной стейк |  | 180 | 17 |
| Овощи |  | 150 | 20 |

**6. НАСТРОЙКИ**

Таблица ниже поможет вам выбрать основные настройки для ваших типов продуктов.

**ПРИМЕЧАНИЕ:** данные настройки являются ориентировочными - может потребоваться корректировка времени в зависимости от размера и формы приготавливаемых продуктов.
Если в чашу устанавливается решетка, время приготовления необходимо соответственно сократить.

| Ингредиенты | Вес (грамм) | Время (мин) | Температура (°C) | Советы |
|---|---|---|---|---|
| Тонкий замороженный картофель фри | 250-500 | 20-30 | 200 | Встряхнуть |
| Толстый замороженный картофель фри | 250-500 | 20-30 | 200 | Встряхнуть |
| Замороженные куриные наггетсы | 150-400 | 8-15 | 180 | Встряхнуть |
| Замороженный стейк | 140-300 | 15-18 | 200 | - |
| Куриные крылышки | 200-400 | 14-18 | 200 | Перевернуть |
| Куриная отбивная | 150-300 | 12-16 | 160 | - |
| Куриная грудка | 200-500 | 30-35 | 180 | - |
| Стейк | 100-400 | 25-30 | 180 | - |
| Свиная отбивная | 100-400 | 13-18 | 180 | - |
| Бекон | 100-300 | 8-10 | 180 | Встряхнуть |
| Круассан | 150-300 | 14-18 | 180 | - |

**7. УХОД ЗА ПРИБОРОМ**

- Чистите прибор после каждого использования и перед хранением.
- На чаше и решетке имеется антипригарное покрытие. Не используйте металлические предметы или абразивные чистящие средства для их чистки, так как это может повредить антипригарное покрытие.
- Отключите прибор от сети питания и дайте полностью остыть. Вы можете достать чашу, чтобы прибор быстрее остыл.
- Протрите внешнюю часть корпуса прибора влажной тканью. Не погружайте корпус прибора в воду или любую другую жидкость и не промывайте под проточной водой.
- Очистите чашу и решетку горячей водой с небольшим количеством моющего средства и неабразивной губкой. Чашу и решетку можно мыть в посудомоечной машине.
- Если чаша и решетка трудно очищаемы, наполните чашу горячей водой с моющим средством. Поместите решетку в чашу и замочите примерно на 10 минут.
- Очистите нагревательный элемент влажной тканью или щеткой, чтобы удалить остатки пищи.
- Перед хранением убедитесь, что все детали чистые и сухие.
- Никогда не помещайте прибор на хранение в нагретом или влажном состоянии.
- Храните прибор в коробке или в чистом и сухом месте.

**ВНИМАНИЕ!** Для удобства очистки смотрового окна чаши аэрогриля, его можно вынуть. После очистки окно необходимо установить обратно. Для этого следуйте действиям, показанным на рисунке 3.

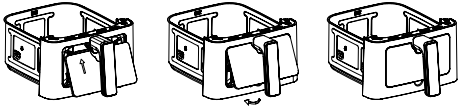

Рис. 3

**8. ПРОБЛЕМЫ И РЕШЕНИЯ**

| Проблема | Возможная причина | Решение |
|---|---|---|
| Прибор не работает | Прибор не включен в сеть. | Включите прибор в сеть. |
| | Чаша не установлена (установлена неправильно) в аэрогриль. | Установите чашу в аэрогриль правильно. |

| | | |
|---|---|---|
| Продукты не готовы | Слишком большой размер продуктов. | Нарежьте на более мелкие кусочки. |
| | Недостаточное время приготовления. | Увеличьте время приготовления. |
| | Недостаточная температура приготовления. | Увеличьте температуру приготовления. |
| Продукты приготовлены неравномерно | Слишком большой вес продуктов. | Убедитесь, что объем продуктов в чаше не превышает 4/5 ее объема. Убедитесь, что продукты достаточно свободно размещены в чаше. |
| | Продукты не разморожены. | Разморозьте продукты полностью. |
| | Продукты не были перемешаны/перевернуты во время приготовления. | Рекомендуется периодически перемешивать/переворачивать продукты. |

| | | |
|---|---|---|
| Белый дым | Жирные продукты. | Немного убавьте температуру. Небольшой дым при приготовлении жирных продуктов это нормально. |
| | Застывший жир с предыдущего использования. | Убедитесь, что чаша чистая после предыдущего использования. |
| Картофель фри не хрустящий | Картофель недостаточно обсох. Брусочки нарезанного картофеля слишком толстые. Низкое качество используемого масла. | Убедитесь, что картофель достаточно обсох и нарезан не слишком толстыми брусочками. Попробуйте использовать предварительный разогрев аэрогриля. |
| На дисплее ошибка «E01» | Сработала термическая защита прибора. | 1. Проверьте надежность и эффективность установки датчика температуры.<br>2. Проверьте работу двигателя. |
| На дисплее ошибка «E02» | Короткое замыкание в температурном датчике. | Замените датчик температуры. |
| На дисплее ошибка «E03» | Отключено соединение датчика температуры или датчик температуры поврежден. | 1. Повторно соедините разъем подключения.<br>2. Замените датчик температуры. |

**9. ТЕХНИЧЕСКИЕ ХАРАКТЕРИСТИКИ**

- Номинальное напряжение: 220-240 В ~50/60 Гц
- Номинальная мощность: 1400-1650 Вт
- Объем чаши: 5 л
- Температурный диапазон: 40-200 ºС
- Временной диапазон: 1-60 мин.
- Отсрочка старта: 0,5-12 ч.



**БУДЬТЕ ОСТОРОЖНЫ:** при работе прибора температура доступных поверхностей может быть высокой. Не дотрагивайтесь до горячих поверхностей.

**10. УТИЛИЗАЦИЯ**

Прибор по окончании срока службы может быть утилизирован отдельно от обычного бытового мусора. Его можно сдать в специальный пункт приема электронных приборов и электроприборов на переработку.

**11. ИНФОРМАЦИЯ О СЕРТИФИКАЦИИ, ГАРАНТИЙНЫЕ ОБЯЗАТЕЛЬСТВА**

Товар сертифицирован в соответствии с законом «О защите прав потребителей». Этот прибор соответствует всем официальным национальным стандартам безопасности, применимым к электроприборам в Российской Федерации. Установленный производителем в порядке п. 2 ст. 5 Федерального закона РФ «О защите прав потребителей» срок службы для данного изделия составляет 5 лет с даты реализации конечному потребителю при условии, что изделие используется в строгом соответствии с настоящей инструкцией по эксплуатации и применимыми техническими стандартами. По окончании срока службы обратитесь в ближайший авторизованный сервисный центр для получения рекомендаций по дальнейшей эксплуатации прибора. Дата производства изделия указана в серийном номере (2 и 3 знаки – год, 4 и 5 знаки – месяц производства). При возникновении вопросов по обслуживанию прибора или в случае его неисправности обратитесь в авторизированный сервисный центр ТМ CENTEK. Адрес центра можно найти на сайте **https://centek.ru/servis**. Способы связи с сервисной поддержкой: тел: +7 (988) 35-66-380 VK: vk.com/centek_krd. Генеральный сервисный центр ООО «Ларина-Сервис», г. Краснодар. Тел.: +7 (861) 991-05-42.

**Продукция имеет сертификат соответствия**:
№ ЕАЭС RU C-CN.СП28.В.03884/25 от 03.10.2025 г.

**ВНИМАНИЕ!** Сертификаты соответствия имеют ограниченный срок действия. Актуальный сертификат соответствия на нашу продукцию вы можете найти на официальном государственном сайте Национальной системы аккредитации России **https://fsa.gov.ru.** Для этого воспользуйтесь поиском в разделе «СЕРТИФИКАТЫ И ДЕКЛАРАЦИИ» **(https://pub.fsa.gov.ru/rss/certificate).**

**ВНИМАНИЕ!** Изготовитель и импортер оставляют за собой право внесения некритических изменений в партию продукции. Это делается в целях улучшения потребительских свойств товара и избежания дефектов. Таким образом, данное руководство пользователя может не вполне соответствовать партии товара. Самую актуальную версию данного руководства пользователя вы можете найти на нашем официальном сайте **https://centek.ru.**

**12. ИНФОРМАЦИЯ О ПРОИЗВОДИТЕЛЕ, ИМПОРТЕРЕ**

**Импортер:** ООО «Ларина-Электроникс». **Адрес:** Россия, 350080, г. Краснодар, ул. Демуса, 14. Тел.: +7 (861) 2-600-900.

**УВАЖАЕМЫЙ ПОТРЕБИТЕЛЬ!**

Срок гарантии на все приборы 12 месяцев с даты реализации конечному потребителю. Данным гарантийным талоном производитель подтверждает исправность данного прибора и берет на себя обязательство по бесплатному устранению всех неисправностей, возникших по вине производителя.

**УСЛОВИЯ ГАРАНТИЙНОГО ОБСЛУЖИВАНИЯ**

1. Гарантия действует при соблюдении следующих условий оформления:
- правильное и четкое заполнение оригинального гарантийного талона изготовителя с указанием наименования модели, ее серийного номера, даты продажи, при наличии печати фирмы-продавца и подписи представителя фирмы-продавца в гарантийном талоне, печатей на каждом отрывном купоне, подписи покупателя.

Производитель оставляет за собой право на отказ в гарантийном обслуживании в случае непредоставления вышеуказанных документов, или если информация в них будет неполной, неразборчивой, противоречивой.

2. Гарантия действует при соблюдении следующих условий эксплуатации:
- использование прибора в строгом соответствии с инструкцией по эксплуатации;
- соблюдение правил и требований безопасности.

3. Гарантия не включает в себя периодическое обслуживание, чистку, установку, настройку прибора на дому у владельца.

4. Случаи, на которые гарантия не распространяется:

механические повреждения;
- естественный износ прибора;
- несоблюдение условий эксплуатации или ошибочные действия владельца;
- неправильная установка, транспортировка;
- стихийные бедствия (молния, пожар, наводнение и др.), а также другие причины, независящие от продавца и изготовителя;
- попадание внутрь прибора посторонних предметов, жидкостей, насекомых;
- ремонт или внесение конструктивных изменений неуполномоченными лицами;
- использование прибора в профессиональных целях (нагрузка превышает уровень бытового применения), подключение прибора к питающим телекоммуникационным и кабельным сетям, не соответствующим Государственным Техническим Стандартам;
- выход из строя перечисленных ниже принадлежностей изделия, если их замена предусмотрена конструкцией и не связана с разборкой изделия:

а) пульты дистанционного управления, аккумуляторные батареи, элементы питания (батарейки), внешние блоки питания и зарядные устройства;

б) расходные материалы и аксессуары (упаковка, чехлы, ремни, сумки, сетки, ножи, колбы, тарелки, подставки, решетки, вертелы, шланги, трубки, щетки, насадки, пылесборники, фильтры, поглотители запаха);
- для приборов, работающих от батареек,– работа с неподходящими или истощенными батарейками;
- для приборов, работающих от аккумуляторов,– любые повреждения, вызванные нарушениями правил зарядки и подзарядки аккумуляторов.

5. Настоящая гарантия предоставляется изготовителем в дополнение к правам потребителя, установленным действующим законодательством, и ни в коей мере не ограничивает их.

6. Производитель не несет ответственности за возможный вред, прямо или косвенно нанесенный продукцией ТМ CENTEK людям, домашним животным, имуществу потребителя и/или иных третьих лиц в случае, если это произошло в результате несоблюдения правил и условий эксплуатации, установки изделия; умышленных и/или неосторожных действий (бездействий) потребителя и/или иных третьих лиц действия обстоятельств непреодолимой силы.

7. При обращении в сервисный центр прием изделия предоставляется только в чистом виде (на приборе не должно быть остатков продуктов питания, пыли и других загрязнений).

**Производитель оставляет за собой право изменять дизайн и характеристики прибора без предварительного уведомления.**

## ҚАЗАҚ

**Құрметті тұтынушы!**
**ТМ CENTEK өнімдерін таңдағаныңыз үшін рахмет.**
**Біз кепілдік береміз мінсіз жұмыс істеуі осы буйымдар**
**сақтай отырып, оны пайдалану ережелері.**

**Аэрогриль-бұл тұрмыстық құрал және өнеркәсіптік мақсаттарда пайдалануға арналмаған!**

Бұл құрылғы тұрмыстық және ұқсас жағдайларда қолдануға арналған, атап айтқанда:
- дүкендерде, кеңселерде және басқа да өндірістік жағдайларда персоналға арналған ас үй аймақтарында;
- ауыл шаруашылығы фермаларында;
- қонақ үйлердегі, мотельдердегі және басқа да тұрғын типті инфрақұрылымдардағы клиенттермен;
- жеке пансионаттарда.

**ҚҰРЫЛҒЫНЫҢ МАҚСАТЫ:** ыстық ауа ағындары арқылы тамақ дайындауға арналған.

**1. ҚАУІПСІЗДІК ШАРАЛАРЫ**

Өмір мен денсаулыққа қауіпті жағдайларды, сондай-ақ құрылғының мерзімінен бұрын істен шығуын болдырмау үшін төменде келтірілген шарттарды қатаң сақтау қажет. Құрылғыны қолданар алдында осы нұсқаулықты мұқият оқып шығыңыз. Осы нұсқауларды, сату түбіртегін және құрылғының қаптамасын сақтаңыз.

1. Құрылғыда көрсетілген қоректендіру кернеуі электр желісіндегі кернеуге сәйкес келетініне көз жеткізіңіз.
2. Құралды тек мақсатына сай пайдаланыңыз.
3. Құралды көрсетілгеннен басқа жолмен пайдалану жарақатқа әкелуі мүмкін.
4. Құрылғыны жылу көздеріне жақын қоймаңыз, оны күн сәулесінің тікелей түсуіне немесе ылғалға ұшыратпаңыз (оны суға немесе басқа сұйықтықтарға батырмаңыз).
5. Бірнеше энергияны көп қажет ететін құрылғыларды бір уақытта пайдаланбаңыз, себебі бұл тұрғын үй-жайлардың электр желісінде ақаулар тудыруы мүмкін.
6. Құрылғы физикалық, сенсорлық немесе ақыл-ой қабілеттері шектеулі немесе тәжірибесі мен білімі жоқ адамдардың (соның ішінде балалар) пайдалануына арналмаған, егер олардың қауіпсіздігіне жауапты тұлғаның қадағалауынсыз немесе құрылғыны пайдалану туралы нұсқау болмаса. Балалардың құрылғымен ойнамауын қадағалау керек.
7. Қуат сымының балалардың қолы жетпейтін жерде сақталуын қадағалаңыз.
8. Қуат сымы өткір заттардың шеттеріне тиіп тұрса, кез келген заттармен қысылып қалса немесе шатасып қалса, оны тартпаңыз; Қуат сымының ыстық заттармен жанасуына жол бермеңіз.
9. Құралды және оның қуат сымын зақымданбағанын үнемі тексеріп тұрыңыз. Ақаулы құрылғының жұмысына рұқсат етілмейді. Құралды өз бетіңізше жөндеуге тырыспаңыз. Білікті мамандарға хабарласыңыз. Қоректендіру сымы зақымдалған болса, қауіпті болдырмау үшін оны өндіруші, оның қызмет көрсету агенті немесе соған ұқсас біліктілігі бар тұлғалар ауыстыруы керек.

10. Қуат сымының, ашаның немесе электр контактілерінің ылғалмен жанасуына жол бермеңіз.
11. Сызықтарды болдырмау үшін құрылғыны бетінің үстінен абайлап жылжытыңыз.
12. Тек түпнұсқа қосалқы бөлшектерді пайдалануға болады.
13. Құралды тек дұрыс қосқышпен пайдаланыңыз.
14. Құрылғы сыртқы таймерден немесе бөлек қашықтан басқару жүйесінен басқаруға арналмаған.
15. Тасымалдау (жөнелту), сатудың ерекше шарттары: жоқ.
16. Құрылғыны пайдалану үшін басқа адамға бергіңіз келсе, оны осы нұсқаулармен бірге беріңіз.
17. Құралды тұрақсыз немесе жанғыш бетке қоймаңыз.
18. Қыздыру элементінің беті пайдаланғаннан кейін ыстық күйінде қалады.
19. Сақ болыңыз: құрылғыны пайдалану кезінде қол жетімді беттердің температурасы жоғары болуы мүмкін. Ыстық беттерге тигізбеңіз.
20. Құралды ыстық газ немесе электр плитасының үстіне немесе жанына немесе алдын ала қыздырылған пешке қоймаңыз.
21. Құрамында ыстық май немесе басқа сұйықтықтары бар құрылғыларды жылжытқанда ерекше сақтық шараларын сақтау қажет.
22. Құралды қабырғаға немесе тікелей басқа құрылғылардың жанына орнатпаңыз. Құрылғыны пайдаланған кезде оның айналасында кемінде 35 см бос орын қалдырыңыз.
23. Құрал жұмыс істеп тұрған кезде ауаның кірісін немесе шығысын жаппаңыз.
24. Тостаған толығымен салынбаған болса, құрылғы жұмыс істемейді.

**2. БҰЙЫМНЫҢ СИПАТТАМАСЫ**

1. Басқару панелі
2. Бу шығатын саңылау
3. Тостаған
4. Тор
5. Қарауға арналған терезе
6. Алынбалы тұтқа
7. Кешіктіріп бастау түймесі
8. Ішкі жарық түймесі
9. Іске қосу/кідірту функциясы бар басқару тұтқасы
10. Уақыт пен температураны орнату түймесі
11. Болдырмау түймесі
12. Автоматты бағдарлама индикаторлары
13. LED дисплей

**3. ЖИЫНТЫҚТАМАСЫ**

- Аэрогриль - 1 дана
- Тостаған - 1 дана
- Тор – 1 дана
- Алынбалы тұтқа - 1 дана
- Пайдаланушы нұсқаулығы - 1 дана

**4. ЖҰМЫС ТӘРТІБІ**

**4.1. ЖҰМЫС БАСТАР АЛДЫНДА**

1. Бұйымды төмен температурада тасымалдағаннан немесе сақтағаннан кейін оны қосар алдында бөлме температурасында кемінде 2 сағат ұстау қажет.
2. Бұйымды абайлап ашып, барлық қаптама материалдарын және жапсырмаларын алып тастаңыз.
3. Бұйымның іші-сыртын жұмсақ, дымқыл шүберекпен сүртіп, әбден құрғатыңыз.

**НАЗАР АУДАРЫҢЫЗ!** Бұйым корпусын суға батырмаңыз.

4. Тор мен тостағанды ыстық сумен, жуғыш затпен және жұмсақ ысқышпен тазалаңыз. Қатты қырнайтын тазалағыш құралдарды пайдаланбаңыз, өйткені олар бұйымды бүлдіруі мүмкін.

**ЕСКЕРТЕ:** бұл жиынтық бөліктерін ыдыс жуатын машинада жууға да болады.

5. Көзге көрініп тұрған ақаулары болмауы тиіс.
6. 1-суретте көрсетілгендей етіп тұтқаны тостағанға кигізіңіз. Сырт еткен дыбыс тұтқаның тостағанға киілгенін білдіреді.

**ЕСКЕРТПЕ:** тостағанда тамақ пісіру үшін оған май құюдың қажеті жоқ, бұл бұйымда тамақ ыстық ауада піседі.

7. Бұйымды алғаш қолданғанда иіс пен түтін шығуы мүмкін, бұл қалыпты жайт және қауіпсіз болып саналады.
8. Аэрогрильді 10 минут бойы 180 °C температурамен қыздыруды ұсынамыз.



1-сурет

**4.2. ЖҰМЫСҚА ДАЙЫНДАУ**

1. Бұйымды тегіс жерге көлденеңінен қойыңыз.
2. Тостағанды бұйымға салыңыз. Егер тостаған дұрыс орнатылмаса, бұйым жұмыс істемейді.

3. Тамақты тостағанға салмас бұрын, аэрогрильді максималды температурамен 3 минут қыздырып алыңыз.

**4.3. БҮЙЫМДЫ ПАЙДАЛАНУ**

1. Ыдысты тұтқасынан ұстап, аэрогрильден абайлап алыңыз.
2. Тағамды ыдыстың ішіне салыңыз.

**ЕСКЕРТПЕ:** MAX деңгей белгісінен асырмаңыз.

3. Ыдысты аэрогрильге қайта салыңыз.
4. Егер сізге сөрені пайдалану қажет болса, оны ыдысқа салыңыз. Екінші сөрені пайдалану үшін оны аударып, 2-суретте көрсетілгендей салыңыз.
5. Құрылғыны қосыңыз.

**НАЗАР АУДАРЫҢЫЗ!** Ыдыс мықтап салынбаса, құрылғы жұмыс істемейді.

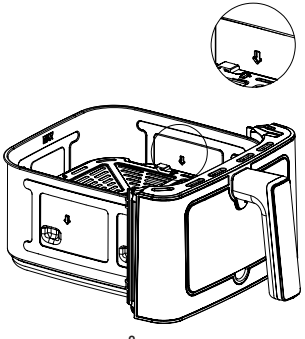

2-сурет

**4.4. БАСҚАРУ**

1. Ауа қуырғыш қосылған кезде, дисплей 0,5 секундтық аралықпен үш рет жыпылықтайды және құрылғы үш рет дыбыс шығарады. Ішкі жарық түймесінің индикаторы жанады.
2. Басқару тұтқасын басу арқылы құрылғыны қосыңыз. Пісіру кезінде [FLIP] индикаторы пайда болғанда және дыбыс шығарылғанда, тағамның біркелкі пісуін қамтамасыз ету үшін оны араластырыңыз немесе аударыңыз.
3. Ішкі жарықты қосу үшін [☼] түймесін басыңыз (бұл функцияның әдепкі уақыты 2 минут). Шамды өшіру үшін түймені қайтадан басыңыз. [FLIP] дыбыс шығарған кезде шам автоматты түрде қосылады және сөнеді, бұл тағамды аудару қажеттілігін көрсетеді.
4. Кешіктіріп бастау функциясын іске қосу үшін пісіру уақыты мен температурасын орнатып, «Кешіктіріп бастау» түймесін [🕒] басыңыз. Басқару тұтқасын пайдаланып, кешіктіріп бастау уақытын таңдаңыз. Орнатылған уақыт өткеннен кейін құрылғы автоматты түрде іске қосылады.

**ЕСКЕРТУ:** Кешіктіріп бастау уақытын 0,5-тен 12 сағатқа дейін реттеуге болады.

5. Қуатты қосқаннан кейін, егер ыдыс салынбаған немесе толық салынбаған болса, сандық дисплейде [OPEN] жазуы пайда болады. Ыдыс дұрыс салынғаннан кейін, дисплей стандартты режимге оралады және құрылғы одан әрі пайдалануға дайын болады.
6. Құралды өшіру үшін басқару тұтқасын басыңыз (3 секунд бойы ұзақ басыңыз).

**ЕСКЕРТПЕ:** Қосылғаннан кейін 5 минут ішінде ешқандай әрекет жасалмаса, аэрогриль күту режиміне өтеді. Күту режимінен шығу үшін басқару тұтқасын басыңыз.

7. Құралды кідірту үшін басқару тұтқасын басыңыз. Дисплейде қалған пісіру уақыты көрсетіледі. Пісіруді жалғастыру үшін түймені қайтадан басыңыз.
8. **АВТОМАТТЫ БАҒДАРЛАМАНЫ ТАҢДАУ:** Құрылғы дисплейінде қажетті бағдарламаны таңдаңыз. Тиісті индикатор жыпылықтайды, таңдалған бағдарлама үшін алдын ала орнатылған уақыт пен температура көрсетіледі. Бағдарламаны іске қосу үшін басқару тұтқасын басыңыз (қысқа басу).

**5. АВТОМАТТЫ БАҒДАРЛАМАЛАРДЫҢ ПАРАМЕТРЛЕРІ**

| Бағдарлама | Индикатор | Температура, °C | Уақыт, мин. |
|---|---|---|---|
| Картоп |  | 200 | 25 |
| Балық |  | 165 | 15 |
| Асшаян |  | 160 | 12 |

| | | | |
|---|---|---|---|
| Пицца |  | 180 | 8 |
| Тауық сирағы |  | 185 | 40 |
| Маффин |  | 160 | 30 |
| Ет |  | 180 | 17 |
| Көкөністер |  | 150 | 20 |

**6. МӘНДЕРДІ РЕТТЕУ**

Төмендегі кесте қолыңыздағы өнім түрлеріне қарай негізгі мәндерді таңдауға көмектеседі.

**ЕСКЕРТПЕ:** бұл мәндер шамамен беріледі - дайындалатын тағамның мөлшері мен пішініне қарай уақытты түзетіп отыру қажет болуы мүмкін. Егер тор тостағанға орнатылатын болса, тамақ пісіру уақытын сайкесінше қысқарту керек.

| Ингредиенттер | Салмағы (грамм) | Уақыт (мин) | Температура (°C) | Кеңестер |
|---|---|---|---|---|
| Қатырылған жұқа фри картоп | 250-500 | 20-30 | 200 | Шайқау |
| Қатырылған қалың фри картоп | 250-500 | 20-30 | 200 | Шайқау |
| Мұздатылған тауық наггетстері | 150-400 | 8-15 | 180 | Шайқау |
| Мұздатылған стейк | 140-300 | 15-18 | 200 | - |
| Тауық қанаты | 200-400 | 14-18 | 200 | Екінші жағына аудару |
| Жаншылған тауық еті | 150-300 | 12-16 | 160 | - |
| Тауықтың төс еті | 200-500 | 30-35 | 180 | - |
| Стейк | 100-400 | 25-30 | 180 | - |
| Жаншылған шошқа еті | 100-400 | 13-18 | 180 | - |
| Бекон | 100-300 | 8-10 | 180 | Шайқау |
| Круассан | 150-300 | 14-18 | 180 | - |

**7. БҰЙЫМНЫҢ КҮТІМІ**

- Әр пайдаланған сайын және сақтауға қояр алдында бұйымды тазалаңыз.
- Тостаған мен торда тамақ жабыспайтын қабат бар. Оларды тазалаған кезде қатты қырнайтын немесе металл заттарды пайдаланбаңыз, өйткені олар бұйымның тамақ жабыспайтын қабатын бүлдіруі мүмкін.
- Тазалар алдында бұйымды ток көзінен ажыратып, әбден суытыңыз. Бұйым тезірек салқындауы үшін тостағанды шығарып алуға болады.
- Бұйым корпусының сырт жағын дымқыл шүберекпен сүртіңіз. Бұйымның корпусын суға немесе басқа сұйықтықтарға батырмаңыз, ағып тұрған судың астына ұстап жуманыз.
- Тор мен тостағанды ыстық сумен, аздаған мөлшердегі жуғыш затпен және жұмсақ ысқышпен тазалаңыз. Тостаған мен торды ыдыс жуатын машинада жууға болады.
- Егер тостаған мен торды тазалау қиын болса, тостағанға су құйып, жуғыш зат салыңыз. Торды тостағанға шамамен 10 минутқа салып жібітіңіз.
- Тамақ қалдықтарын кетіру үшін қыздырғыш элементті дымқыл шүберекпен немесе щеткамен тазалаңыз.
- Жинап қоймас бұрын барлық тетіктердің таза және құрғақ екеніне көз жеткізіңіз.

- Бұйымды ешқашан қызып тұрған немесе дымқыл күйде жинап тастамаңыз.
- Бұйымды қораптың ішінде немесе таза, құрғақ жерде сақтаңыз.

**НАЗАР АУДАРЫҢЫЗ!** Оңай тазалау үшін ауа қуырғыштың қарау терезесін алып тастауға болады. Тазалағаннан кейін оны қайта орнату керек. Ол үшін 3-суретте көрсетілген қадамдарды орындаңыз.

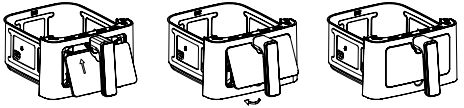

3-сурет

**8. ПРОБЛЕМАЛАР ЖӘНЕ ШЕШІМДЕРІ**

| Проблема | Ықтимал себептері | Шешім |
|---|---|---|
| Аспап жұмыс істемейді | Аспап желіге қосылмаған. | Аспапты желіге қосыңыз. |
| | Тостаған аэрогрильге орнатылмаған (дұрыс орнатылмаған). | Тостағанды аэрогрильге дұрыс орнатыңыз. |
| Дисплейде «E01» қатесі | Құрылғының термиялық қорғанысы іске қосылды. | 1. Температура сенсорын орнатудың сенімділігі мен тиімділігін тексеріңіз. 2. Қозғалтқыштың жұмысын тексеріңіз. |
| Дисплейде «E02» қатесі | Температура сенсорындағы қысқа тұйықталу. | Температура сенсорын ауыстырыңыз. |
| Дисплейде «E03» қатесі | Температура сенсорының қосылымы ажыратылған немесе температура сенсоры зақымдалған. | 1. Қосылым қосқышын қайта қосыңыз. 2. Температура сенсорын ауыстырыңыз. |
| Тағамдар дайын емес | Азық - түлік мөлшері тым көп. | Кішкене бөліктерге кесіңіз. |
| | Пісіру уақыты жеткіліксіз. | Пісіру уақытын көбейтіңіз. |
| | Пісіру температурасы жеткіліксіз. | Пісіру температурасын жоғарылатыңыз. |
| Фри картобы қытырламайды | Картоп жеткілікті дәрежеде кептірілмеген. Кесілген картоптың кесектері тым қалың. Қолданылатын майдың сапасы төмен. | Картоптың жеткілікті дәрежеде құрғақ екеніне және тым қалың емес бөліктерге кесілгеніне көз жеткізіңіз. Аэрогрильді алдын ала қыздыруды қолданып көріңіз. |
| Ақ түтін | Майлы тағамдар | Температураны сәл төмендетіңіз. Майлы тағамдарды дайындаған кезде аз ғана түтін қалыпты. |
| | Алдыңғы қолданудан қатып қалған май. | Алдыңғы қолданғаннан кейін ыдыстың таза екеніне көз жеткізіңіз. |
| Тағамдар біркелкі дайындалмаған | Өнімдердің салмағы тым көп. | Ыдыстағы тағамдардың көлемі оның көлемінің 4/5 аспайтынына көз жеткізіңіз. Тағамдардың ыдысқа жеткілікті түрде еркін орналастырылғанына көз жеткізіңіз. |

| | | |
|---|---|---|
| | Өнімдер жібіген жоқ. | Тамақты толығымен жібітіңіз. |
| | Пісіру кезінде тағамдар араластырылмаған/аударылмаған. | Тағамдарды әлсін-әлсін араластырып/айналдырған жөн. |

**9. ТЕХНИКАЛЫҚ СИПАТТАМАЛАРЫ**

- Номиналды кернеу: 220-240 В ~50/60 Гц
- Номиналды қуат: 1400-1650 Вт
- Тостағанның көлемі: 5 л
- Температуралық ауқым: 40-200 °C
- Уақыт ауқымы: 1-60 мин.
- Басталу кідірісі: 0,5-12 сағат



**САҚ БОЛЫҢЫЗ:** құрылғыны пайдалану кезінде қол жетімді беттердің температурасы жоғары болуы мүмкін. Ыстық беттерге тигізбеңіз.

**10. ҚҰРАЛДЫ КӘДЕГЕ ЖАРАТУ**

Аспап қызмет ету мерзімі аяқталғаннан кейін әдеттегі тұрмыстық қоқыстардан бөлек кәдеге жаратылуы мүмкін. Оны Электрондық аспаптар мен электр құралдарын қайта өңдеуге арнайы қабылдау пунктіне тапсыруға болады.

**11. СЕРТИФИКАТТАУ ТУРАЛЫ АҚПАРАТ, КЕПІЛДІК МІНДЕТТЕМЕЛЕР**

Осы бұйым үшін қызмет ету мерзімі бұйым осы пайдалану жөніндегі нұсқаулыққа және қолданылатын техникалық стандарттарға қатаң сәйкестікте пайдаланылған жағдайда, соңғы тұтынушыға сату күнінен бастап 5 жылды құрайды. Қызмет мерзімі аяқталғаннан кейін аспапты одан әрі пайдалану бойынша ұсыныстар алу үшін жақын мандағы авторланды рылған сервис орталығына хабарласыңыз. Бұйымның шығарылған күні сериялық нөмірде көрсетілген (2 және 3 белгілер – жылы, 4 және 5 белгілер – өндіріс айы). Аспапқа қызмет көрсету бойынша мәселелер туындағанда немесе аспап бұзылса, CENTEK сауда маркасының авторландырылған сервис орталығымен хабарласыңыз. Орталықтың мекенжайын **https://centek.ru/servis** сайтынан табуға болады. Сервистік қолдау көрсету орталығымен байланыс жасау жолдары: тел: +7 (988) 35-66-380, VK: vk.com/centek_krd. «Ларина-Сервис» ЖШҚ бас сервис орталығы, Краснодар қ. Тел.: +7 (861) 991-05-42.

**Өнімнің сәйкестік сертификаты бар:**

№ ЕАЭС RU C-CN.СП28.В.03884/25 - 03.10.2025 ж. бастап.

**12. ДАЙЫНДАУШЫ ЖӘНЕ ИМПОРТТАУШЫ**

**Импорттаушы:** ООО «Ларина-Электроникс». **Мекенжайы:** Ресей, 350080, г. Краснодар, ул. Демуса, 14. Тел.: +7 (861) 2-600-900.

**ҚҰРМЕТТІ ТҰТЫНУШЫ!**

Барлық аспаптарға кепілдік мерзімі соңғы тұтынушыға сату күнінен бастап 12 ай. Осы кепілдік талонымен өндіруші осы құралдың жарамдылығын растайды және өндірушінің кінәсінен туындаған барлық ақауларды тегін жою бойынша міндеттемені өзіне алады.

**КЕПІЛДІК ҚЫЗМЕТ КӨРСЕТУ ШАРТТАРЫ:**

1. Кепілдік келесі ресімдеу шарттары сақталған жағдайда жарамды:
- үлгінің атауы, оның сериялық нөмірі, сату күні көрсетілген дайындаушының түпнұсқалық кепілдік талонын дұрыс және нақты толтыру, сатушы фирманың мөрі және кепілдік талондағы сатушы фирмасының өкілінің қолы, әрбір жыртылмалы купондағы мөрлер, сатып алушының қолы болған жағдайда.

Жоғарыда көрсетілген құжаттар ұсынылмаған жағдайда немесе олардағы ақпарат Толық емес, анық емес, қарама-қайшы болса, өндіруші кепілдік қызмет көрсетуден бас тарту құқығын өзіне қалдырады.

2. Кепілдік келесі пайдалану шарттары сақталған кезде жарамды:
- пайдалану нұсқаулығына қатаң сәйкес құралды пайдалану;
- қауіпсіздік ережелері мен талаптарын сақтау.

3. Кепілдік иесінің үйінде мерзімді қызмет көрсетуді, тазалауды, орнатуды, құралды баптауды қамтымайды.

4. Кепілдік қолданылмайтын жағдайлар:
- механикалық зақым;
- құрылғының табиғи тозуы;
- пайдалану шарттарын сақтамау немесе иесінің қате әрекеттері;
- дұрыс орнату, тасымалдау;
- табиғи апаттар (найзағай, өрт, су тасқыны және т. б.), сондай-ақ сатушы мен дайындаушыға тәуелсіз басқа да себептер;
- аспаптың ішіне бөгде заттардың, сұйықтықтардың, жәндіктердің түсуі;
- өкілетті емес тұлғалардың конструктивтік ауыстыруларын жөндеуі немесе енгізуі;
- аспапты кәсіби мақсатта пайдалану (жүктеме тұрмыстық қолдану деңгейінен асып түседі), аспапты мемлекеттік техникалық стандарттарға сәйкес келмейтін қоректендіруші телекоммуникациялық және кабельдік желілерге қосу;
- бұйымның төменде санамаланған керек-жарақтарының істен шығуы, егер оларды ауыстыру конструкциямен көзделсе және бұйымды бөлшектеумен байланысты болмаса:

а) қашықтан басқару пульттері, аккумуляторлық батареялар, қуат беру элементтері (батареялар), сыртқы қуат беру блоктары және зарядтау құрылғылары;

б) шығыс материалдары мен аксессуарлары (буып-түю, қаптар, белдіктер, сөмкелер, торлар, пышақтар, колбалар, тәрелкелер, тұғырлар, торлар, вертелалар, шлангілер, түтіктер, щеткалар, саптамалар, шаң жинағыштар, сүзгілер, иіс сіңіргіштер);

- батареялардан жұмыс істейтін аспаптар үшін-жарамсыз немесе сарқылған батареялармен жұмыс істеу;
- аккумуляторлардан жұмыс істейтін аспаптар үшін-аккумуляторларды зарядтау және зарядтау ережелерін бұзудан туындаған кез келген зақымданулар.

5. Осы кепілдікті өндіруші қолданыстағы заңнамада белгіленген тұтынушының құқықтарына қосымша береді және оларды ешбір дәрежеде шектемейді.

6. Өндіруші, егер бұл бұйымды пайдалану, орнату ережелері мен шарттарын сақтамау нәтижесінде болған жағдайда, адамдарға, Үй жануарларына, тұтынушының және/немесе өзге үшінші тұлғалардың мүлкіне тікелей немесе жанама келтірілген зиян үшін; тұтынушының және/немесе өзге үшінші тұлғалардың еңсерілмейтін күш жағдайларының қасақана және/немесе абайсызда әрекеттері (әрекетсіздігі) үшін жауапты болмайды.

7. Сервистік орталыққа жүгінген кезде бұйымды қабылдау тек таза күйінде ұсынылады (аспапта азық-түлік, шаң және басқа да ластанулар болмауы тиіс).

**Өндіруші алдын ала ескертусіз аспаптың дизайны мен сипаттамаларын өзгертуге құқылы.**

# ՀԱՅԵՐԵՆ

**Հարգելի սպառող,**
**Ընորհակալություն ընտրության TM CENTEK արտադրանք. Մենք երաշխավորում ենք, որ այն աշխատում է,**
**եթե դուք պատշաճ կերպով պահպանում եք Օգտագործման կանոնները:**

**Աերոգրիլը կենցաղային տեխնիկա է և նախատեսված չէ արդյունաբերական նպատակով օգտագործման համար:**

Այս սարքը նախատեսված է կենցաղային և նմանատիպ պայմաններում օգտագործելու համար, մասնավորապես՝

- խանութներում, գրասենյակներում և այլ արդյունաբերական միջավայրերում աշխատողների համար նախատեսված խոհանոցային տարածքներում,
- գյուղատնտեսական ֆերմաներում,
- հյուրանոցներում, մոթելներում և այլ բնակելի ենթակառուցվածքներում,
- մասնավոր պանսիոնատներում:

**ՍԱՐՔԻ ՆՊԱՏԱԿԸ՝** տաք օդի հոսքերի միջոցով սնունդ պատրաստելու համար:

**1. ԱՆՎՏԱՆԳՈՒԹՅԱՆ ԱՊԱՀՈՎՄԱՆ ՄԻՋՈՑՆԵՐ**

Կյանքի և առողջության համար վտանգավոր իրավիճակներից, ինչպես նաև սարքի վաղաժամ խափանումից խուսափելու համար անհրաժեշտ է խստորեն պահպանել ստորև թվարկված պայմանները: Խնդրում ենք սարքը օգտագործելուց առաջ ուշադիր կարդալ այս ձեռնարկը: Խնդրում ենք պահպանել այս հրահանգները, վաճառքի կտրոնը և սարքի փաթեթավորումը:

1. Համոզվեք, որ սարքի վրա նշված մատակարարման լարումը համապատասխանում է Էլեկտրամատակարարման ցանցի լարմանը:
2. Օգտագործեք սարքը միայն իր նպատակային նպատակի համար:
3. Սարքը նշվածից տարբերվող ձևով օգտագործելը կարող է վնասվածքի պատճառ դառնալ:
4. Մի՛ տեղադրեք սարքը ջերմության աղբյուրների մոտ, մի՛ ենթարկեք այն արևի ուղիղ ճառագայթների կամ խոնավության (մի՛ ընկղմեք այն ջրի կամ այլ հեղուկների մեջ):
5. Միաժամանակ մի օգտագործեք մի քանի Էներգասպառող սարքեր, քանի որ դա կարող է խնդիրներ առաջացնել բնակելի տարածքների Էլեկտրական ցանցում:
6. Սարքը նախատեսված չէ ֆիզիկական, զգայական կամ մտավոր կարողությունների սահմանափակմամբ, կամ փորձի և գիտելիքների պակաս ունեցող անձանց (ներառյալ երեխաների) կողմից օգտագործման համար, եթե նրանք չեն գտնվում սարքի օգտագործման վերաբերյալ հսկողության տակ կամ հրահանգների տակ նրանց անվտանգության համար պատասխանատու անձի կողմից: Երեխաները պետք է հսկվեն՝ համոզվելու համար, որ նրանք չեն խաղում սարքի հետ:
7. Համոզվեք, որ հոսանքի լարը պահվում է երեխաների հասանելիությունից դուրս:
8. Մի քաշեք հոսանքի լարը, եթե այն դիպչում է սուր առարկաների եզրերին, սեղմված է որևէ առարկայով կամ խճճված է: Թույլ մի տվեք, որ հոսանքի լարը շփվի տաք առարկաների հետ:
9. Պարբերաբար ստուգեք սարքը և դրա սնուցման լարը վնասվելու համար: Անսարք սարքի շահագործումը թույլատրված չէ: Մի փորձեք ինքներդ վերանորոգել սարքը: Կապվեք որակավորված մասնագետների հետ:

Եթե սնուցման լարը վնասված է, այն պետք է փոխարինվի արտադրողի, նրա սպասարկման գործակալի կամ նմանատիպ որակավորում ունեցող անձանց կողմից՝ վտանգից խուսափելու համար:

10. Թույլ մի տվեք, որ սնուցման լարը, խրոցը կամ էլեկտրական կոնտակտները շփվեն խոնավության հետ:
11. Զգուշորեն տեղափոխեք սարքը մակերեսի վրայով՝ քերծվածքներից խուսափելու համար:
12. Կարող են օգտագործվել միայն բնօրինակ պահեստամասեր:
13. Սարքը օգտագործեք միայն համապատասխան միակցիչով:
14. Սարքը նախատեսված չէ արտաքին ժամանակաչափից կամ առանձին հեռակառավարման համակարգից աշխատելու համար:
15. Փոխադրման (բեռնափոխադրման) հատուկ պայմաններ, վճառք՝ չկան:
16. Եթե ցանկանում եք սարքը փոխանցել մեկ այլ անձի օգտագործման համար, խնդրում ենք այն փոխանցել այս հրահանգների հետ միասին:
17. Մի՛ տեղադրեք սարքը անկայուն կամ դյուրավառ մակերեսի վրա:
18. Ջեռուցման տարրի մակերեսը օգտագործելուց հետո մնում է տաք:
19. Զգուշացեք՝ օգտագործման ընթացքում հասանելի մակերեսների ջերմաստիճանը կարող է բարձր լինել: Մի դիպչեք տաք մակերեսներին:
20. Մի՛ տեղադրեք սարքը տաք գազօջախի կամ էլեկտրական վառարանի վրա կամ մոտ, կամ նախապես տաքացրած ջեռոցում:
21. Տաք յուղ կամ այլ հեղուկներ պարունակող սարքեր տեղափոխելիս պետք է հատուկ զգուշություն ցուցաբերել:
22. Մի տեղադրեք սարքը պատի մոտ կամ անմիջապես այլ սարքերի կողքին: Սարքի օգտագործման ժամանակ թողեք առնվազն 35 սմ ազատ տարածք դրա շուրջը:
23. Սարքի աշխատանքի ընթացքում մի՛ փակեք օդային մուտքը կամ ելքը:
24. Սարքը չի աշխատի, եթե ամանը լիովին տեղադրված չէ:

**2. ՍԱՐՔԻ ՆԿԱՐԱԳՐՈՒԹՅՈՒՆԸ**

1. Կառավարման վահանակ
2. Գոլորշու ելքի անցք
3. Աման
4. Վանդակաճաղ
5. Դիտման պատուհան
6. Հանվող բռնակ
7. Հետահգված մեկնարկի կոճակ
8. Ներքին լույսի կոճակ
9. Կառավարման կոճակ մեկնարկի/դադարի ֆունկցիայով
10. Ժամանակի և ջերմաստիճանի կարգավորման կոճակ
11. Ձեղարկման կոճակ
12. Ավտոմատ ծրագրի ցուցիչներ
13. LED էկրան

**3. ԿՈՄՊԼԵԿՏԱՅՆՈՒԹՅՈՒՆ**

- Աերոգրիլ - 1 հատ
- Աման - 1 հատ
- Վանդակաճաղ - 1 հատ
- Հանվող բռնակ - 1 հատ
- Օգտագործողի ձեռնարկ - 1 հատ

**4. ԱՇԽԱՏԱՆՔԻ ԿԱՐԳԸ**

**4.1. ԱՇԽԱՏԱՆՔԸ ՍԿՍԵԼՈՒԻՑ ԱՌԱՋ**

1. Սարքը ցածր ջերմաստիճանում տեղափոխելուց կամ պահելուց հետո միացնելուց առաջ անհրաժեշտ է այն պահել սենյակային ջերմաստիճանում առնվազն 2 ժամ:
2. Զգուշորեն հանեք սարքը, հեռացրեք փաթեթավորման բոլոր նյութերը և պիտակները:
3. Սարքը ներսից և դրսից սրբեք փափուկ, խոնավ շորով և մանրակրկիտ չորացրեք:

**ՈՒՇԱԴՐՈՒԹՅՈՒՆ!** Մի ընկղմեք սարքի կորպուսը (պատյանը) ջրի մեջ:

4. Վանդակաճաղը և ամանը մաքրեք տաք ջրով, լվացող միջոցներով և ոչ հղկող սպունգով: Մի օգտագործեք հղկող մաքրող միջոցներ, քանի որ դա կարող է վնասել սարքը:

**ՆՇՈՒՄ.** այս բաղադրիչները կարելի է նաև լվանալ ամանի լվացող մեքենայի մեջ:

5. Համոզվեք, որ տեսանելի թերություններ չկան:
6. Տեղադրեք բռնակը ամանի մեջ, ինչպես ցույց է տրված նկար 1-ում: Շրխկոցը նշանակում է, որ բռնակը ֆիկսված է ամանին:

**ՆՇՈՒՄ.** տապակելու համար անհրաժեշտ չէ ամանը յուղով կամ ճարպով լցնել, քանի որ ուտելիքի պատրաստումը տեղի է ունենում տաք օդի ազդեցության տակ:

7. Սարքի սկզբնական օգտագործումը կարող է ուղեկցվել հոտով և ծխով, դա նորմալ է և անվտանգ:
8. Խորհուրդ ենք տալիս տաքացնել օդափոխիչը 10 րոպե 180 °C ջերմաստիճանում:

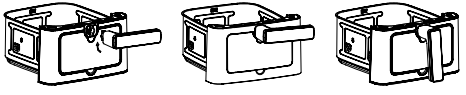

ՆԿԱՐ 1

**4.2. ԱՇԽԱՏԱՆՔԻ ՆԱԽԱՊԱՏՐԱՍՏՈՒՄ**

1. Տեղադրեք սարքը հարթ հորիզոնական մակերեսի վրա:
2. Տեղադրեք ամանը սարքի մեջ: Եթե ամանը ամբողջությամբ տեղադրված չէ, սարքը չի աշխատի:
3. Նախքան սնունդը ամանի մեջ դնելը աերոգրիլը տաքացրեք 3 րոպե առավելագույն ջերմաստիճանում:

**4.3. ՍԱՐՔԻ ՕԳՏԱԳՈՐԾՈՒՄԸ**

1. Ձգուշորեն հանեք ամանը օդային տապակիչից՝ բռնելով այն:
2. Տեղադրեք սնունդը ամանի մեջ:

**ՆՇՈՒՄ.** Մի գերազանցեք MAX մակարդակի նշանը:

3. Վերադարձրեք ամանը օդային տապակիչի մեջ:
4. Եթե անհրաժեշտ է օգտագործել դարակը, տեղադրեք այն ամանի մեջ: Երկրորդ դարակն օգտագործելու համար շրջեք այն և տեղադրեք այն, ինչպես ցույց է տրված նկար 3-ում:
5. Միացրեք սարքը:

**ՁԳՈՒՇԱՑՈՒՄ.** Սարքը չի աշխատի, եթե ամանը ամուր տեղադրված չէ:

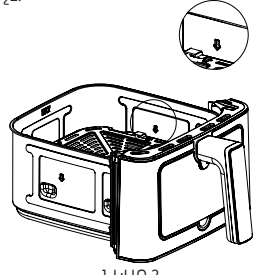

ՆԿԱՐ 2

**4.4. ԿԱՌԱՎԱՐՈՒՄ**

1. Երբ օդային տապակիչը միացված է, Էկրանը կթարթի երեք անգամ՝ 0.5 վայրկյան ընդմիջումներով, և սարքը կինչեցնի երեք ազդանշան: Ներքին լույսի կոճակի ցուցիչը կվառվի:
2. Միացրեք սարքը՝ սեղմելով կառավարման կոճակը: Պատրաստման ընթացքում, երբ հայտնվի [FLIP] ցուցիչը և հնչի ազդանշանը, խառնեք կամ շրջեք սնունդը՝ հավասարաչափ պատրաստելու համար:
3. Ներքին լույսը միացնելու համար սեղմեք [☼] կոճակը (այս գործառույթի համար լռելյայն ժամանակը 2 րոպե է): Լույսը անջատելու համար կրկին սեղմեք կոճակը: Լույսը ավտոմատ կերպով միանում և անջատվում է, երբ հնչում է [OPEN] ազդանշանը, որը ցույց է տալիս սնունդը շրջելու անհրաժեշտությունը:
4. Հետաձգված մեկնարկի գործառույթը միացնելու համար սահմանեք պատրաստման ժամանակը և ջերմաստիճանը և սեղմեք «Հետաձգված մեկնարկ» կոճակը [🕑]: Կառավարման կոճակը օգտագործեք՝ հետաձգված մեկնարկի ժամանակը ընտրելու համար: Սահմանված ժամանակը լրանալուց հետո սարքը ավտոմատ կերպով կմեկնարկի:

**ՆՇՈՒՄ.** Հետաձգված մեկնարկի ժամանակը կարող է կարգավորվել 0.5-ից մինչև 12 ժամ:

5. Միացնելուց հետո, եթե ամանը տեղադրված չէ կամ ամբողջությամբ տեղադրված չէ, թվային Էկրանին կցուցադրվի [ԲԱՑՎԱԾ]: Երբ ամանը ճիշտ տեղադրվի, Էկրանը կվերադառնա ստանդարտ ռեժիմի, և սարքը պատրաստ կլինի հետագա օգտագործման համար:
6. Սարքը անջատելու համար սեղմեք կառավարման կոճակը (երկար սեղմեք 3 վայրկյան):

**ՆՇՈՒՄ.** Եթե միացնելուց հետո 5 րոպեի ընթացքում որևէ գործողություն չի ձեռնարկվում, օդային տապակիչը կմտնի սպասման ռեժիմ: Սպասման ռեժիմից դուրս գալու համար սեղմեք կառավարման կոճակը:

7. Սարքը դադարեցնելու համար սեղմեք կառավարման կոճակը: Էկրանը կցուցադրի պատրաստման մնացած ժամանակը: Պատրաստումը շարունակելու համար կրկին սեղմեք կոճակը:
8. Ավտոմատ ծրագրի ընտրություն. Սարքի Էկրանին ընտրեք ցանկալի ծրագիրը: Համապատասխան ցուցիչը կթարթի՝ ցուցադրելով ընտրված ծրագրի նախապես սահմանված ժամանակը և ջերմաստիճանը: Ծրագիրը մեկնարկելու համար սեղմեք կառավարման կոճակը (կարճ սեղմեք):

**ՈՒՇԱԴՐՈՒԹՅՈՒՆ:** Հեշտ մաքրման համար օդային տապակիչի դիտման պատուհանը կարելի է հանել: Մաքրելուց հետո այն պետք է նորից տեղադրվի: Դրա համար հետևեք նկար 3-ում ներկայացված քայլերին:

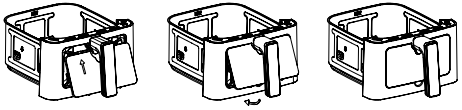

ՆԿԱՐ 3

### 5. ԱՎՏՈՄԱՏ ԾՐԱԳՐԵՐԻ ՊԱՐԱՄԵՏՐԵՐ

| Ծրագիր | Ինդիկատոր | Ջերմաս-տիճանը, °C | Ժամանակ, րոպե |
|---|---|---|---|
| Կարտոֆիլ |  | 200 | 25 |
| Ձուկ |  | 165 | 15 |
| Ծովախե-ցգետին |  | 160 | 12 |
| Պիցցա |  | 180 | 8 |
| Հավի ոտիկներ |  | 185 | 40 |
| Կեքս |  | 160 | 30 |
| Միս |  | 180 | 17 |
| Բանջա-րեղեն |  | 150 | 20 |

### 6. ԿԱՐԳԱՎՈՐՈՒՄՆԵՐ

Ստորև բերված աղյուսակը կօգնի ձեզ ընտրել ձեր մթերքների տեսակների հիմնական պարամետրերը:

**ՆՇՈՒՄ.** Այս կարգավորումները մոտավոր են՝ ժամանակի ճշգրտումներ կարող են անհրաժեշտ լինել՝ կախված պատրաստվող սննդի չափից և ձևից:
Եթե ամանի մեջ տեղադրվում է վանդակաճաղ, ապա պատրաստման ժամանակը պետք է համապատասխանաբար կրճատվի:

| Բաղադր-ությունը | Ջուր (լիտր) | Ժամանակ (րոպե) | Ջերմաստիճանը (°C) | Խորհուրդներ |
|---|---|---|---|---|
| Բարակ սառեցված կարտոֆիլ ֆրի | 250-500 | 20-30 | 200 | Թափահարել |
| Հաստ սառեցված կարտոֆիլ ֆրի | 250-500 | 20-30 | 200 | Թափահարել |
| Սառեցված հավի նագեթներ | 150-400 | 8-15 | 180 | Թափահարել |
| Սառեցված սթեյք | 140-300 | 15-18 | 200 | - |
| Հավի թևիկներ | 200-400 | 14-18 | 200 | Շրջել |
| Հավի կոտլետ | 150-300 | 12-16 | 160 | - |
| Հավի կրծքամիս | 200-500 | 30-35 | 180 | - |

| | | | | |
|---|---|---|---|---|
| Սթեյք | 100-400 | 25-30 | 180 | - |
| Խոզի կոտլետ | 100-400 | 13-18 | 180 | - |
| Բեկոն | 100-300 | 8-10 | 180 | Թափահարել |
| Կրուասան | 150-300 | 14-18 | 180 | - |

**7. ՍԱՐՔԻ ԽՆԱՄՔ**

- Յուրաքանչյուր օգտագործումից հետո և պահելուց առաջ մաքրեք սարքը:
- Ամանի և վանդակաճաղի վրա կա չկպչող ծածկույթ: Դրանք մաքրելու համար մի օգտագործեք մետաղական առարկաներ կամ հղկող մաքրող միջոցներ, քանի որ դա կարող է վնասել չկպչող ծածկույթը:
- Անջատեք սարքը հոսանքի վարդակից և թույլ տվեք, որ այն ամբողջովին սառչի: Դուք կարող եք ամանը հանել, որպեսզի սարքն ավելի արագ սառչի:
- Սարքի կորպուսի արտաքին մասը սրբեք խոնավ շորով: Եարքի կորպուսը մի ընկղմեք ջրի կամ որևէ այլ հեղուկի մեջ և մի լվացեք հոսող ջրի տակ:
- Ամանն ու վանդակաճառը մաքրեք տաք ջրով, մի փոքր լվացող միջոցներով և ոչ հղկող սպունգով: Ամանն ու վանդակաճաղը կարելի է լվանալ աման լվացող մեքենայի մեջ:
- Եթե ամանն ու վանդակաճաղը դժվար է մաքրել, ապա ամանը լցրեք տաք ջրով և լվացող միջոցներով: Վանդակաճաղը տեղադրեք ամանի մեջ և թրջեք մոտ 10 րոպե:
- Ջեռուցման տարրը մաքրեք խոնավ շորով կամ խոզանակով՝ սննդի մնացորդները հեռացնելու համար:
- Նախքան պահպանում համոզվեք, որ բոլոր մասերը մաքուր և չոր են:
- Երբեք սարքը մի դրեք տաք կամ խոնավ վիճակում պահելու համար:
- Սարքը պահեք տուփի մեջ կամ մաքուր և չոր տեղում:

**8. ԽՆԴԻՐՆԵՐ ԵՎ ԼՈՒԾՈՒՄՆԵՐ**

| Խնդիրը | Հնարավոր պատճառը | Լուծումը |
|---|---|---|
| Սարքը չի աշխատում | Սարքը միացված չէ հոսանքի ցանցին: | Սարքը միացրեք հոսանքի ցանցին: |
| | Թասը տեղադրված չէ (ճիշտ չի տեղադրված) աէրոգրիլի մեջ: | Ճիշտ տեղադրեք թասը աէրոգրիլի մեջ: |
| Մթերքները պատրաստ չեն | Մթերքի չափազանց մեծ չափաբաժին: | Բաժանեք ավելի փոքր կտորների: |
| | Պատրաստման անբավարար Ժամանակ: | Ավելացրեք պատրաստման Ժամանակը: |
| | Պատրաստման անբավարար ջերմաստիճան: | Ավելացրեք պատրաստման ջերմաստիճանը: |
| Էկրանին «EO3» սխալ | Ջերմաստիճանի սենսորին միացումը անջատված է կամ ջերմաստիճանի սենսորը վնասված է: | 1. Վերամիացրեք միացման միակցիչը:<br>2. Փոխարինեք ջերմաստիճանի սենսորը: |

| | | |
|---|---|---|
| Մթերքները անհավասարաչափ են տապակվում | Մթերքի չափազանց մեծ քաշ: | Համոզվեք, որ թասի մեջ մթերքի ծավալը չի գերազանցում դրա ծավալի 4/5-ը: Համոզվեք, որ մթերքները բավականաչափ ազատ են տեղավորված թասի մեջ: |
| | Մթերքները չեն հալվել: | Մթերքներն ամբողջությամբ հալեցրեք: |
| | Պատրաստման ընթացքում մթերքները չի խառնվել / շրջվել: | Խորհուրդ է տրվում պարբերաբար խառնել/շրջել մթերքները: |
| Էկրանին «EO1» սխալ | Սարքի ջերմային պաշտպանությունը միացված է: | 1. Ստուգեք ջերմաստիճանի սենսորի տեղադրման հուսալիությունը և արդյունավետությունը:<br>2. Ստուգեք շարժիչի աշխատանքը: |
| Էկրանին «EO2» սխալ | Կարճ միացում ջերմաստիճանի սենսորում: | Փոխարինեք ջերմաստիճանի սենսորը: |
| Սպիտակ ծուխ | Յուղոտ մթերքներ: | Մի փոքր իջեցրեք ջերմաստիճանը: Մի փոքր ծուխ, յուղոտ սնունդ պատրաստելիս, դա նորմալ է: |
| | Նախորդ օգտագործումից մնացած սառած ճարպ (յուղ): | Համոզվեք, որ թասը մաքուր է նախորդ օգտագործումից հետո: |
| Կարտոֆիլի ֆրին խրթխրթան չէ: | Կարտոֆիլը բավականաչափ չի չորացել: Կտրտված կարտոֆիլի քառակողիկները չափազանց հաստ են: Օգտագործվող բուսայուղի ցածր որակ: | Համոզվեք, որ կարտոֆիլը բավականաչափ չորացել է և կտրված է ոչ շատ հաստ քառակողիկներով: Փորձեք օգտագործել աէրոգրիլի նախնական տաքացումը: |

**9. ՏԵԽՆԻԿԱԿԱՆ ԲՆՈՒԹԱԳՐԵՐ**

- Անվանական լարումը՝ 220-240 Վ ~50/60 Հց
- Անվանական հզորությունը՝ 1400-1650 Վտ
- Թասի ծավալը՝ 5 լ
- Ջերմաստիճանի միջակայքը՝ 40-200 ºC
- Ժամանակի միջակայքը՝ 1-60 րոպե
- Սկզբի ուշացում՝ 0.5-12 ժամ:

**ՀԳՈՒՇԱՑԵՔ՝** օգտագործման ընթացքում հասանելի մակերեսների ջերմաստիճանը կարող է բարձր լինել: Մի դիպչեք տաք մակերեսներին:

**10. ԸՐՋԱԿԱ ՄԻՋԱՎԱՅՐԻ ՊԱՀՊԱՆՈՒԹՅՈՒՆԸ, ՍԱՐՔԻ ՀԱՆՁՆՈՒՄԸ ՎԵՐԱՄՇԱԿՄԱՆ**

Սարքի ծառայության ժամկետը լրանալուց հետո այն կարելի է առանձնացնել սովորական կենցաղային թափոններից և հանձնել էլեկտրական սարքերի ընդունման հատուկ կետ վերամշակելու համար:

**11. ՍԵՐՏԻՖԻԿԱՑՄԱՆ ՄԱՍԻՆ ՏԵՂԵԿՈՒԹՅՈՒՆ, ԵՐԱՇԽԻՔԱՅԻՆ ՊԱՐՏԱԿԱՆՈՒԹՅՈՒՆՆԵՐ**

Այս ապրանքի ծառայության ժամկետը 5 տարի է՝ սկսած այն վերջնական սպառողին վաճառելու ամսաթվից, եթե ապրանքը օգտագործվում է սույն ձեռնարկում նշված ցուցումներին և գործող տեխնիկական չափանիշներին խիստ համապա-տասխան: Ծառայության ժամկետի ավարտից հետո դիմեք ձեր մոտակա սպասարկման կենտրոն՝ սարքի հետագա շահագործման վերաբերյալ առաջարկու-թյուններ ստանալու համար: Ապրանքի արտադրության ամսաթիվը նշվում է սերիայի համարում (2 և 3 նիշերը՝ տարի, 4 և 5 նիշերը՝ արտադրության ամիս): Սարքի սպասարկման ժամանակ որևէ հարցի ծագման կամ դրա անսարքության դեպքում դիմեք TM CENTEK-ի լիազորված սպասարկման կենտրոն: Կենտրոնի

հասցեն կարելի է գտնել **https://centek.ru/servis** կայքում: Աջակցության ծառայությունների հետ կապ հաստատելու միջոցներ՝ հեռ՝ +7 (988) 35-66-380, VK՝ vk.com/centek_krd: Գլխավոր սպասարկման կենտրոն՝ ՍՊԸ «Լարինա-Սերվիս», ք. Կրասնոդար: Հեռ.՝ +7 (861) 991-05-42:
**Ապրանքն ունի համապատասխանության սերտիֆիկատ՝** № ЕАЭС RU C-CN.СП28.В.03884/25 ից 03.10.2025 թ.:

## 12. ԱՐՏԱԴՐՈՂԻ ԵՎ ՆԵՐՄՈՒԾՈՂԻ ՄԱՍԻՆ ՏԵՂԵԿՈՒԹՅՈՒՆ

**Ներմուծող՝** ООО Լարինա-Էլեկտրոնիքս: **Հասցե՝** Ռուսաստան, 350080, գ. Կրասնոդար, ուլ. Դեմուսա, 14: Հեռ. +7 (861) 2-600-900:

## ՀԱՐԳԵԼԻ ՍՊԱՌՈՂ!

Բոլոր սարքերի համար երաշխիքային ժամկետը 12 ամիս է՝ սկսած վերջնական սպառողին վաճառելու ամսաթվից: Տվյալ երաշխիքային կտրոնով արտադրողը հաստատում է այս սարքի սպասունակությունը և պարտավորվում է անվճար հիմունքով վերացնել արտադրողի մեղքով առաջացած բոլոր անսարքությունները:

## ԵՐԱՇԽԻՔԱՅԻՆ ՍՊԱՍԱՐԿՄԱՆ ՊԱՅՄԱՆՆԵՐԸ

1. Երաշխիքը գործում է գրանցման հետևյալ պայմանները կատարելու դեպքում՝
• հարկավոր է ճիշտ և պարզ կերպով լրացնել արտադրողի բնօրինակ երաշխիքային կտրոնը՝ նշելով մոդելի անվանումը, սերիայի համարը, վաճառքի ամսաթիվը, ավելացնելով վաճառող ընկերության կնիքը և վաճառող ընկերության ներկայացուցչի ստորագրությունը երաշխիքային կտրոնի վրա, կնիքներ յուրաքանչյուր կտրվող կտրոնի վրա, գնորդի ստորագրությունը:
Արտադրողը իրավասու է մերժել երաշխիքային սպասարկումը վերը նշված փաստաթղթերը չներկայացնելու դեպքում, կամ եթե դրանցում նշված տեղեկությունը թերի, անհասկանալի կամ հակասական է:
2. Երաշխիքը գործում է օգտագործման հետևյալ պայմանները կատարելու դեպքում՝
• պետք է սարքը օգտագործել ձեռնարկում նշված ցուցումներին խիստ համապատասխան,
• հարկավոր է հետևել անվտանգության կանոններին ու պահանջներին:
3. Երաշխիքը չի ներառում սարքի պարբերական սպասարկում, մաքրում, տեղադրում, կարգաբերում սեփականատիրոջ տանը:
4. Երաշխիքը չի տարածվում հետևյալ դեպքերի վրա՝
• մեխանիկական վնասվածքներ,
• սարքի բնականոն մաշում ժամանակի ընթացքում,
• օգտագործման պայմանների չպահպանում կամ սխալ գործողություններ սեփականատիրոջ կողմից,
• սխալ տեղադրում, բեռնափոխադրում,
• բնական աղետներ (կայծակ, հրդեհ, ջրհեղեղ և այլն), ինչպես նաև վաճառողից և արտադրողից չկախված այլ պատճառներ,
• կողմնակի առարկաների, հեղուկների, միջատների ընկնելը սարքի մեջ,
• վերանորոգում կամ կառուցվածքային փոփոխություններ չլիազորված անձանց կողմից,
• սարքի օգտագործումը պրոֆեսիոնալ նպատակներով (ծանրաբեռնվածությունը գերազանցում է կենցաղային օգտագործման մակարդակը), սարքի միացումը էլեկտրամատակարարման հեռահաղորդակցական և կաբելային ցանցերին, որոնք չեն համապատասխանում պետական տեխնիկական չափանիշներին,
• ապրանքի հետևյալ պարագաների փչացում, եթե դրանց փոխարինումը նախատեսված է կառուցվածքով և կապված չէ ապրանքի ապամոնտաժման հետ՝
ա) հեռակառավարման վահանակներ, կուտակիչ մարտկոցներ, էլեկտրասնուցման տարրեր (մարտկոցներ), էլեկտրասնուցման արտաքին բլոկներ և լիցքավորիչներ,
բ) սպառվող նյութեր և պարագաներ (փաթեթ, պատյաններ, գոտիներ, պայուսակներ, ցանցեր, դանակներ, շշեր, ափսեներ, տակդիրներ, վանդակներ, շամփուրներ, փողրակներ, խողովակներ, խոզանակներ, կցորդներ, փոշեհավաք պարկեր, ֆիլտրեր, հոտի կլանիչներ),
• մարտկոցներով աշխատող սարքերի դեպքում աշխատանք ոչ համապատասխան կամ սպառված մարտկոցների հետ,
• կուտակիչ մարտկոցներով աշխատող սարքերի դեպքում կուտակիչ մարտկոցներ լիցքավորելու կանոնների խախտումների պատճառով առաջացած վնասներ:
5. Այս երաշխիքը տրվում է արտադրողի կողմից ի հավելումն սպառողի՝ գործող օրենսդրությամբ սահմանված իրավունքների և որևէ կերպ չի սահմանափակում դրանք:
6. Արտադրողը պատասխանատվություն չի կրում մարդկանց, ընտանի կենդանիներին, սպառողի կամ երրորդ անձանց գույքին TM «Centek»-ի ապրանքի կողմից ուղղակիորեն կամ անուղղակիորեն հասցված որևէ վնասի համար, եթե դա տեղի է ունեցել ապրանքի օգտագործման և տեղադրման կանոններն ու պայմանները չպահպանելու, սպառողի կամ երրորդ անձանց դիտավորյալ կամ անզգույշ գործողությունների (անգործության), ֆորսմաժորային հանգամանքների արդյունքում:
7. Սպասարկման կենտրոնն ապրանքը ընդունում է միայն մաքուր վիճակում (սարքի վրա չպետք է լինեն սննդի մնացորդներ, փոշի և այլ կեղտեր):

**Արտադրողը իրավասու է փոխել սարքի դիզայնը և բնութագիրը առանց նախնական ծանուցման:**

## ENGLISH

**Dear Customer,**
**Thank You for purchasing a CENTEK brand product.**
**We guarantee flawless function of this item,**
**provided the guidelines of its operation are observed.**

**The air roaster is a household appliance and is not intended for industrial use!**

This appliance is designed for use in domestic and similar applications, in particular:
- in personnel kitchen zones at stores, offices and industrial facilities;
- at agricultural farms;
- by clients at hotels, motels and other residential facilities;
- in private boarding houses.

**PURPOSE OF THE APPLIANCE:** for cooking food using hot air streams.

**1. SAFETY PRECAUTIONS**

To avoid situations dangerous to life and health, as well as premature failure of the device, it is necessary to strictly observe the conditions listed below. Carefully read this manual before putting the device into operation. Save this manual, the cash receipt and the device packaging.

1. Make sure that the supply voltage indicated on the device corresponds to the voltage in the power supply network.
2. Use the appliance only for its intended purpose.
3. Use of the appliance in a manner inconsistent with the instructions may result in injury.
4. Do not place the appliance near heat sources, do not expose it to direct sunlight or moisture (do not immerse it in water or other liquids).
5. Do not use several energy-intensive devices at the same time, as this may cause problems in the electrical network of residential premises.
6. The appliance is not intended for use by persons (including children) with reduced physical, sensory or mental capabilities, or lack of experience and knowledge, unless they are supervised or have been given instruction concerning use of the appliance by a person responsible for their safety. Children should be supervised to ensure that they do not play with the appliance.
7. Make sure that the power cord is kept out of the reach of children.
8. Do not pull the power cord if it is touching sharp edges, pinched by objects, or entangled; do not allow the power cord to come into contact with hot objects.
9. Make sure that the power cord is routed out of the reach of children.
10. Regularly check the appliance and its power cord for damage. Do not operate the appliance if it is damaged. Do not attempt to repair the appliance yourself. Refer all repairs to qualified personnel. If the power cord is damaged, it must be replaced by the manufacturer, its service agent or similarly qualified persons in order to avoid a hazard.
11. Move the device carefully over the surface to avoid scratches.
12. Do not expose the power cord, plug or electrical contacts to moisture. Only original spare parts may be used.
13. Use the device only with the appropriate connector.
14. The device is not designed to operate from an external timer or a separate remote control system.
15. Special conditions for transportation (shipping), sale: none.
16. If you wish to transfer the device for use by another person, please transfer it together with these instructions.
17. Do not place the appliance on an unstable or flammable surface.
18. The surface of the heating element remains hot after use.
19. Careful: accessible surfaces of the appliance can reach high temperature during operation. Do not touch the hot surfaces.
20. Do not place the appliance on or near a hot gas or electric stove or in a hot oven.
21. Use extreme caution when moving appliances containing hot oil or other liquids.
22. Do not place the appliance against a wall or directly next to other appliances. Leave at least 35 cm of free space around the appliance when in use.
23. Do not block the air inlet or outlet when the appliance is in operation.
24. The appliance will not operate if the bowl is not fully inserted.

**2. APPLIANCE DESCRIPTION**

1. Control panel
2. Steam outlet opening
3. Bowl
4. Grid
5. Inspection window
6. Removable handle
7. Delayed Start button

8. Internal light button
9. Control knob with start/pause function
10. Time and temperature setting button
11. Cancel button
12. Automatic program indicators
13. LED display

**3. SCOPE OF SUPPLY**

- Airfryer - 1 pc.
- Bowl - 1 pc.
- Grid - 1 pc.
- Removable handle - 1 pc.
- User Manual - 1 pc.

**4. OPERATING PROCEDURE**

**4.1. BEFORE FIRST USE**

1. If the appliance has been transported or stored at low ambient temperatures, keep it at room temperature for at least 2 hours before turning it on.
2. Carefully unpack the appliance, remove all packaging materials and stickers.
3. Wipe the appliance on the inside and outside with a damp soft cloth and let it dry out thoroughly.

**ATTENTION!** Do not immerse the body of the appliance in water.

4. Clean the grid and the bowl with hot water, some cleaning detergent and a non-abrasive sponge. Do not use abrasive cleaning agents, as this can damage the appliance.

**NOTE:** these accessories can also be washed in a dishwasher.

5. Make sure there are no visible defects.
6. Insert the handle into the bowl as shown in Figure 1. The handle should engage with a click.

**NOTE:** it is not necessary to fill the bowl with oil or fat for frying, as the food is cooked by hot air only.

7. The appliance may emit some smell and smoke during initial operation – this is safe and normal.
8. We recommend to heat the air grill up at 180 °C for 10 minutes.

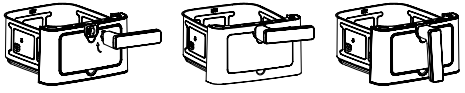

Fig. 1

**4.2. PREPARATIONS FOR USE**

1. Place the appliance on a smooth horizontal surface.
2. Install the bowl into the appliance. If the bowl is not properly seated the appliance will not operate.
3. Pre-heat the air grill for 3 minutes at maximum temperature before putting the food into the bowl.

**4.3. USING THE APPLIANCE**

1. Carefully remove the bowl from the airfryer, holding it by the handle.
2. Place the food inside the bowl.

**NOTE:** Do not exceed the MAX level mark.

3. Reinsert the bowl into the airfryer.
4. If you need to use the rack, insert it into the bowl. To use the second rack, turn it over and insert it as shown in Figure 2.
5. Plug the appliance in.

**CAUTION!** The appliance will not operate if the bowl is not securely inserted.

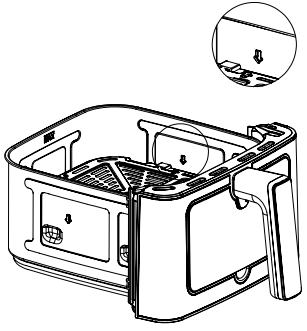

Fig. 2

**4.4. CONTROL**

1. When the air fryer is turned on, the display will flash three times at 0.5-second intervals and the appliance will beep three times. The interior light button will then light.
2. Turn on the appliance by pressing the control knob. During cooking, when the [FLIP] indicator appears and the beep sounds, stir or turn the food to ensure even cooking.

3. To turn on the interior light, press the button (the default setting for this function is 2 minutes). To turn off the light, press the button again. The light automatically turns on and off when the [FLIP] beep sounds, indicating the need to turn the food.
4. To activate the delayed start function, set the cooking time and temperature and press the «Delayed Start» button . Use the control knob to select the delay time. After the set time has elapsed, the appliance will start automatically.

**NOTE:** The delayed start time can be adjusted from 0.5 to 12 hours.

5. After turning on the power, if the bowl is not inserted or is not fully inserted, the digital display will show [OPEN]. Once the bowl is correctly inserted, the display will return to standard mode, and the appliance is ready for further use.
6. To turn off the appliance, press the control knob (long press for 3 seconds).

**NOTE:** If no action is taken for 5 minutes after turning on, the airfryer will enter standby mode. To exit standby mode, press the control knob.

7. To pause the appliance, press the control knob. The display will show the remaining cooking time. To continue cooking, press the button again.
8. **SELECTING AN AUTOMATIC PROGRAM:** Select the desired program on the appliance display. The corresponding indicator will flash, displaying the preset time and temperature for the selected program. To start the program, press the control knob (short press).

**ATTENTION!** For easy cleaning, the air fryer's viewing window can be removed. After cleaning, it must be reinstalled. To do this, follow the steps shown in Figure 3.

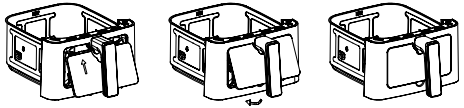

Fig. 3

**5. PRESET PROGRAM PARAMETERS**

| Program | Indicator | Temperature, °C | Time, minutes |
|---|---|---|---|
| Potatoes |  | 200 | 25 |
| Fish |  | 165 | 15 |
| Shrimps |  | 160 | 12 |
| Pizza |  | 180 | 8 |
| Chicken legs |  | 185 | 40 |
| Muffins |  | 160 | 30 |
| Meat |  | 180 | 17 |
| Vegetable |  | 150 | 20 |

**6. SETTINGS**

The following table will help you select the basic settings for your food types.
**NOTE:** the following settings are provided for reference only - you may have to adjust the time according to the shape and size of the food to be cooked.

If the grid is installed inside the bowl the cooking time will have to be reduced accordingly.

| Ingredients | Weight (grams) | Time (minutes) | Tempera-ture (°C) | Tips |
|---|---|---|---|---|
| Thin frozen French fries | 250-500 | 20-30 | 200 | Shuffle |
| Thick frozen French fries | 250-500 | 20-30 | 200 | Shuffle |
| Frozen chicken nuggets | 150-400 | 8-15 | 180 | Shuffle |
| Frozen steak | 140-300 | 15-18 | 200 | - |
| Chicken wings | 200-400 | 14-18 | 200 | Shuffle |
| Chicken chop | 150-300 | 12-16 | 160 | - |
| Chicken breast | 200-500 | 30-35 | 180 | - |
| Steak | 100-400 | 25-30 | 180 | - |
| Pork chop | 100-400 | 13-18 | 180 | - |
| Bacon | 100-300 | 8-10 | 180 | Shuffle |
| Croissant | 150-300 | 14-18 | 180 | - |

**7. MAINTENANCE**

- Clean the appliance after each use and before storage.
- The bowl and grid have a non-sticking coating. Do not use metallic objects or abrasive cleaning agents for cleaning, as they may damage the non-sticking coating.
- Disconnect the appliance from power supply and allow it to cool down completely. You may remove the bowl to let the appliance cool down quicker.
- Wipe the outer surfaces of the appliance with a damp cloth. Do not immerse the body of the appliance in water or any other liquid or rinse it under a tap.
- Clean the bowl and grid with hot water with a little detergent and a non-abrasive sponge. The bowl and grid can be washed in a dishwasher.
- If the bowl and grid are hard to clean, fill the bowl with hot water and detergent. Place the grid into the bowl and let it soak for approx. 10 minutes.
- Clean the heating element with a damp cloth or a brush to remove food deposits.
- Ensure that all parts are clean and dry before putting the appliance away for storage.
- Never put the appliance away for storage when it is hot or wet.
- Store the appliance in its box in a clean dry place.

**8. TROUBLESHOOTING**

| Problem | Possible Cause | Solution |
|---|---|---|
| The appliance will not work | Appliance not connected to power supply. | Connect appliance to power supply. |
| | Bowl not installed (installed improperly) in the convection oven. | Properly install the bowl in the housing. |
| French fries are not crispy | The potatoes are not dry enough. Chopped potato strips are too thick. Low quality oil used for frying. | Ensure that the potato is dry enough and not chopped into too thick strips. Try to pre-heat the convection oven before making French fries. |
| The food is not done | Food pieces too large. | Cut food into smaller pieces. |
| | Insufficient cooking time. | Increase cooking time. |
| | Insufficient cooking temperature. | Increase cooking temperature. |

| | | |
|---|---|---|
| White smoke | Food is too fat. | Lower the temperature a little. A little smoke while cooking fat food is normal. |
| | Thickened fat from previous use. | Ensure that the bowl is clean after previous use. |
| The food is not done uniformly | Food weight too high. | Ensure that the volume of the food in the bowl does exceed 4/5 of its capacity. Ensure that the food is loosely located in the bowl. |
| | The food is not defrosted. | Fully defrost the food. |
| | Food has not been stirred/turned over during cooking. | It is recommended to stir/turn over the food during cooking. |
| Error "E01" on display | The device's thermal protection has been triggered. | 1. Check the reliability and efficiency of the temperature sensor installation. 2. Check the engine operation. |
| Error "E02" on display | Short circuit in the temperature sensor. | Replace the temperature sensor. |
| Error "E03" on display | The temperature sensor connection is disconnected or the temperature sensor is damaged. | 1. Reconnect the connection connector. 2. Replace the temperature sensor. |

**9. SPECIFICATIONS**

- Nominal voltage: 220-240 V ~50/60 Hz
- Nominal output: 1400-1650 W
- Bowl capacity: 5 l
- Temperature range: 40-200 °C
- Time range: 1-60 minutes
- Start delay: 0.5-12 hours



**CAREFUL:** accessible surfaces of the appliance can reach high temperature during operation. Do not touch the hot surfaces.

**10. DISPOSAL**

Upon expiry of its service life the appliance can be disposed of separately from ordinary domestic waste. You can turn it over to a specialized electric and electronic appliance disposal and recycling centre.

**11. CERTIFICATION DATA, GUARANTEE**

The service life of this item is 5 years since the date of sale to the end user, provided the item will be used in strict accordance with the present manual and the applicable technical standards. Upon expiry of the service life please contact the nearest authorized service centre for suggestions as to further operation of the appliance. The manufacturing date of the appliance is integrated into the serial number (digits 2 and 3 - year, digits 4 and 5 - month of manufacture). If any questions related to appliance maintenance should arise, or if the appliance has malfunctions, apply to the CENTEK TM Authorized Service Center. The address of the service center can be found on the website **https://centek.ru/servis.** Service support contacts: Phone: +7 (988) 35-66-380, VK: vk.com/centek_krd. General Service Center: LLC Larina-Servis, Krasnodar, Phone: +7 (861) 991-05-42.

**The product has the Certificate of Conformity:**

№ EA3C RU C-CN.СП28.В.03884/25 of 03.10.2025.

**12. MANUFACTURER AND IMPORTER INFORMATION**

**Imported to EAEU by:** LLC Larina-Electronics. **Address:** Russia, 350080 Krasnodar, ul. Demusa, 14. Phone: +7 (861) 2-600-900.

**DEAR VALUED CONSUMER!**

The guarantee period for all appliances amounts to 12 months since the date of sale to the end consumer. With this Warranty Card the Manufacturer confirms the proper condition of the appliance and undertakes to repair, free of charge, all defects caused by the Manufacturer's default.

**GUARANTEE MAINTENANCE TERMS**

1. The guarantee shall be valid if the following documentation conditions are observed:

- The original Warranty Card shall be filled out correctly and clearly, indicating the of appliance model, serial number and sale date, the stamp of the seller company and signature of its representative shall be available, as well as the stamps on each coupon and the buyer's signature in the Warranty Card.

The Manufacturer reserves the right to reject guarantee maintenance if the buyer fails to provide the abovementioned documents or if the information contained therein is incomplete, illegible or ambiguous.
2. The guarantee shall be valid if the following operation conditions are observed:
- the appliance is used in strict accordance with the present manual;
- the safety rules and requirements are observed.
3. The guarantee does not apply to regular maintenance, cleaning, installation and setup of the appliance at the owner's location.
4. The guarantee does not apply in the following cases:
- mechanical damage;
- normal wear of the appliance;
- non-observance of operation requirements or erroneous actions on the part of the user;
- improper installation or transportation;
- natural disasters (lightning, fire, flood, etc.), as well as any other causes beyond the Manufacturer's or Seller's control;
- ingress of foreign objects, liquids or insects into the inside of the appliance;
- repairs or modifications to the appliance by unauthorized persons;
- use of the appliance for commercial purposes (loads exceeding normal domestic application), connection of the appliance to utility and telecommunication networks incompliant with national technical standards;
- failure of the following accessories, if replacement of these is allowed by design and does not involve disassembly of the appliance:
a) remote control units, rechargeable batteries, replaceable batteries (power cells), external power supply units and chargers;
b) consumables and accessories (packaging, covers, slings, carry bags, mesh screens, blades, flasks, plates, supports, grilles, spits, hoses, tubes, brushes, nozzles, dust collectors, filters, smell absorbers);
- for battery-powered appliances – operation with inappropriate or depleted batteries;
- for rechargeable battery-powered appliances – any damage caused by improper battery charging and recharging.
5. The present guarantee is provided by the Manufacturer in addition to the consumer rights determined by the applicable legislation and does not limit these rights in any way.
6. The Manufacturer shall not be made liable for possible damage, directly or indirectly inflicted by CENTEK brand products on people, domestic animals, the consumer's or third persons' property if such damage is inflicted as the result of non-observance of appliance installation and operation requirements, deliberate or negligent actions (omission) by the consumer or third persons, as well as of force majeure circumstances.
7. Service centers will only accept appliances in a clean state (there should be no food residues, dust and other contamination on the appliance).

**The Manufacturer reserves the right to change the design and specifications of the appliance without prior notice.**

Гарантийный талон / Кепілдік талоны /
Երաշխիքային կտրոն / Warranty certificate №

**Внимание!** Пожалуйста, потребуйте от продавца полностью заполнить гарантийный талон и отрывные талоны. Талон действителен при наличии всех штампов и отметок.
**Назар аударыңыз!** Сатушыдан кепілдік талоны мен үзбелі талондарды толық толтыруды талап етіңіз.
**Ուշադրություն:** Վաճառողից պահանջեք ամբողջու-թյամբ լրացնել երաշխիքային կտրոնները:
**Attention!** Please ask the seller to fill out the warranty card and tear-off coupons in full. The ticket is valid in the presence of all stamps and marks.

Изделие / Бұйым /
Ապրանք / Product

Модель / Үлгү /
Մոդել / Model

Серийный номер / Serial number /
Սերիայի համար / Сериялық нөмірі

Дата продажи / Сату күні /
Date of sale / Վաճառքի ամսաթիվ

Данные отрывные купоны заполняются представителем фирмы-продавца /
These tear-off coupons are filled in by a representative of the seller /
Сатушы-фирма толтырады / Լրացնում է վաճառող ընկերությունը

ИЗДЕЛИЕ / БҰЙЫМ /
ԱՊՐԱՆՔ / PRODUCT

МОДЕЛЬ / МОДЕЛІ /
ՄՈԴԵԼ / MODEL

СЕРИЙНЫЙ НОМЕР / СЕРИЯЛЫҚ НӨМІРІ / ՍԵՐԻԱ / SERIAL NUMBER

ДАТА ПРОДАЖИ / САТУ КҮНІ / ՎԱՃԱՌՔԻ ԱՄՍԱԹԻՎ / DATE OF SALE

ПРОДАВЕЦ / ФИРМА-САТУШЫ / ՎԱՃԱՌՈՂ ԸՆԿԵՐՈՒԹՅՈՒՆ / VENDOR

М. П.

Фирма-продавец / Фирма-сатушы / Վաճառող ընկերություն / Vendor

Адрес фирмы-продавца / Сатушы фирманың мекенжайы / Վաճառող ընկերության իրավաբանական հասցե / Seller's address

ФИО и телефон покупателя / Сатып алушының Т. А. Ә. және телефоны / Գնորդի անուն-ազգանուն-հայրանուն և հեռախոսահամար / Full name and phone number of the buyer

Данные отрывные купоны заполняются представителем сервисного центра / Осы жыртылмалы купондарды бұйымға жөндеу жүргізетін сервис орталығының өкілі толтырады / Հետևյալ կտրոնները լրացնում է ապրանքը վերանորոգող սպասարկման կենտրոնի ներկայացուցիչը / These tear-off coupons are filled in by a representative of the service center

ВИД РЕМОНТА / ЖӨНДЕУ ТҮРІ / ՎԵՐԱՆՈՐՈԳՄԱՆ ՏԵՍԱԿԸ / TYPE OF REPAIR

ДАТА ПОСТУПЛЕНИЯ / ЖӨНДЕУГЕ ТҮСКЕН КҮНІ / ՎԵՐԱՆՈՐՈԳՄԱՆ ԸՆԴՈՒՆՄԱՆ ԱՄՍԱԹԻՎ / DATE OF RECEIPT

ДАТА ВЫДАЧИ / БЕРІЛГЕН КҮНІ / ՀԱՆՁՆՄԱՆ ԱՄՍԱԹԻՎ / RELEASE DATE

М. П.




# Готовьте вместе с нами!

Рецепты на сайте
chef.centek.ru