AURUM

DAU25-02.02.03
20.08.2025



РУКОВОДСТВО ПО ЭКСПЛУАТАЦИИ

ЭЛЕКТРИЧЕСКИЙ КОНВЕКТОР

APH-1500-EWM

УВАЖАЕМЫЙ ПОКУПАТЕЛЬ!

Благодарим Вас за приобретение электрического конвектора **AURUM**!

Перед началом эксплуатации, пожалуйста, внимательно изучите настоящее Руководство. Оно содержит важные указания по безопасности, эксплуатации обогревателя и по уходу за ним. Позаботьтесь о сохранности настоящего «Руководства по эксплуатации» и, если обогреватель перейдет к другому владельцу, передайте его вместе с прибором. Рекомендуется сохранять оригинальную упаковку, т. к. она может пригодиться для удобной транспортировки прибора.

Электрический обогреватель конвекционного типа (конвектор) предназначен для бытового использования при обогреве помещений.

Допускается эксплуатировать обогреватель при температуре окружающей среды от 0°С до +30°С, относительной влажности воздуха не более 80% и при отсутствии чрезмерной запыленности воздуха.

В конвекторах серии AURUM в качестве нагревательного элемента используются высокоэффективные Алюминиевый, X-Shape нагреватель с большой теплоотдачей. Такой обогреватель не сжигает кислород в помещении, обогревает его быстро и абсолютно бесшумно.

Входящие в комплект поставки роликовые колесики и кронштейн для подвеса позволяют эксплуатировать конвекторы AURUM как в качестве напольного обогревательного прибора, так и в настенном варианте использования.

Все изображения в данном руководстве приведены в качестве примеров, реальное изделие может отличаться от изображения.

СОДЕРЖАНИЕ

Комплект поставки 3
Меры безопасности и предосторожности 4
Устройство прибора 6
Подготовка к эксплуатации 6
Порядок работы 7
Чистка и уход 9
Транспортировка и хранение 10
Возможные неисправности и способы их устранения 10
Технические характеристики 10
Безопасная утилизация 11
Информация о сертификации 11
Правила гарантийного обслуживания 12

КОМПЛЕКТ ПОСТАВКИ

Конвектор ..... 1 шт.
Пульт дистанционного управления ..... 1 шт.
Колесики ..... 4 шт.
Опорные ножки ..... 2 шт.
Крепежный винт ..... 4 шт.
Винты с дюбелями для настенной установки ..... 4 шт.
Руководство по эксплуатации ..... 1 шт.
Упаковка ..... 1 шт.

МЕРЫ БЕЗОПАСНОСТИ И ПРЕДОСТОРОЖНОСТИ

⚠ Извлеките прибор из упаковки и убедитесь в его целостности и отсутствии повреждений. Уберите упаковочные материалы (пластиковые пакеты и скрепки) подальше от детей.

⚠ Перед включением прибора в сеть электропитания убедитесь, что напряжение и частота электросети соответствует указанным на маркировке изделия. Подключайте прибор к розетке с заземлением. Подключайте прибор только к источнику переменного тока.

⚠ Для дополнительной защиты целесообразно установить устройство защитного отключения (УЗО) с номинальным током срабатывания, не превышающим 30 мА. При установке УЗО обратитесь к квалифицированному специалисту.

⚠ Никогда не используйте предохранители с несоответствующими характеристиками. Использование металлических или медных проводов в качестве предохранителя может привести к неисправностям или возникновению пожара.

⚠ Запрещается подключать прибор к таймеру или другому устройству, автоматически регулирующему включение/выключение прибора.

⚠ Не рекомендуется пользоваться удлинителем. Если использование удлинителя становится необходимым, внимательно следуйте инструкциям, прилагаемым к удлинителю, не превышая предельной мощности, указанной на удлинителе.

⚠ Не отключайте в процессе работы устройства автоматический выключатель источника питания и не выдергивайте из розетки шнур питания.

⚠ При отключении прибора от электросети никогда не тяните за шнур питания или сам прибор, беритесь только за вилку кабеля питания.

⚠ Обязательно вынимайте вилку из розетки питания в случае длительного простоя оборудования.

⚠ Ни в коем случае не пережимайте, не разрезайте и не наращивайте шнур источника питания. Повреждение шнура питания может привести к поражению электрическим током, короткому замыканию или явиться причиной пожара.

⚠ Устройство предназначено исключительно для использования в быту. Запрещается использовать устройство вне помещений.

⚠ Используйте устройство только так, как описано в инструкции. Запрещается любое использование устройства в целях, не предусмотренных изготовителем.

⚠ Устанавливайте прибор на безопасном расстоянии от мебели, стен, занавесей или других предметов.

⚠ Используйте прибор только в вертикальном положении.

⚠ Не прикасайтесь к решетке работающего обогревателя. Температура решетки и воздуха, выходящего из прибора, может достигать 80 °C.

⚠ Не рекомендуется использовать прибор во время сна. Если же такая необходимость есть, следует убедиться, что рядом с прибором нет таких предметов, как изделия из текстиля, постельного белья и т. п, чтобы избежать несчастного случая.

⚠ Не используйте обогреватель на коврах.

⚠ Не используйте прибор в помещении с площадью меньше 4 м2.

МЕРЫ БЕЗОПАСНОСТИ И ПРЕДОСТОРОЖНОСТИ

⚠ Ни в коем случае не вставляйте палки или аналогичные предметы в прибор. Так как это может привести к короткому замыканию.

⚠ Не размещайте и не используйте обогреватель рядом с горючими смесями, распылителями, взрывоопасными и легковоспламеняющимися газами. Существует опасность воспламенения.

⚠ Не используйте прибор рядом с открытым огнем, печью или любыми другими нагревательными устройствами.

⚠ Запрещается подвергать людей или животных воздействию горячего воздуха в течение длительного времени, т. к. это может негативно сказаться на их здоровье.

⚠ Не касайтесь управляющих регуляторов влажными руками.

⚠ Устройство не предназначено для использования детьми.

⚠ Не пользуйтесь устройством в ванных комнатах и в непосредственной близости от рукомойника, бассейна и т. п. Нагреватель не предназначен для использования в условиях высокой влажности и конденсации влаги. Никогда не ставьте нагреватель так, чтобы он мог упасть в бассейн, ванну или другую емкость с водой.

⚠ Не загораживайте воздухозаборное и воздуховыпускное отверстия устройства. Не прислоняйте, не вешайте и не складывайте вещи на обогреватель. Это может привести к перегреву прибора и возникновению пожара.

⚠ Для предотвращения перегрева не накрывайте обогреватель. Не перекрывайте и не ограничивайте поток воздуха через входные и выходные решетки во избежание перегрева и возгорания.

⚠ Работы по техническому обслуживанию оборудования могут проводиться исключительно квалифицированным техническим персоналом. В противном случае ответственность за безопасность и соответствие правилам установки, ухода и техобслуживания возлагается на Пользователя.

⚠ При ремонте разрешается использовать исключительно запасные части рекомендованные производителем.

⚠ Производитель не несет ответственности за последствия неправильного использования прибора или несоблюдения мер предосторожности и безопасности, или возникшие в результате неправильной установки.

УСТРОЙСТВО ПРИБОРА

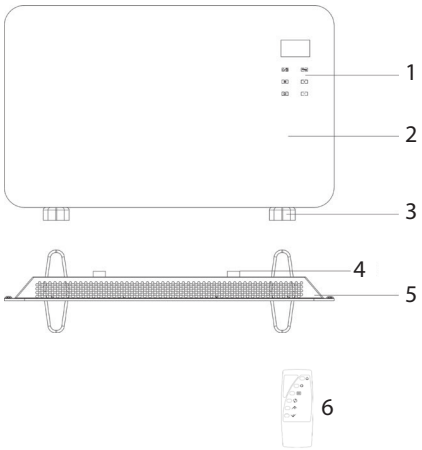

№	Назначение
1	Дисплей
2	Передняя панель
3	Ножка
4	Настенные детали
5	Монтажные крючки
6	Пульт управления

ПОДГОТОВКА К ЭКСПЛУАТАЦИИ

ПОДГОТОВКА КОНВЕКТОРА ДЛЯ НАПОЛЬНОГО ИСПОЛЬЗОВАНИЯ

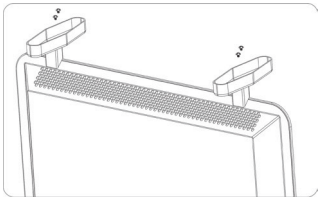

1. Переверните корпус устройства вверх дном, выкрутите три винта ST4 x 12 и установите ножки, входящие в комплект поставки.
2. Совместите отверстия для винтов на ножках с монтажными отверстиями в нижней части задней части корпуса, затем вставьте винты в круглые отверстия в ножках и затяните их.
3. После завершения установки переверните корпус и поверните его вправо. Теперь вы можете пользоваться устройством.

ПОДГОТОВКА КОНВЕКТОРА ДЛЯ НАСТЕННОГО ИСПОЛЬЗОВАНИЯ

Обратите внимание, что данное изделие должно быть установлено на расстоянии не менее 15 см от пола и 50 см от потолка. Выполните следующие действия по настенному монтажу.

1. Просверлите два отверстия.
2. Вставьте в отверстия прилагаемые анкеры (диаметром 8 мм и глубиной 40 мм), затем с помощью отвёртки затяните шурупы с анкерами. Шурупы должны выступать на 6 мм из головки анкера. Затем подвесьте изделие за крючки на задней стороне.

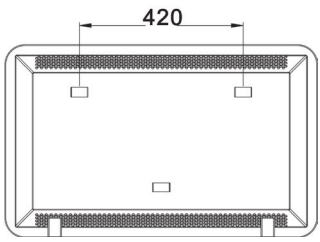

⚠ Прежде чем сверлить отверстие в стене, убедитесь, что в этом месте отсутствует электрическая проводка или трубопровод.

ПЕРВОЕ ИСПОЛЬЗОВАНИЕ

1. Подключите обогреватель к сети и включите его. После включения питания раздастся звуковой сигнал, указывающий на то, что питание подключено, но на экране нет изображения. Нажмите кнопку «⏻», чтобы включить обогреватель, а затем нажмите кнопку «Ⓜ», чтобы отобразить следующее:



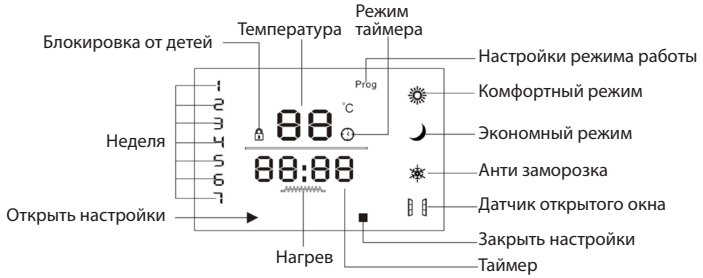

Время системы по умолчанию — 12:30 в воскресенье, а температура установлена на 25 °C.

2. Если вы хотите переключить режим, нажмите кнопку «Ⓜ» ещё раз, чтобы выбрать различные режимы: комфортный режим, экономичный режим и режим защиты от замерзания. Каждое нажатие кнопки «Ⓜ» переключает один раз и далее по кругу. Нажмите кнопку «Ⓜ» и удерживайте 3 секунды, чтобы открыть режим окна. В этом режиме, если температура окружающей среды падает на 5 градусов в течение 10 минут, считается, что пользователь открыл окно, и обогреватель перестанет нагреваться и перейдёт в режим ожидания.

3. Нажмите кнопку «🕐», чтобы включить функцию таймера. При первом включении отобразится «00:00». Нажмите кнопку «🕐» ещё раз, и на дисплее отобразится «01:00», что соответствует времени в 1 час. Далее, аналогично, дисплей будет отображать «02:00». Нажмите ещё раз, чтобы выключить часы, когда на них отобразится «24:00».
   Нажмите кнопку «🕐» и удерживайте её в течение 3 секунд, чтобы установить текущее время. При включении времени по умолчанию установлено 12:30. Время можно установить в соответствии с фактическим временем.
   После первого длительного нажатия в течение 3 секунд начнет мигать число часов, указывая на то, что можно установить текущее время. Вы можете установить часы, нажав кнопку «+» или «−», затем нажмите кнопку «🕐» ещё раз и удерживайте её в течение 3 секунд, и число минут начнёт мигать, указывая на то, что можно установить текущее время. Минуты: нажмите кнопку «+» или «−», чтобы установить минуты. Нажмите клавишу «🕐» еще раз и удерживайте ее в течение 3 секунд, чтобы установить неделю. После установки подождите 5 секунд, чтобы выйти.

4. Чтобы установить температуру, нажмите кнопку «+» или «−». По умолчанию заданная температура загрузки обогревателя составляет 20 °C. Каждое нажатие на кнопку увеличивает или уменьшает температуру на 1 °C. Диапазон настройки температуры: 10–49 °C. После установки подождите 5 секунд, чтобы отобразилась текущая температура окружающей среды.
   При включенном режиме защиты от замерзания, если температура окружающей среды ниже 5 °C, обогреватель автоматически включит максимальную мощность нагрева до отключения. При достижении температуры окружающей среды выше или равной 9 °C обогреватель перейдет в режим ожидания.

Функция блокировки от детей: нажмите одновременно кнопки «[+]» и «[−]» и удерживайте их в течение 3 секунд. Символ « 🔒 » на дисплее означает, что защита от детей включена, и все операции на панели управления будут невозможны. Для отмены блокировки от детей нажмите и удерживайте в течение 3 секунд символы «[+]» и «[−]» на дисплее. Символ « 🔒 » на дисплее погаснет, и панель управления вернется в обычный режим работы.
Все вышеперечисленные операции 1-4 выполняются при выключенном режиме недельного таймера.



5. Открытие и настройка недельного режима

5.1 Нажмите и удерживайте кнопку «[Prog]» в течение 3 секунд, чтобы открыть режим недельного таймера. На дисплее загорится «Prog», чтобы перейти в режим недельного таймера.

5.2 В недельном режиме нажмите кнопку «[⏱]» один раз, и цифра «1», отображаемая на дисплее, начнет мигать. Нажмите кнопку «[+]» или «[−]», чтобы установить неделю. Цифры от 1 до 7 обозначают дни с понедельника по воскресенье. После установки недели нажмите кнопку «[⏱]» еще раз, и цифра, отображаемая на дисплее, начнет мигать. Вы можете нажать кнопку «[+]» или «[−]», чтобы установить временной период. Для дня можно установить 6 временных периодов. Нажмите кнопку «[⏱]» еще раз, чтобы начать мигать количество часов, и загорится « ▶ », указывая на то, что можно установить время начала нагрева нажатием кнопки «[+]» или «[−]». Нажмите кнопку « « еще раз, чтобы начать мигать количество минут. Нажмите кнопку «[+]» или «[−]», чтобы установить минуты. Нажмите кнопку «[⏱]» еще раз, и снова начнет мигать количество часов. Одновременно загорится « ■ », указывающее время отключения обогрева. Нажмите кнопку «[+]» или « [−]», чтобы установить часы. Нажмите кнопку «[⏱]», чтобы снова начать мигать количество минут. Нажмите кнопку«[+]» или «[−]», чтобы установить минуты. Нажмите кнопку «[⏱]», и снова начнет мигать значение температуры на дисплее. Температуру можно установить в течение этого периода времени. Когда температура окружающей среды станет выше или равна заданному значению, обогреватель выключится и перейдет в режим ожидания.

5.3 После настройки понедельника повторите операцию 5.2, чтобы включить или выключить обогреватель для всех периодов в течение одной недели. Всего можно настроить 42 периода времени на 7 дней, чтобы обогреватель работал или выключался. 5.4 Функция недельного таймера. Сначала необходимо установить текущее время. Например, сегодня среда, 3-е число, время 08:30. Затем необходимо установить среду, а затем установить время в соответствии с завершением операции 3. После завершения настройки обогреватель будет работать в недельном режиме в соответствии с заданным периодом времени.

5.5 Без отключения питания все вышеуказанные настройки будут сохранены без необходимости повторной настройки.

Дистанционное управление



1. Пульт дистанционного управления используется только в обычном режиме.
2. Кнопка включение / выключение обогревателя.
3. Кнопка включения / переключения режимов работы.
4. Функция открытого окна, позволяет регулировать работу устройства при резком понижение температуры в связи с открытием окна. Это предотвращает бесполезную работу прибора на обогрев улицы и перегрев помещения после закрытия окна.
5. Включает и выключает прибор по таймеру, такая же функциональность, как кнопка «» таймера на устройстве.
6. Кнопка + и – позволяет отрегулировать заданную температуру, увеличивая или уменьшая ее на 1 °C за одно нажатие.

ОТКЛЮЧЕНИЕ ПРИ ОПРОКИДЫВАНИИ

Прибор снабжен защитным устройством, которое выключит нагревательный элемент в случае опрокидывания устройства. Перед повторным включением устройства отсоедините вилку от источника питания на несколько минут, устраните причину опрокидывания, а затем снова включите прибор. Если прибор не включается, обратитесь к квалифицированному специалисту для проверки и ремонта прибора.

ЗАЩИТА ОТ ПЕРЕГРЕВА

Прибор имеет систему безопасности, которая автоматически выключит прибор, если уровень нагрева прибора достигнет предела.

Для дополнительной безопасности прибор оснащен дублирующей системой защиты от перегрева – тепловым предохранителем без возможности повторного включения. При срабатывании дублирующей системы защиты, самостоятельно работу прибора возобновить невозможно и следует обратиться в авторизованный сервисный центр.

ЧИСТКА И УХОД

Перед проведением любых работ по техническому обслуживанию прибор должен быть выключен, а кабель питания отсоединен от розетки. Протирайте внешнюю поверхность прибора слегка влажной мягкой тканью. Следите, чтобы влага не попала внутрь корпуса прибора, т.к. это может вызвать короткое замыкание. Регулярно очищайте решетки обогревателя на входе и выходе воздуха, для этой цели рекомендуется использовать небольшой пылесос. Перед тем как убрать прибор на хранение, подождите, когда он полностью остынет.

Для чистки прибора запрещается использовать растворители и другие химические средства, т. к. они могут повредить поверхность прибора. Храните изделие в сухом прохладном месте. Рекомендуется сохранить и использовать для межсезонного хранения обогревателя его картонную упаковку.

ТРАНСПОРТИРОВКА И ХРАНЕНИЕ

Конвектор в заводской упаковке может транспортироваться всеми видами крытого транспорта с исключением ударов и перемещений внутри транспортного средства.

После транспортирования при отрицательных температурах необходимо выдержать обогреватель в помещении, где предполагается его эксплуатация, без включения в сеть не менее 2-х часов.

Прибор должен храниться в упаковке изготовителя в отапливаемом, вентилируемом помещении при температуре от +5°С до +40°С и среднемесячной относительной влажности не более 65%.

ВОЗМОЖНЫЕ НЕИСПРАВНОСТИ И СПОСОБЫ ИХ УСТРАНЕНИЯ

Описание неисправности	Причина неисправности	Способ устранения
Прибор не включается	1. Отсутствует электропитание 2. Поврежден сетевой провод 3. Неисправен переключатель режимов работы	1. Подключите электропитание 2. Замените сетевой провод 3. Обратитесь в сервисный центр
Прибор не греет	1. Термостат установлен на слишком низкую температуру 2. Неисправен переключатель режимов работы или термостат 3. Обрыв цепи питания прибора или прибор неисправен	1. Установите более высокую температуру 2. Обратитесь в сервисный центр 3. Обратитесь в сервисный центр
Низкий эффект обогрева	1. Помещение недостаточно теплоизолировано 2. Термостат установлен на слишком низкую температуру 3. Выбрана низкая мощность нагрева	1. Закройте окна и двери 2. Установите более высокую температуру 3. Переключите регулятор режимов работы на максимальную мощность
Срабатывает защита от перегрева	1. Температура в помещении слишком высокая 2. Воздухообмен затруднен	1. Отключите и остудите обогреватель 2. Обеспечьте беспрепятственное прохождение воздуха через входные и выходные отверстия.

ТЕХНИЧЕСКИЕ ХАРАКТЕРИСТИКИ

Параметры	APH-1500-EWM
Электропитание	220-240 В, 1Ф, 50 Гц
Номинальная мощность	1500 Вт
Максимальный потребляемый ток	6,8 А
Площадь обогрева	20 м2
Нагревательный элемент	Алюминиевый, X-Shape
Термостат	Электронный
Класс электрозащиты	I
Класс пылевлагозащиты	IP24
Защита от перегрева	есть
Индикатор работы	есть
Длина шнура электропитания	1,5 м
Размеры прибора (ШхГхВ)	705x206x520 мм
Вес нетто/брутто	6,9/9,0 кг

Компания-производитель оставляет за собой право вносить изменения в конструкцию, дизайн и комплектацию товара без предварительного уведомления.

БЕЗОПАСНАЯ УТИЛИЗАЦИЯ



Ваше устройство спроектировано и изготовлено из высококачественных материалов и компонентов, которые можно утилизировать и использовать повторно.

Если товар имеет символ с зачеркнутым мусорным ящиком на колесах, это означает, что товар соответствует Европейской директиве 2002/96/EC.

Ознакомьтесь с местной системой раздельного сбора электрических и электронных товаров. Соблюдайте местные правила.

Утилизируйте старые устройства отдельно от бытовых отходов. Правильная утилизация вашего товара позволит предотвратить возможные отрицательные последствия для окружающей среды и человеческого здоровья.

ИНФОРМАЦИЯ О СЕРТИФИКАЦИИ

Товар сертифицирован на территории Таможенного союза.
Товар соответствует требованиям:
ТР ТС 004/2011 «О безопасности низковольтного оборудования»
ТР ТС 020/2011 «Электромагнитная совместимость технических средств»
ТР ТС 037/2016 «Об ограничении применения опасных веществ в изделиях электротехники и радиоэлектроники».

Дата производства указана в серийном номере (цифры с 13 по 20).
Срок службы изделия: 3 года
Гарантийный срок: 1 год

Изготовитель:

Timit Technology Co., Ltd
Room 1101-1103, Block A, Yuzhou Plaza, Keyuan North Rd. No. 78, Nanshan District, Shenzhen,China
No. 199, Guanfu Road, Nanyuan Village, Fuhai Town, Cixi, Ningbo City, Zhejiang Province, China
No 127, Qibei Road, Yuqi Town, Huishan District, Wuxi City, Jiangsu Province, China
Made In China

Тимит Технолоджи Ко, Лтд,
Рум 1001-1003, Блок А, Юйчжоу Плаза, №78, Кэюань Норт Рд, Наньшань дистрикт, Шеньчжень, Китай
№ 199, Ганьфу Роад, Наньюань Вилладж, Фухай Таун, Цыси, Нинбо Сити, Чжэцзян, Китай
№ 127, Цибэй Роад, Юйцы Таун, Уси Сити, Хуэйшань Дистрикт Цзянсу, Китай
Сделано в Китае

Продавец/организация, уполномоченная изготовителем принимать претензии на территории ЕАЭС:
ООО «ДАИЧИ», 121596, г. Москва, вн. тер. г. Муниципальный округ Можайский,
ул. Толбухина, д.9, к.1, помещ. 1/П.

Список сервисных центров доступен по ссылке: www.daichi.ru/service/
Единая справочная служба: 8 (800) 200-00-05
E-mail: info@daichi.ru

ПРАВИЛА ГАРАНТИЙНОГО ОБСЛУЖИВАНИЯ

Настоящие гарантийные обязательства представляют собой гарантию Продавца на Оборудование, указанное в приложении к гарантийному талону и приобретенное Покупателем у Продавца (в дальнейшем — Оборудование). Гарантия предоставляется на срок 12 (двенадцать) месяцев со дня продажи Оборудования и распространяется на материальные дефекты, возникшие по вине производителя.

Условия предоставления гарантии:

1. Гарантия распространяется только на оборудование, на которое при продаже его Покупателю был надлежащим образом оформлен Гарантийный талон установленного образца.

2. Гарантийный талон заполнен полностью, разборчиво, включая наименование Оборудования, серийный номер изделия, наименование продавца, дату продажи, подпись и печать продавца, и другие разделы Гарантийного талона.

3. Настоящая гарантия не действует, если материальные дефекты возникли вследствие нарушения Покупателем правил использования, хранения или транспортировки Оборудования, или в результате действий третьих лиц, или обстоятельств непреодолимой силы.

4. Настоящая гарантия не распространяется на следующие случаи:

4.1. Периодическое обслуживание и ремонт или замену частей в связи с их нормальным износом.

4.2. Любые адаптации и изменения с целью усовершенствования и расширения обычной сферы применения изделия, указанной в руководстве по эксплуатации, без предварительного письменного согласия производителя или его дистрибьютора.

4.3. Ущерб в результате неправильной эксплуатации, включая, но не ограничиваясь этим, следующее:

а) использование изделия не по назначению или не в соответствии с руководством по монтажу, эксплуатации, обслуживанию и требованиями сервисной книжки;

б) случайное или намеренное попадание инородных предметов, агрессивных веществ или жидкостей во внутренние, либо на внешние части изделия, колебания напряжения, механическое повреждение, неправильная вентиляция и т.п.;

в) ремонт или монтаж не уполномоченными лицами;

г) дефекты системы, в которой данное изделие использовалось как ее элемент.

5. Настоящая гарантия не имеет целью ущемить законные интересы Покупателя, предоставленные ему действующим законодательством России.

6. Покупатель имеет право заключить с авторизованным дилером AURUM сервисное Соглашение на постгарантийное обслуживание на срок, согласованный сторонами.

ГАРАНТИЙНЫЙ ТАЛОН

Электрический конвектор	Модель	
SN - прибора		
Покупатель	ФИО	
Подпись покупателя		
Продавец		Дата продажи
Полное название компании		
Почтовый адрес продавца		Подпись продавца
Код города и контактный телефон		М.П.

AURUM

В целях улучшения качества продукции конструкция и технические характеристики могут изменяться без предварительного уведомления. Более подробную информацию можно получить у дистрибьютора или производителя.