ГАЗОВЫЙ МОНТАЖНЫЙ ПИСТОЛЕТ GFT 200(90Дж.)

РУКОВОДСТВО ПО ЭКСПЛУАТАЦИИ

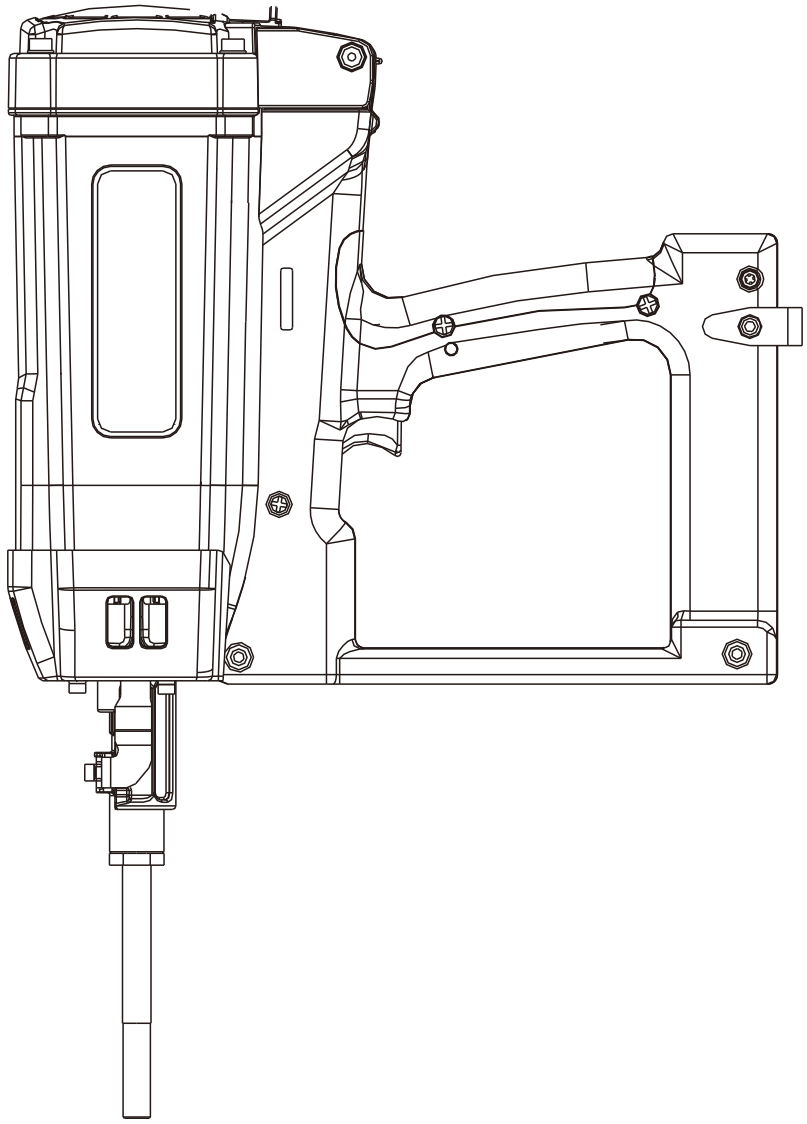

⚠ ВНИМАНИЕ!

Неправильное использование инструмента может привести к смерти или серьёзной травме!
Это Руководство содержит информацию по безопасному использованию инструмента.
Обязательно прочитайте Руководство по эксплуатации перед использованием инструмента!
Не допускайте до работы с инструментом людей не прочитавших данное Руководство.
Не заряжайте батарею инструмента дольше 24 часов! Она может взорваться или загореться!

СОДЕРЖАНИЕ

1. ОБЩАЯ БЕЗОПАСНОСТЬ 1

2. ТЕХНИЧЕСКИИЕ ХАРАКТЕРИСТИКИ 7

3. ИНСТРУКЦИЯ ПО ЭКСПЛУАТАЦИИ 10

4. ПРОФИЛАКТИКА И ОБСЛУЖИВАНИЕ 16

5. ВЗРЫВСХЕМА И СПИСОК ЗАПЧАСТЕЙ 18

ПЕРЕД РАБОТОЙ С ИНСТРУМЕНТОМ ВАЖНО ОЗНАКОМИТЬСЯ С ДАННОЙ ИНФОРМАЦИЕЙ

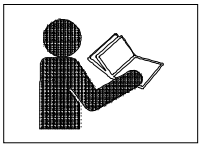

Внимательно ознакомьтесь с инструкцией по эксплуатации и техникой безопасности перед началом работы с газовым монтажным пистолетом.

Пренебрежение техникой безопасности может привести к серьезным травмам!

Большинство несчастных случаев, связанных с неправильной эсплуатацией монтажного пистолета, являются последствием несоблюдения мер безопасности и предосторожности. Большинство подобных случаев можно избежать, изучив основные правила по эксплуатации данного инструмента.

Основные меры предосторожности описаны в разделе “Общая безопасность”.

Никогда не используйте монтажный пистолет для целей, не описанных в инструкции.

ОПРЕДЕЛЕНИЯ И ОСНОВНЫЕ ПОЛОЖЕНИЯ

Газовый монтажный пистолет GFT200 предназначен для промышленного (проффесионального) использования.

ОПАСНО указывает на ситуцию, которая может привести к серьезным травмам или смерти

ВАЖНО указывает на потенциально опасную ситуацию, которая может привести к серьезным травмам

ВНИМАНИЕ указывает на потенциально опасную ситуацию, которая может привести к легким или средним травмам или поломке инструмента

ПРИМЕЧАНИЕ подчеркивает важную информацию

ОПИСАНИЕ ФУНКЦИОНАЛА ГВОЗДЕЗАБИВНОГО ИНСТРУМЕНТА

Инструмент имеет полностью секвентальный механизм активации и безопасен при работе.

Для активации инструмента прижмите его ствол к поверхности материала до момента его включения,нажмите на спусковой курок для выполнения выстрела, отпустите курок и отведите ствол от поверхности материала. Повторите эту последовательность для следующей операции.

БЕЗОПАСНОСТЬ

ОСНОВНАЯ ИНСТРУКЦИЯ ПО БЕЗОПАСНОСТИ ИСПОЛЬЗОВАНИЯ ИНСТРУМЕТА

ОЗНАКОМЬТЕСЬ СО ВСЕМИ ИНСТРУКЦИЯМИ

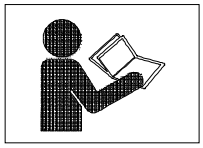

Данный инструмент использует энергию внутреннего сгорания.

Газовый гвоздезабивной инструмент должен использоваться только с оригинальными баллонами.

ОПАСНОСТЬ

1. ОПЕРАТОР И ДРУГИЕ ЛИЦА В РАБОЧЕЙ ЗОНЕ ДОЛЖНЫ НОСИТЬ ОЧКИ С ФРОНТАЛЬНОЙ И БОКОВОЙ ЗАЩИТОЙ ГЛАЗ.

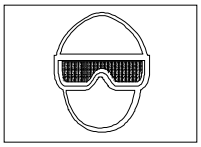

Во время работы с инструментом всегда одевайте защитные очки, убедитесь, что все люди в зоне работы также находятся в очках.

Защитные очки должны отвечать требованиям безопасности и обеспечивать защиту от возможных сколов в бетоне.

2. НЕ ИСПОЛЬЗОВАТЬ ИНСТРУМЕНТ ВБЛИЗИ ЛЕГКО ВОСПЛАМЕНЯЕМЫХ ВЕЩЕСТВ.

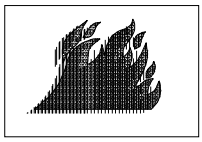

Данный инструмент не должен использоваться вблизи легко воспламеняемых веществ, таких как: бензин, газ, растворитель, лак, краска и т.д.

Инструмент выпускает горячие продукты сгорания газов и может производить искру во время работы.

3. НЕ ПРИКАСАЙТЕСЬ К ИНСТРУМЕНТУ В ЗОНЕ ВЫХЛОПА ПРОДУКТОВ СГОРАНИЯ

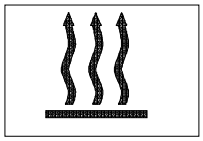

Инструмент выпускает горячие продукты сгорания газов.

Фронтальная зона инструмента может нагреваться во время длительного использования, поэтому касание в зоне выхлопа может привести к ожогу.

4. ОПАСНОСТЬ ВЗРЫВА И ВОЗГОРАНИЯ.

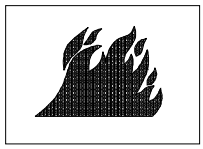

Газовый баллон содержит легко воспламеняемые вещества.

Баллон находится под давлением, поэтому не подвергайте его нагреву, механическим повреждениям и воздействию прямых солнечных лучей.

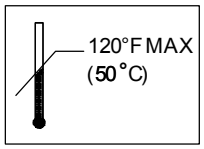

Храните газовый баллон и аккумулятор вдали от огня и не нагревайте их свыше 120°F или 50°C.
В противном случае, балон или аккумулятор могут взорваться. Не сжигайте и не вскрывайте баллон даже после его использования. Не пытатесь перезаправить или утилизировать баллон самостоятельно.

Не распыляйте содержимое баллона на огонь или горячие поверхности. Храните баллон вдали от горючих веществ. Не курите вблизи работы. Храните баллон вдали от детей.

ВАЖНО

5. НИКОГДА НЕ НАПРАВЛЯЙТЕ ИНСТРУМЕНТ НА СЕБЯ ИЛИ ДРУГИХ ЛЮДЕЙ

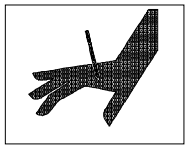

Помните, что инструмент может быть заряжен гвоздями.
Никогда не направляйте инструмент на себя или других людей.
Если инструмент случайно произведет выстрел это может нанести серьезную травму.
Никогда не используйте инструмент не по прямому назначению.

6. НЕ ДЕРЖИТЕ ПАЛЕЦ НА КУРКЕ В ТО ВРЕМЯ, КОГДА ВЫ НЕ РАБОТАЕТЕ С С ИНСТРУМЕНТОМ
Не нажимайте на курок во время транспортировки, если инструмент случайно выстрелит, это может привести к серьезным травмам.
Переносите инструмент, держась только за рукоятку.

7. ИСПОЛЬЗУЙТЕ ЗАЩИТУ ДЛЯ УШЕЙ И ГОЛОВЫ
При работе с инструментом всегда используйте беруши для защиты ушей.
Всегда используйте защиту головы от возможного попадания сколов бетона.

8. РАБОТАЙТЕ В ПРОВЕТРИВАЕМОМ ПОМЕЩЕНИИ

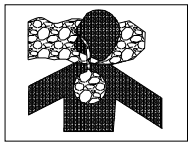

Инструмент нельзя использовать в плохо проветриваемом помещении. Данный инструмент производит газы, которые могут навредить здоровью при обильном вдыхании.

9. ХРАНИТЕ ИНСТРУМЕНТ СО СНЯТЫМИ БАЛЛОНОМ И АККУМУЛЯТОРОМ
Когда инструмент не используется - баллон и аккумулятор должны храниться в чемодане.
Температура хранения: 41°F (5°C) ~ 77°F (25°C).
Не храните баллон и аккумулятор в зоне попадания прямых солнечных лучей.
Храните баллон и аккумулятор вдали от детей.
Время от времени проверяйте оборудование.

10. ОЧИСТИТЕ РАБОЧЕЕ ПРОСТРАНСТВО
Беспорядок может привести к травмам. Уберите все мешающиеся предметы и мусор.

11. НЕ ДОПУСКАЙТЕ К РАБОТЕ ПОСТОРОННИХ
Не допускайте посторонних людей в зону проведения работ. Не давайте инструмент в руки посторонним людям.

12. ОДЕВАЙТЕСЬ В СПЕЦОДЕЖДУ
Не одевайте украшения или элементы одежды, которые могут попасть в инструмент.
Резиновые перчатки и обувь рекомендуются при работе на открытом воздухе.
Одевайте защитный головной убор.

13. ПЕРЕД РАБОТОЙ ПРОВЕРЯЙТЕ ИНСТРУМЕНТ
Удалите баллон и аккумулятор, проверьте прижимной механизм и курок. Не используйте инструмент, если прижимной механизм неисправен, это может привести к случайному срабатыванию инструмента. Не разбирайте прижимной механизм, это может привести к его неработоспособности.

14. НЕ ОТКРУЧИВАЙТЕ И НЕ ОСЛАБЛЯЙТЕ БОЛТЫ И ГАЙКИ
Сохраняйте все гайки и болты на своих местах.
Проверяйте их момент затяжки.
Не используйте инструмент с недостающими или испорченными частями.

15. НЕ ЗАРЯЖАЙТЕ ИНСТРУМЕНТ С НАЖАТЫМИ КУРКОМ ИЛИ ПРИЖИМНЫМ МЕХАНИЗМОМ.
Во время зарядки инструмента:
1) Не нажимайте на курок;
2) Не нажимайте на прижимной механизм;
3) Держите инструмент стволом вниз.

16. НЕ ПОДНОСИТЕ ИНСТРУМЕНТ К ЛИЦУ, РУКАМ И ДРУГИМ ЧАСТЯМ ТЕЛА ВО ВРЕМЯ РАБОТЫ.
Не приближайте ствол инструмента ближе чем на 20 см к лицу, рукам или другим частям тела.
Если инструмент произведет случайный выстрел- это может привести к серьезным травмам или смерти.

17. ДЕРЖИТЕ УГОЛ 90° ПРИ МОНТАЖЕ К БЕТОНУ
Выдерживайте прямой угол при монтаже к бетону или другим прочным материалам, иначе гвоздь может загнуться и вылететь в вас.

18. НЕ СТРЕЛЯЙТЕ В ТОНКИЕ МАТЕРИАЛЫ ИЛИ БЛИЗКО ОТ КРАЯ ПОВЕРХНОСТИ МАТЕРИАЛА
Гвоздь может пролететь насквозь и нанести травмы людям, находящимся по другую сторону.

19. НЕ ПРОИЗВОДИТЕ МОНТАЖ СРАЗУ С ОБЕИХ СТОРОН СТЕНЫ
Острие гвоздя может пройти насквозь и травмировать человека с другой стороны.

20. ПРОВЕРЯЙТЕ НАЛИЧИЕ ПРОВДОВ
Чтобы предотвратить риск повреждения проводов и короткого замыкания - проверяйте рабочее пространство на наличие скрытой проводки.

21. НЕ РАБОТАЙТЕ НА ЛЕСТНИЦЕ.

Всегда следите за устойчивостью и балансом. Не работайте инструментом на лестницах и стремянках.

22. НЕ ИСПОЛЬЗУЙТЕ ИНСТРУМЕНТ ЕСЛИ НА НЕМ ВИДНЫ ДЕФЕКТЫ И ПОВРЕЖДЕНИЯ
Если инструмент работает нестабильно или производит странные звуки и вибрации - немедленно прекратите использование этого инструмента и обратитесь в сервисный центр.

23. ИЗВЛЕКАЙТЕ АККУМУЛЯТОР И БАЛЛОН В СЛЕДУЮЩИХ СЛУЧАЯХ:
1) профилактика и чистка;
2) извлечение засора из ствола;
3) хранение инструмента;
4) завершение работы;
5) перемещение по рабочему объекту;
6) передача в руки третьему лицу.
Не проводите перечисленные мероприятия без снятия аккумуляторной батареи и баллона. Извлекайте из инструмента гвозди перед удалением засора в стволе.
Инструмент не должен находиться без присмотра - люди не имеющие опыта обращения с ним могут получить травму.

24. БУДЬТЕ ВНИМАТЕЛЬНЫ
Не используйте инструмент находясь в состоянии физической или ментальной усталости.
Не используйте инструмент, если плохо себя чувствуете. Инструмент запрещается использовать людям, находящимся в алкогольном или наркотическом опьянении.

25. РАБОТАЙТЕ С ОСТОРОЖНОСТЬЮ
Используйте инструмент строго по инструкции. Не давайте инструмент в руки детям, людям с нарушениями моторных функций или людям с психическими отклонениями.

26. НЕ ИСПОЛЬЗУЙТЕ ИНСТРУМЕНТ НЕ ПО НАЗНАЧЕНИЮ, НЕ ОПИСАННОМУ В ИНСТРУКЦИИ.

27. ОБРАЩАЙТЕСЬ С ИНСТРУМЕНТОМ ОСТОРОЖНО
Не бросайте инструмент, особенно, на жесткую поверхность; не гравируйте и не царапайте знаки и символы на корпусе инструмента.

28. СЛЕДИТЕ ЗА СОСТОЯНИЕМ ИНСТРУМЕНТА
Чистите инструмент после выполнения работ и поддерживайте его в рабочем состоянии.

29. ИСПОЛЬЗУЙТЕ ТОЛЬКО ОРИГИНАЛЬНЫЕ ЗАПЧАСТИ И РАСХОДНЫЕ МЕТЕРИАЛЫ, РЕКОМЕНДОВАННЫЕ ПРОИЗВОДИТЕЛЕМ
Неоригинальные запчасти или расходные материалы могут привести к порче инструмента и снятию его с гарантии.
Ремонтом инструмента могут заниматься только авторизованные сервисные центры дилеров и дистрибьюторов.

30. НЕ МОДИФИЦИРУЙТЕ ИНСТРУМЕНТ
Не вносите изменения в конструкцию инструмента, это может привести к его поломке.

ИНСТРУКЦИЯ БЕЗОПАСНОСТИ ГАЗОВОГО БАЛЛОНА

ОПАСНОСТЬ

■ Газовый баллон содержит горючий газ под высоким давлением.

Взрыв / Опасность воспламенения

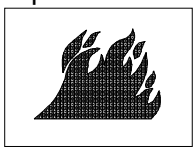

Выполняйте все инструкции, в противном случае существует опасность возгорания или взрыва во время использования, хранения или транспортировки газового баллона. Не утилизируйте баллон самостоятельно.

■ Не курите рядом с газовым баллоном.

ВАЖНО

Не вдыхайте содержимое баллона.

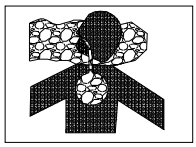

В случае попадания в дыхательную систему - выйдите на открытый воздух, чтобы продышаться и очистить легкие от опасного газа. Расширение газа вызывает охлаждение. Жидкий газ может нанести вред коже или глазам при попадании на них.

В случае контакта газа с кожей или глазами, промойте пораженный участок чистой проточной водой.

При промывании глаз старайтесь держать их открытыми.

При необходимости обратитесь к врачу.

Хранение:

Храните в проветриваемом помещении. Температура хранения: 5°C ~ 25°C

Не храните баллон под прямыми солнечными лучами.

Не распыляйте на огонь или горячие предметы.

Не вскрывайте и не протыкайте баллон. Не пытайтесь перезаправить баллон. Утилизируйте в соответствии с правилами утилизации баллонов с аэрозолью.

Не выбрасывайте и не утилизируйте баллон с бытовым мусором.

Храните вне зоны доступа детей.

ВАЖНЫЕ ИНСТРУКЦИИ ОБРАЩЕНИЯ С АККУМУЛЯТОРОМ

ВАЖНО

Неаккуратное обращение с аккумулятором и зарядным устройством может привести к серьезным травмам и смерти. Чтобы избежать эти риски строго следуйте инструкциям:

ПРОЧИТАЙТЕ ВСЕ ИНСТРУКЦИИ

1. Даная инструкция содержит важную информацию по обращению с зарядным устройством.

2. Перед использованием зарядного устройства ознакомьтесь с инструкциями на 1 - инструмент 2 - зарядное устройство 3 - аккумулятор.

3. Чтобы избежать риски травмирования, используйте оригинальный аккумулятор. Неоригинальные аккумуляторы и батареи могу привести к получению травм и поломке инструмента.

4. Не подвергайте воздействию воды или снега.

5. Использование неоригинального зарядного устройства может привести к возникновению пожара, поражению током или другим травмам.

6. Чтобы избежать риск повреждения кабеля, держитесь за вилку при извлечении ее из розетки электросети.

7. Убедитесь, что кабель расположен так, что вы не будете его задевать при работе или перемещении вблизи зарядного устройства.

8. Не следует использовать удлинители без крайней необходимости.
   Использование неисправного удлинителя может привести к риску возгорания. Если необходимо использовать удлинитель, убедитесь. что:
   a) Форма розетки удлинителя соответствует форме и размерам вилки зарядного устройства;
   b) Удлинитель является исправным и в хорошем техническом состоянии;
   c) Сечение провода является достаточным для нужной нагрузки см. таблица 1.

Таблица 1
РЕКОМЕНДУЕМОЕ СЕЧЕНИЕ ПРОВОДА УДЛИНИТЕЛЯ ДЛЯ ЗАРЯДНОГО УСТРОЙСТВА

AC Вход. Ампер		AWG Сечение провода			
диапазон тока в амперах		Длина провода в метрах			
от	до	7.5	15	30	45
0	2	18	18	18	16
2	3	18	18	16	14
3	4	18	18	16	14

Если мощность зарядного устройства дается в Ваттах, а не в Амперах, номинальный ток должен быть определен путем деления потребляемой мощности на номинальное напряжение:
2,200 Ватт/220 Вольт = 10 Ампер

9. Не используйте зарядное устройство с поврежденными проводом или вилкой.
10. Не используйте зарядное успройство после его падения, удара, или любого повреждения. Продиагностируйте его у специалиста.
11. Не разбирайте зарядное устройство, чините его у квалифицированного специалиста или в авторизованном сервисе.
Неправильная сборка зарядного устройства может привести к риску удара током или пожару.
12. Чтобы избежать риска удара электротоком, извлеките зарядное устройство из розетки перед его чисткой или обслуживанием, также удалите аккумулятор.
13. Прочитайте все инструкции перед началом использования зарядного устройства.

ВАЖНЫЕ ИНСТРУКЦИИ ОБРАЩЕНИЯ С АККУМУЛЯТОРОМ И ЗАРЯДНЫМ УСТРОЙСТВОМ

Зарядите аккумулятор перед использованием инструмента. Перед использованием зарядного устройства, ознакомьтесь с его инструкциями. Ознакомьтесь со всеми рекомендациями и инструкциями к аккумулятору.
ПОМНИТЕ: ИСПОЛЬЗУЙТЕ ТОЛЬКО ОРИГИНАЛЬНЫЙ АККУМУЛЯТОР.
ДРУГИЕ АККУМУЛЯТОРЫ МОГУТ ПРИВЕСТИ К ПОЛОМКЕ ИНСТРУМЕНТА И ТРАВМАМ!
Следуйте инструкциям, чтобы этого избежать:

ВАЖНО:

Неправильное использование аккумулятора может привести к травмированию.

1. НЕ разбирайте аккумулятор.
2. НЕ сжигайте аккумулятор, даже если он поврежден или полнстью изношен. Аккумулятор может взорваться.
3. НЕ замыкайте контакты аккумулятора.
4. НЕ вставляйте посторонние предметы в вентиляционные отверстия зарядного устройства. Вас может ударить током.
5. НЕ заряжайте аккумулятор на открытом воздухе или в помещениях с сыростью и влажностью. Не заряжайте на открытых солнечных лучах.
6. НЕ заряжайте аккумулятор при температуре ниже 10°C или выше 40°C.
7. НЕ соединяйте два или более зарядных устройств.
8. НЕ вставляйте посторонние предметы в отверстия аккумулятора или зарядного устройства.
9. НЕ используйте преобразователь во время зарядки.
10. НЕ используйте генератор тока для зарядки аккумулятора.
11. НЕ храните аккумулятор или зарядное устройство в местах, где температура превышает 40°C.
12. НЕ используйте зарядное устройство в сети с переменным током выше или ниже 220 Вольт. Использование зарядного устройства в сетях с нестандартным напряжением может повредить его.
13. НЕ заряжайте аккумуляторы с промежутком времени меньше 15 минут между зарядками. Зарядное устройство может перегреться.
14. НЕ оставляйте зарядное устройство подключенным к сети в то время, когда оно не используется.

УТИЛИЗАЦИЯ ИСПОРЧЕННОГО АККУМУЛЯТОРА

ВНИМАНИЕ

Не выбрасывайте отработанный аккумулятор с бытовым мусором. Не сжигайте его, он может взорваться. Утилизируйте аккумулятор в соответствии с правилами утилизации в вашем регионе.
Утилизация аккумулятора с пищевыми или бытовыми отходами может быть нелегальной в вашей стране. Уточняйте информацию об утилизации аккумуляторных батарей у представителей местной власти.

ОБЯЗАННОСТИ РАБОТОДАТЕЛЯ

1. Предоставьте данную инструкцию персоналу, который будет работать с инструментом.
2. Убедитесь, что весь персонал в рабочей зоне находится в защитной одежде.
3. Запомните, что все люди, находящиеся в рабочей зоне должны носить защитные очки.
4. Храните инструмент под замком.
5. Проверяйте инструмент перед работой.
6. Убедитесь, что рабочие не используют инструмент, требующий ремонта.

СОХРАНИТЕ ДАННУЮ ИНСТРУКЦИЮ И УБЕДИТЕСЬ, ЧТО С НЕЙ ОЗНАКОМИЛСЯ ВЕСЬ ПЕРСОНАЛ!

ПРЕДУПРЕЖДЕНИЕ:

Информация, содержащаяся в данном Руководстве предназначена чтобы помочь Вам в безопасной экспуатации инструмента. Некоторые картинки и изображения деталей в этом Руководстве могут отличаться от тех которые есть в вашем инструменте.

ОСНОВНЫЕ УЗЛЫ:

Газовый монтажный пистолет

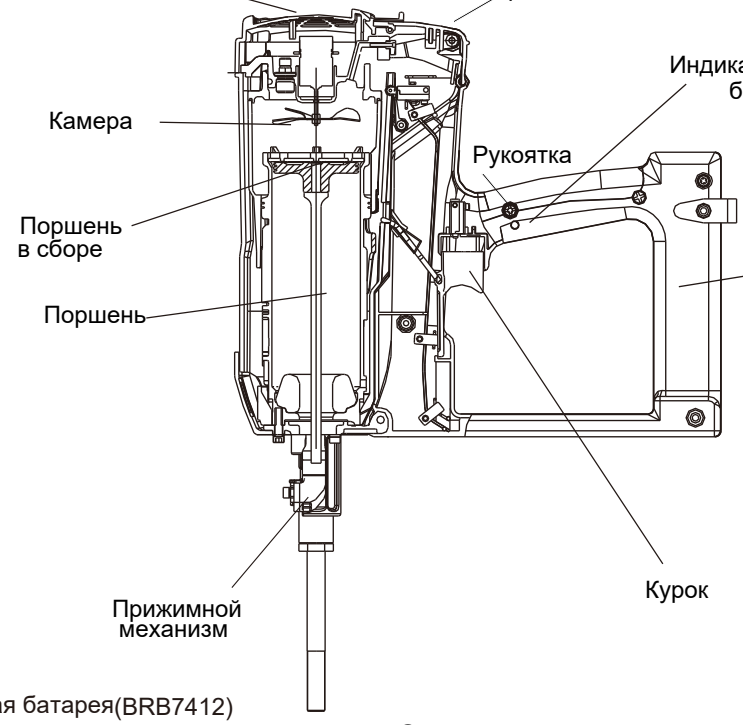

Аккумуляторная батарея(BRB7412)

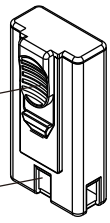

Зарядное устройство (BRBC7412)

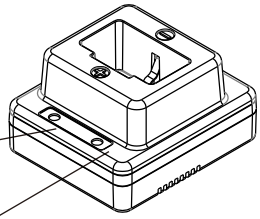

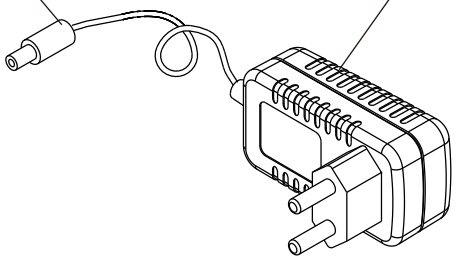

ТЕХНИЧЕСКИЕ ХАРАКТЕРИСТИКИ

1.ГАЗОВЫЙ МОНТАЖНЫЙ ПИСТОЛЕТ

Габариты инструмента Длина × Высота× Ширина	372 мм. ×480мм. × 109 мм.)
Вес инструмента Включая аккумулятор и газовый баллон	3.2 кг.
Производительность инструмента	2-3 гвоздя в секунду 1000 гвоздей в час
Характеристики аккумулятора	BRB7412(2.2 Ah) Li-ion Battery 7.4V

2.Зарядное устройство (BRBC7412)

Входное напряжение	AC110-240V 50~60Hz
Время зарядки аккумулятора	5 минут заряда-примерно 200 гвоздей Максимальная зарядка за 120 мин.
Зарядное напряжение	DC 7.4 V
Сила тока зарядки	DC 2.2 A
Вес зарядного устройства(без адаптора)	0.11 кг.

ВАЖНО: Время зарядки аккумулятора может менятся из-за температуры окружающей среды и входного напряжения.

ТЕПЛОИЗОЛЯЦИОННЫЕ ГВОЗДИ

Выберите гвозди из приведенной ниже таблицы.
Только гвозди из указанной таблицы можно использовать в данном инструменте.
Использование других гвоздей может привести к неисправности и/или поломке инструмента, а также к серьезным травмам.

1. Схема компонентов изоляционного гвоздя:

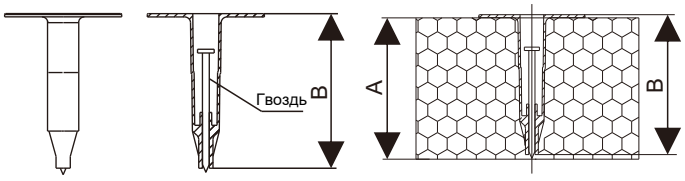

A-Толщина изоляционного материала

B-Длина пластикового корпуса гвоздя

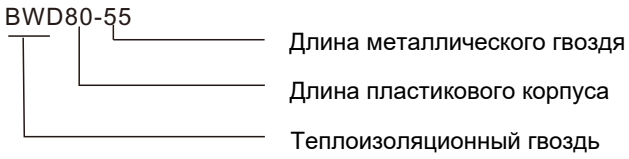

2. Выберите подходящий теплоизоляционный гвоздь в зависимости от толщины изоляционного материала:

A-Толщина изоляционного материала	B–Длина пластикового корпуса гвоздя
50мм.	BWD 50-55
60мм.	BWD 60-55
80мм.	BWD 80-55
100мм.	BWD100-55
120мм.	BWD120-55
150мм.	BWD150-55
200мм.	BWD150-55

АКСЕССУАРЫ

⚠ ОПАСНОСТЬ

Использование аксессуаров не входящих в комплект может привести к неисправности инструмента или серьёзным травмам

СТАНДАРТНЫЕ АКСЕССУАРЫ

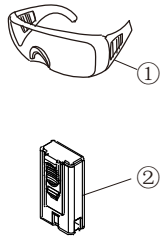

① Защитные очки 1
② Батарея.....1
③ Зарядное устройство.....1
④ Адаптор.....1
⑤ Пластиковый кейс.....1
⑥ Шестигранный ключ М 5.....1
⑦ Шестигранный ключ М 4.....1

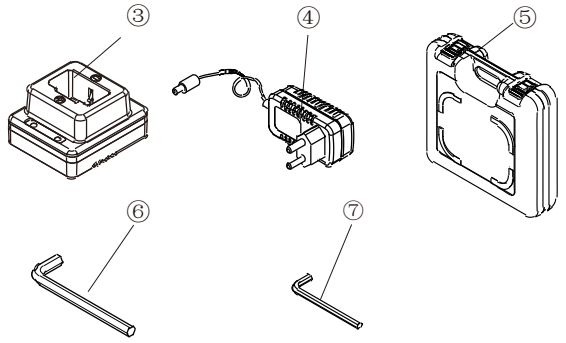

ДОПОЛНИТЕЛЬНЫЕ АКСЕССУАРЫ

Продаются отдельно:
- Газовый баллон
- Смазка-лубрикант

ПРЕДУПРЕЖДЕНИЕ: Комплектность набора аксессуаров может быть изменена.

СПОСОБ СНЯТИЯ И УСТАНОВКИ АККУМУЛЯТОРНОЙ БАТАРЕИ

- Как установить аккумуляторную батарею:
  Совместите аккумуляторную батарею с пазом в ручке инструмента и вставьте её на место.
  Всегда вставляйте батарею до щелчка. Если вставить батарею не до щелчка, то она может выпасть и ранить пользователя или окружающих.
- Как извлечь аккумуляторную батарею:
  Извлеките аккумулятор из рукоятки инструмента нажав на защелку сбоку аккумулятора.

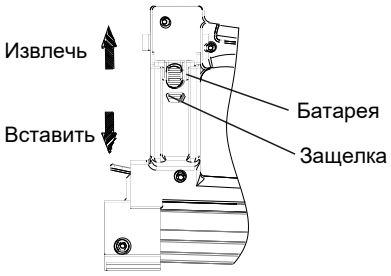

СПОСОБ ЗАРЯДКИ БАТАРЕИ

Перед подключением адаптора к сети убедитесь что:

- Напряжение для зарядки батареи указано на зарядном устройстве
- Шнур адаптора не повреждён

⚠ ВНИМАНИЕ

- **Не заряжайте батарею, если напряжение выше указанного на зарядном устройстве.**
  Если заряжать батарею под напряжением выше указанного на зарядном устройстве, то оно может сгореть.
- **Не используйте адаптер, если его шнур поврежден. Поврежденный шнур нужно починить или заменить.**

1. Вставьте батарею в зарядное устройство. Убедитесь, что батарея вставлена до упора, как на рисунке.
2. Вставьте штекер адаптера в гнездо зарядного устройства.

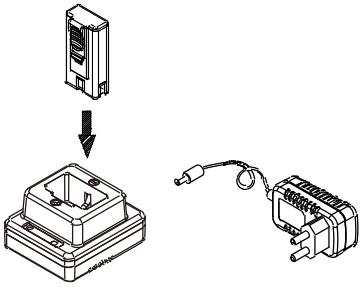

3. Вставьте вилку адаптера в розетку электросети.
4. Зарядка аккумуляторной батареи:
- Когда вилка адаптера вставлена в розетку электросети на зарядном устройстве загорится красная лампочка.

3 Если красная лампочка на зарядном устройстве не загорается, вытащите вилку адаптера из розетки и проверьте правильность установки батареи.

- По прошествии примерно 120 минут, если батарея полностью зарядилась, на зарядном устройстве загорится зеленая лампочка.

ВНИМАНИЕ: Время зарядки аккумулятора может быть дольше из-за слишком низкой температуры или недостатка силы тока.
Если красный индикатор не гаснет более 3-х часов зарядки, то процесс зарядки следует прекратить не дожидаясь полной зарядки аккумулятора, после чего отнести аккумулятор в сервис.

5. Сначала отсоединяйте зарядное устройство от сети, потом отсоединяйте аккумулятор.

ОСТОРОЖНО

Не отсоединяйте зарядное устройство от сети путем отсоединения от адаптера.
Сначала отсоедините адаптер от розетки, после чего можете отсоединять зарядное устройство.

6. Отсоедините аккумулятор от зарядного устройства. Просто потяните аккумулятор на себя и он без затруднений должен извлечься из гнезда.

Что касается новых аккумуляторов и их емкости: Пока аккумулятор новый и еще не был заряжен должным образом, химические процессы в нем проходят медленно и его емкость может быть ниже заявленной. Чтобы активировать полную емкость аккумулятора вы должны разрядить и потом зарядить аккумулятор 2-3 раза.

Как продлить срок службы аккумулятора.

1. Не доводите аккумулятор до полного разряда, это навредит его емкости.
   Когда индикатор на рукоятке инструмента загорается красным, необходимо прекратить работу и заменить аккумуляторную батарею на новую. Не доводите аккумулятор до полного разряда. Это может существенно сократить его емкость и жизненный цикл.
2. Избегайте зарядки при высокой температуре. Не заряжайте аккумулятор на прямых солнечных лучах, в помещении с температурой выше 40-50 гадусов С. Также не следует заряжать аккумулятор сразу после его использования, так как он может быть нагрет и его емкость может пострадать от моментальной зарядки.

ВНИМАНИЕ

- После того как аккумулятор в инструменте разряжается, дайте ему отдохнуть 15 минут перед зарядкой. Также после зарядки аккумуятора следует дать ему отдохнуть 15 минут перед установкой в инструмент и работой.
- Если аккумулятор нагрелся слишком сильно, то индикатор на зарядном устройстве не загорится и аккумулятор не будет заряжаться. Для этого дайте аккумулятору остыть и повторите попытку.
- Если аккумулятор в порядке, а индикаторы на зарядном устройстве не загараются, то следует отнести зарядное устройство в сервис и и убедиться в его исправности.

ПЕРЕД РАБОТОЙ

Прочитайте и ознакомьтесь со всеми пунктами инструкции по безопасности.

РАБОЧАЯ СРЕДА

ОСТОРОЖНО

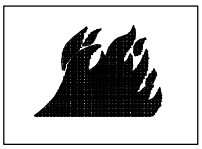

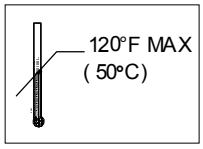

- Не допускайте любые горючие вещества в зону работы.
- Работайте в хорошо проветриваемых помещениях.
- Не допускайте попадания на инструмент прямых солнечных лучей и не нагревайте его выше 50°C.
- Не подносите к источникам огня и не курите вблизи рабочей зоны.
- Не допускайте к инструменту детей и посторонних людей.

НИЗКИЕ ТЕМПЕРАТУРЫ

- Не храните инструмент, аккумулятор и газовый баллон при температуре ниже 0 градусов С. Храните инструмент в сухом, теплом помещении.
- Если инструмент, аккумулятор или баллон остыли ниже допустимых значений, нагрейте их перед началом работы. Не превышайте температуру 50°C.
  Не грейте на открытом огне!

ВНИМАНИЕ

- Инструмент может работать нестабильно, если:
  температура газового баллона слишком низкая и его давление упало;
  при перегреве баллон так же неисправен.
- Не используйте инструмент под дождем или при слишком высокой влажности.
- Этот инструмент не рекомендуется использовать на высоте более 1,500 м над уровнем моря и при температуре ниже -5°C.

ПОДГОТОВКА ГАЗОВОГО БАЛЛОНА

Перед использованием баллона ознакомьтесь с его инструкцией по безопасности.

ОПАСНО

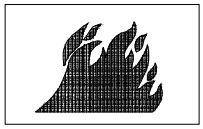

- Баллон огнеопасен.
- Храните вдали от открытого огня.

УСТАНОВКА ГАЗОВОГО БАЛЛОНА

Внимательно прочитайте раздел Руководств
Инструкция по безопасности газового баллона.

⚠ ВНИМАНИЕ

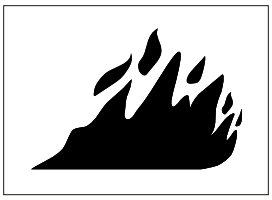

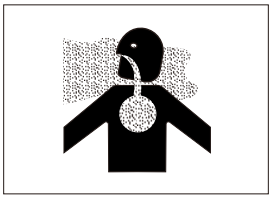

- **Газовый баллон огнеопасен.**
- **Храните баллон вдали от открытого пламени.**
- **Не допускайте попадания газа на открытое пламя или раскаленную поверхность.**
- **Не курите рядом с газовым баллоном.**
- **Избегайте попадания жидкого газа на кожу или глаза.**
- **Жидкий газ сильно охлаждает поверхность при испарении.**
- **Не вдыхайте содержимое баллона.**
- **Держите вдали от детей.**

⚠ ВАЖНО

- Если после установки клапана на газовый баллон, из под него травит газ, немедленно поправьте его или замените на новый.
- **Не используйте клапан-дозатор повторно. Используйте новый клапан-дозатор с новым баллоном.**

Крепление клапана-дозатора к газовому баллону:

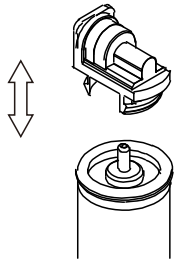

(1) Установите новый клапан сверху газового баллона.

(2) Надавите на переднюю часть клапана.

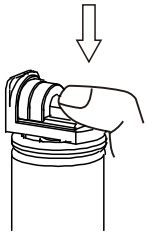

(3) Надавите до щелчка на заднюю часть клапана и убедитесь что он установлен и не травит.

Проверьте клапан перед использованием:
Надавите на носик клапана два или три раза и убедитесь что он порционально подает газ. Если газа нет-баллон пустой и его необходимо заменить.

Соблюдайте правила техники безопасности.

Теперь газовый баллон готов к эксплуатации.

ПОДГОТОВКА АККУМУЛЯТОРА

Внимательно прочитайте раздел Руководства "Инструкция по безопасности аккумулятора".
Зарядите аккумулятор перед использованием.
Ознакомьтесь с инструкцией по использованию зарядного устройства в соответствующем разделе.

ТЕСТИРОВАНИЕ ИНСТРУМЕНТА

⚠ ВНИМАНИЕ

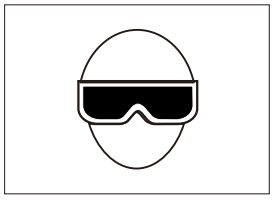

- **Оператор и все находящиеся в зоне работы должны носить защитные очки по техническому стандарту ANSI Z87.1.**

Вставьте ствол инструмента в гильзу ствола. Затем наденьте на ствол гайку-фиксатор продвиньте ее по стволу и плотно закрутите на гильзе ствола. Плотно зафиксируйте гайку на гильзе с помощью двух винтов(54).

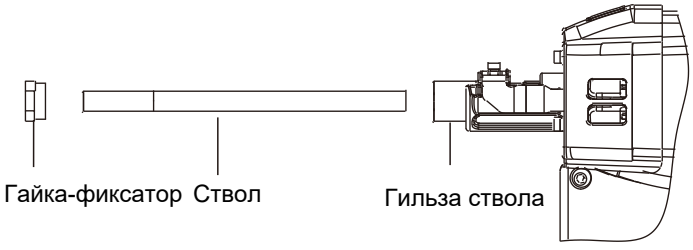

Перед использованием инструмента проверьте его по нижеследующему списку. Проведите тест согласно порядку в списке. Если заметите любую неисправность, не начинайте использование инструмента и обратитесь в сервис.

(1) Удалите из инструмента гвозди,газовый баллон и аккумулятор.

□ ВСЕ БОЛТЫ ДОЛЖНЫ БЫТЬ ЗАТЯНУТЫ.

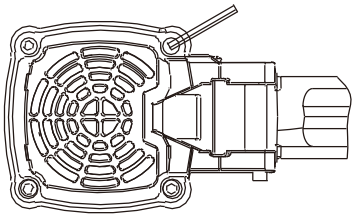

□ Курок и прижимной механизм должны легко двигаться

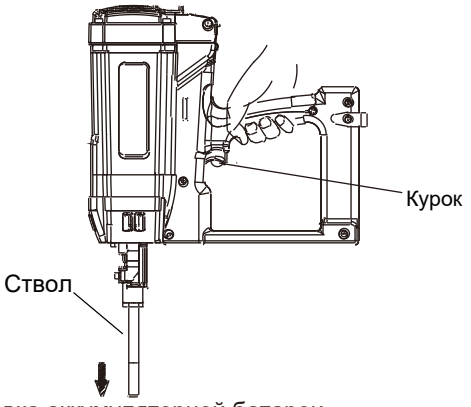

(2) Установка аккумуляторной батареи
Не нажимайте на курок или прижимной механизм во время установки аккумулятора.
Убедитесь, что индикатор аккумулятора горит зеленым цветом. Если индикатор горит красным цветом, то аккумулятор следует зарядить.

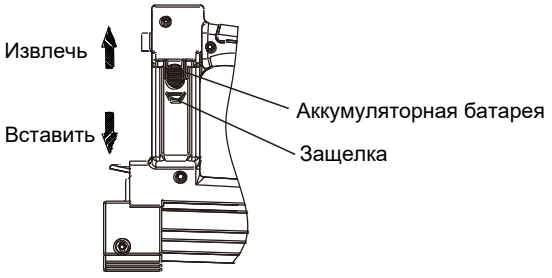

ЗЕЛЕНЫЙ цвет: Аккумулятор заряжен
(Индикатор горит постоянно и не мигает.)
КРАСНЫЙ цвет: Аккумулятор разряжен.
Быстро мигающий красный: короткое замыкание двигателя.

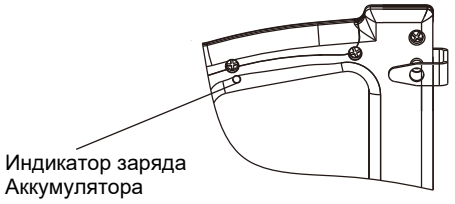

(3) УСТАНОВКА ГАЗОВОГО БАЛЛОНА:

① Оттяните защелку для открытия отсека.

② Установите баллон в инструмент.

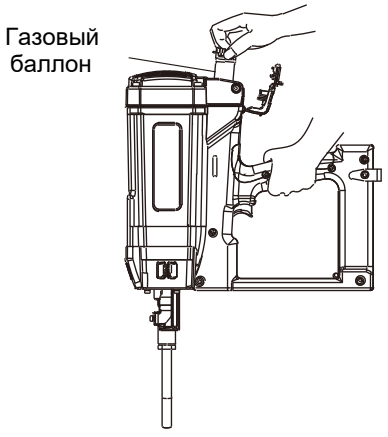

③ Установите баллон так, чтобы носик клапана попал в специальный разъем

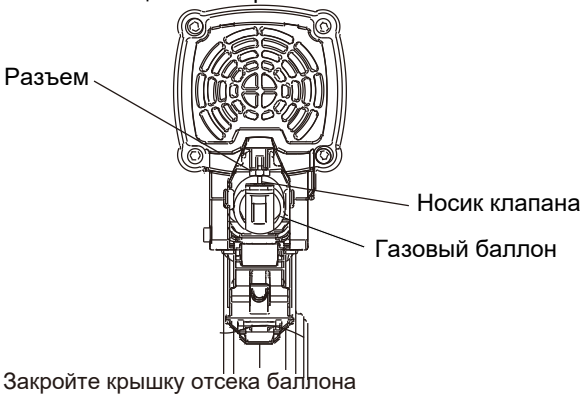

④ Закройте крышку отсека баллона

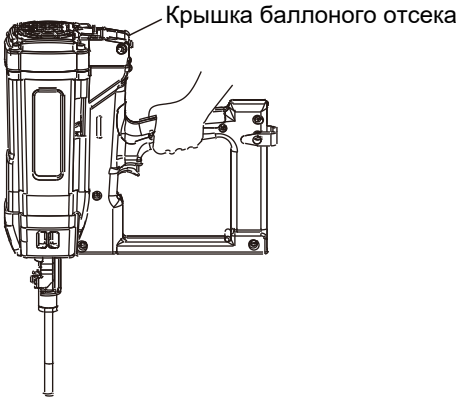

(4) Уберите палец с курка инструмента и оттяните каретку подачи гвоздей. Надавите на прижимной механизм, при этом должен включится вентилятор. Не нажимайте на курок.

□ ПРОВЕРЬТЕ ИНСТРУМЕНТ БЕЗ ГВОЗДЕЙ

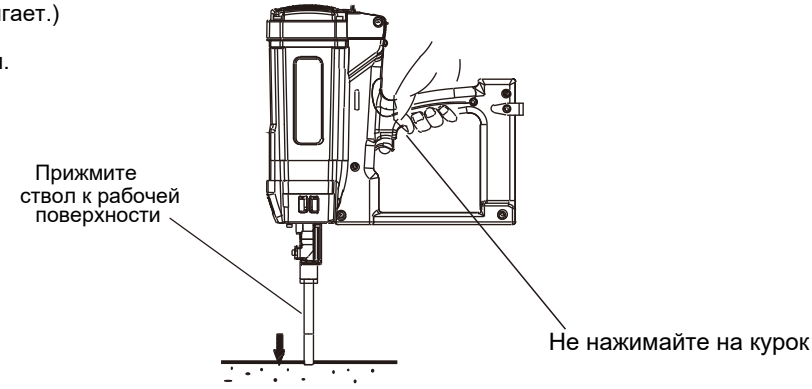

(5) Прижмите и отожмите прижимной механизм от поверхности и убедитесь что он вернулся в исходное положение. Нажмите на курок. Если произошел выстрел,значит прижимной механизм работает неправильно и таким инструментом нельзя пользоваться.

□ ИНСТРУМЕНТ НЕ ДОЛЖЕН РАБОТАТЬ БЕЗ ПРИЖАТИЯ

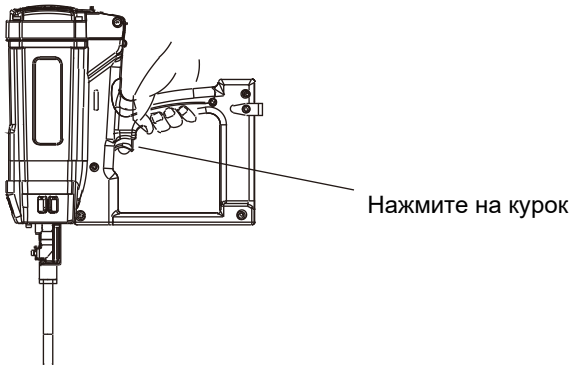

(6) Удалите баллон, прижмите инструмент, нажмите на курок (вы услышите звук искры свечи зажигания).

□ ИНСТРУМЕНТ РАБОТАЕТ ИСПРАВНО

(7) Если при тестировании инструмента не было обнаружено неисправностей, можете установить гвоздь и газовый баллон и приступать к выполнению работ.

□ ИСПОЛЬЗУЙТЕ ИНСТРУМЕНТ ПО НАЗНАЧЕНИЮ

УСТАНОВКА ГВОЗДЯ

1.Во время установки гвоздя не нажимайте на курок
2.Не нажимайте на прижимной механизм
3.Не направляйте ствол инструмента на себя или окружающих

РАБОТА С ИНСТРУМЕНТОМ

Предварительно ознакомьтесь с разделом "Безопасность"

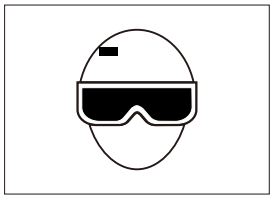

- Оператор во время работы должен носить защитные очки с боковой защитой глаз по техническим условиям ANSI Z87.1.

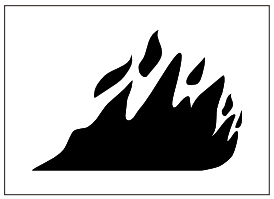

- **Не работайте рядом с горючими и взрывчатыми веществами.**
- **Не прикасайтесь к инструменту в зоне выхлпа газов. Инструмент в зоне ствола может нагреваться после продолжительной работы.**

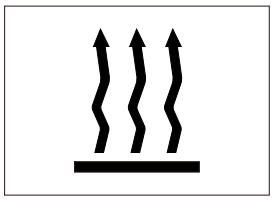

- **Храните инструмент вдали от прямых солнечных лучей, не нагревайте его свыше 50**°C.

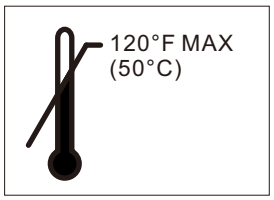

- **Храните инструмент вдали от источников открытого огня и раскаленных поверхностей.**

- **Не курите рядом с инструментом.**

⚠ ВНИМАНИЕ

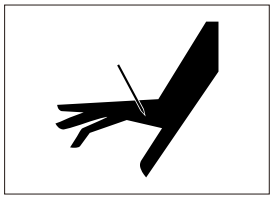

- Не направляйте инструмент на себя и других людей.
- **Не прикасайтесь к курку в то время как инструмент не используется.**

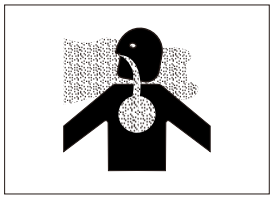

- **Работайте в хорошо проветриваемых местах.**
- **Не вдыхайте содержимое баллона.**
- **Не используйте зарядное устройство если электрический кабель поврежден.**

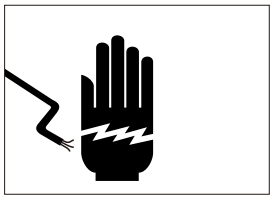

- **Держите инструмент вдали от лица и рук во время работы.**

⚠ ВНИМАНИЕ

- Не производите выстрел в уже забитый гвоздь. Выдерживайте прямой угол при работе с твердыми материалами(бетон, кирпич,металл).
- **Не стреляйте в тонкие материалы и близко к краю плиты. Гвоздь может проскочить насквозь и травмировать окружающих.**
- **Не бейте стволом инструмента о материал.**
- **Не используйте неисправный инструмент, проверяйте его перед началом работы.**
- **Не используйте инструмент как молоток.**
- **Отсоединяйте аккумулятор и газовый баллон когда:**
  1) инструмент не используется;
  2) вы покидаете рабочее место;
  3) вы переносите инструмент на новое место работы;
  4) даете инструмент в руки постороннему.
- **Берегитесь случайного выстрела.**
  Если инструмент работает нестабильно из-зи низкой температуры(ниже 0°C) прижмите его повторно к материалу и нажмите курок 2-3 **раза. Если инструмент не заработает, отнесите его в теплое место и дайте нагреться.**

Этот инструмент оснащен секвентальным механизмом защиты от повторного выстрела.
СЕКВЕНТАЛЬНЫЙ МЕХАНИЗМ ЗАЩИТЫ, последовательность действий:

-Прижмите инструмент к поверхности пристрелки;
-Нажмите на курок и произведите выстрел;
-Отпустите курок и отожмите инструмент.

Инструмент оснащен механизмом защиты от холостого выстрела.

⚠ ВНИМАНИЕ

- Будьте осторожны чтобы не ударить стволом по поверхности пристрелки, когда прижимной механизм нажат.

РАБОТА С ИНСТРУМЕНТОМ

⚠ ВНИМАНИЕ

- Продолжайте удерживать курок до вбития гвоздя в поверхность, иначе поршень не сможет корректно работать.
- Убедитесь в нужной глубине забивания гвоздя при температуре выше 40°C или ниже 0°C.

Инструмент активируется прижатием к поверхности пристрелки. после прижатия инструмента выстрел производится нажатием на курок. Полностью секвентальный механизм.

① Прицельтесь, прижмите инструмент к поверхности пристрелки.
② Убедитесь что пистолет нацелен в нужное место.
③ Нажмите на курок и произведите выстрел.
④ Отпустите курок.

Чтобы продолжить работу-переместите инструмент на новое место и повторите шаги 1-4 в той же последовательности.

1.Установка гвоздя

-Во время установки гвоздя не нажимайте на курок;
-Не нажимайте на прижимной механизм инструмента;
-Не направляйте ствол инструмента на себя или окружающих.

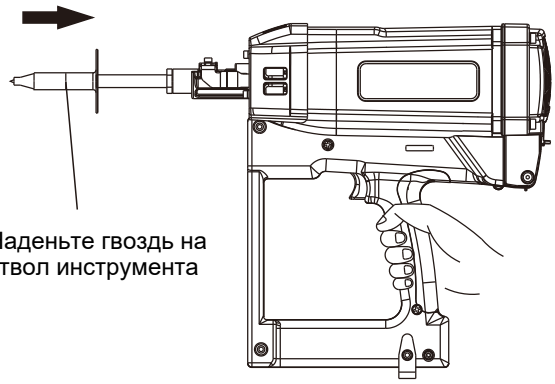

Гвоздь нужно надевать до его плотной фиксации на стволе инструмента.

2.Вставьте ствол инструмента с надетым гвоздем в изоляционный материал так, чтобы металлический кончик гвоздя упирался в поверхность пристрелки. Не нажимайте на курок.

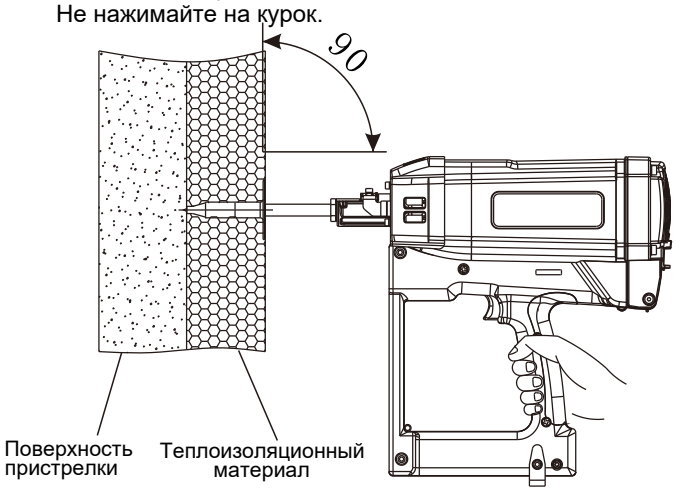

3.Нажмите на курок. После проведения выстрела потяните инструмент на себя чтоб извлечь ствол из пластикового корпуса теплоизоляционного гвоздя. Уберите палец с курка.

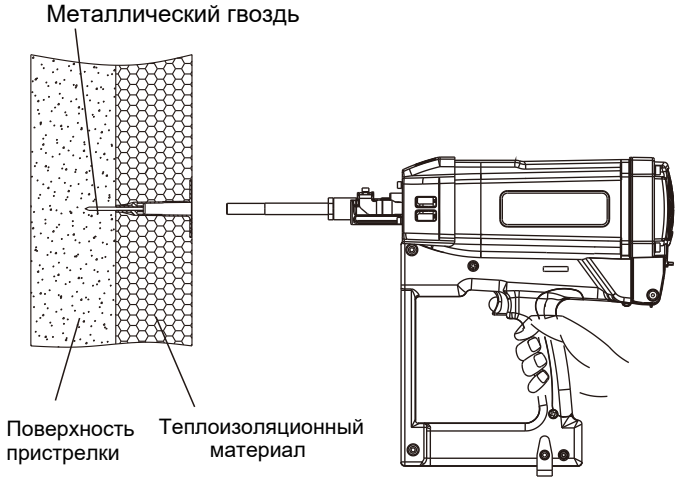

УДАЛЕНИЕ ЗАСОРА ИЗ СТВОЛА

Если в процессе работы в стволе инструмента застрял гвоздь или другой посторонний предмет:
-Извлеките аккумулятор и газовый баллон
-Извлеките засор из ствола
-Продолжайте работу в вышеуказанном порядке

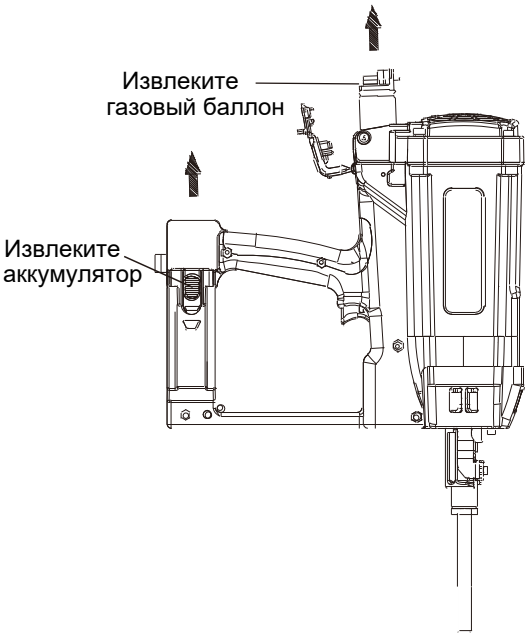

ОБСЛУЖИВАНИЕ

ВАЖНО:

Информация содержащаяся в данной инструкции предназначена для общего ознакомления.

Некоторые иллюстрации в данной инструкции могут отличаться от рального вида инструмента.

Техническое обслуживание и осмотр

Прочитайте раздел "Безопасность" данного Руководства.

⚠ ВНИМАНИЕ

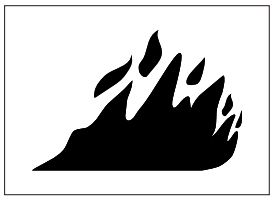

- Не используйте инструмент вблизи горючих веществ
- Не подносите к источникам открытого огня

- Не курите рядом с инструментом

⚠ ВНИМАНИЕ

- Извлекайте аккумулятор, газовый баллон и все гвозди в случае:
  1) Технического обслуживания, чистки;
  2) Устранения засора из ствола.

1. Чистка пистолета

① Извлеките баллон и аккумулятор

② Протрите все доступные детали инструмента мягкой тканью. Нанесите смазку для газовых инструментов и снова протрите.

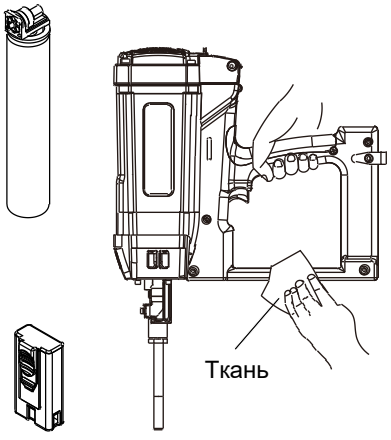

⚠ ОСТОРОЖНОСТЬ

- Убедитесь что гайка-фиксатор плотно затянута на стволе инструмента.
  Если ствол инструмента загрязнен, то гвозди могут входить в поверхность пристрелки под неверным углом и нанести травму пользователю или окружающим.

2. Хранение

⚠ ВНИМАНИЕ

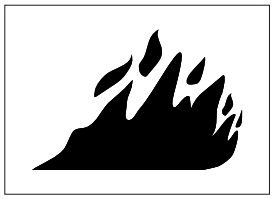

- Храните инструмент с отсоединенным аккумулятором и газовым баллоном
- **Газовый баллон огнеопасен и содержит горючий газ**
- **Когда инструмент не используется храните его в чистом месте**

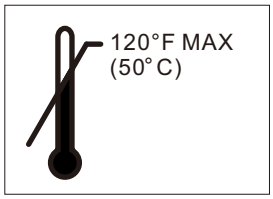

- **Хранить в закрытом помещении при температуре не более 50 гр.**

○ Если инструмент долго не используется, нанесите на металлические детали слой лубриканта чтоб защитить от ржавчины.

○ Не храните инструмент в холодном, неотапливаемом помещении.
Храните инструмент в теплом помещении.

○ Когда инструмент не используется он, аккумулятор и газовый баллон должны хранится в теплом и чистом помещении.
Держите инструмент вне досягаемости детей.

⚠ ПРЕДУПРЕЖДЕНИЕ

- Ремонт, диагностика и модификации инструмента должны проводится в уполномоченном сервисном центре.
  При ремонте инструмента должны использоваться только оригинальные запасные части указанные в прилагающейся взрыв-схеме.
  Так же должны соблюдаться правила и стандарты безопасности установленные в стране использования инструмента.

РЕМОНТ И ОБСЛУЖИВАНИЕ

⚠ ВНИМАНИЕ

- Только персонал уполномоченного сервисного центра может проводить ремонт инструмента.
- Обязательно соблюдение техники безопасности при работе с инструментом.

Любые качественные инструменты требуют эпизодического обслуживания и замены узлов в результате их естественного износа.

Технические характеристики подлежат изменению без каких-либо обязательств со стороны дилера.

Устранение неполадок

ПРОБЛЕМА	ПРИЧИНА	РЕШЕНИЕ
Инструмент работает, но гвоздь не вбивается.	Гвоздь застрял в стволе.	Прочистите ствол.
	Неоригинальные гвозди.	Используйте оригинальные гвозди.
	Засор в стволе .	Прочистите ствол.
	Гайка-фиксатор не плотно затянута.	Затяните гайку-фиксатор.
	Посторонний предмет в стволе.	Прочистите ствол.
	Поршень не вернулся в исходное положение.	Продавите поршень до исходного положения шестигранным ключем. Проведите чистку инструмента.
Нестабильная глубина забивания гвоздей	Неоригинальные гвозди.	Используйте оригинальные гвозди.
	Поршень не всегда возвращается в исходное положение.	Проведите чистку инструмента. Возможно из-за низкой температуры
	Поршень поврежден.	Замените поршень в сборе.
Застревание гвоздя. Гвозди гнутся в стволе.	Неоригинальные гвозди.	Используйте оригинальные гвозди.
	Поршень поврежден.	Замените поршень в сборе.
Заедает прижимной механизм.	Поврежден прижимной механизм.	Замените прижимной механизм.
	Прижимной механизм загрязнен	Проведите чистку инструмента.
Вентилятор работаен, индикатор горит зеленым цветом, но инструмент не работает или работает не стабильно.	Поршень не всегда возвращается в исходное положение.	Проверьте работу курка.
		Возможно из-за низкой температуры согрейте инструмент и баллон.
	Закончился газ в баллоне.	Замените баллон.
	Свеча зажигания неисправна.	Обратитесь в сервис для замены.
	Проверьте правильность установки баллона.	Поправьте баллон.
	Свеча зажигания загрязнена.	Проведите чистку инструмента.
	Воздушный фильтр загрязнен.	Промойте или замените воздушный фильтр.
Вентилятор не работает при прижатом стволе.	Нет гвоздей.	В магазине должно быть больше 3х гвоздей.
	Сел аккумулятор.	Инд. красный: зарядите аккум. Инд. красный: обратитесь в сервис
Аккумулятор не заряжается.	Температура аккумулятора за границами 10℃ ~ 40℃.	Подождите пока температура аккум. вернется к нормальной.
	Аккумулятор неправильно установлен.	Поправьте аккумулятор в зарядном устройстве.
	Напряжение в сети слишком низкое или скачет.	Подключите зарядное устройство к сети со стабильным напряжением допустимого диапазона.
	Аккумулятор испорчен.	Обратитесь к диллеру для замены.

ВЗРЫВ-СХЕМА GFT200

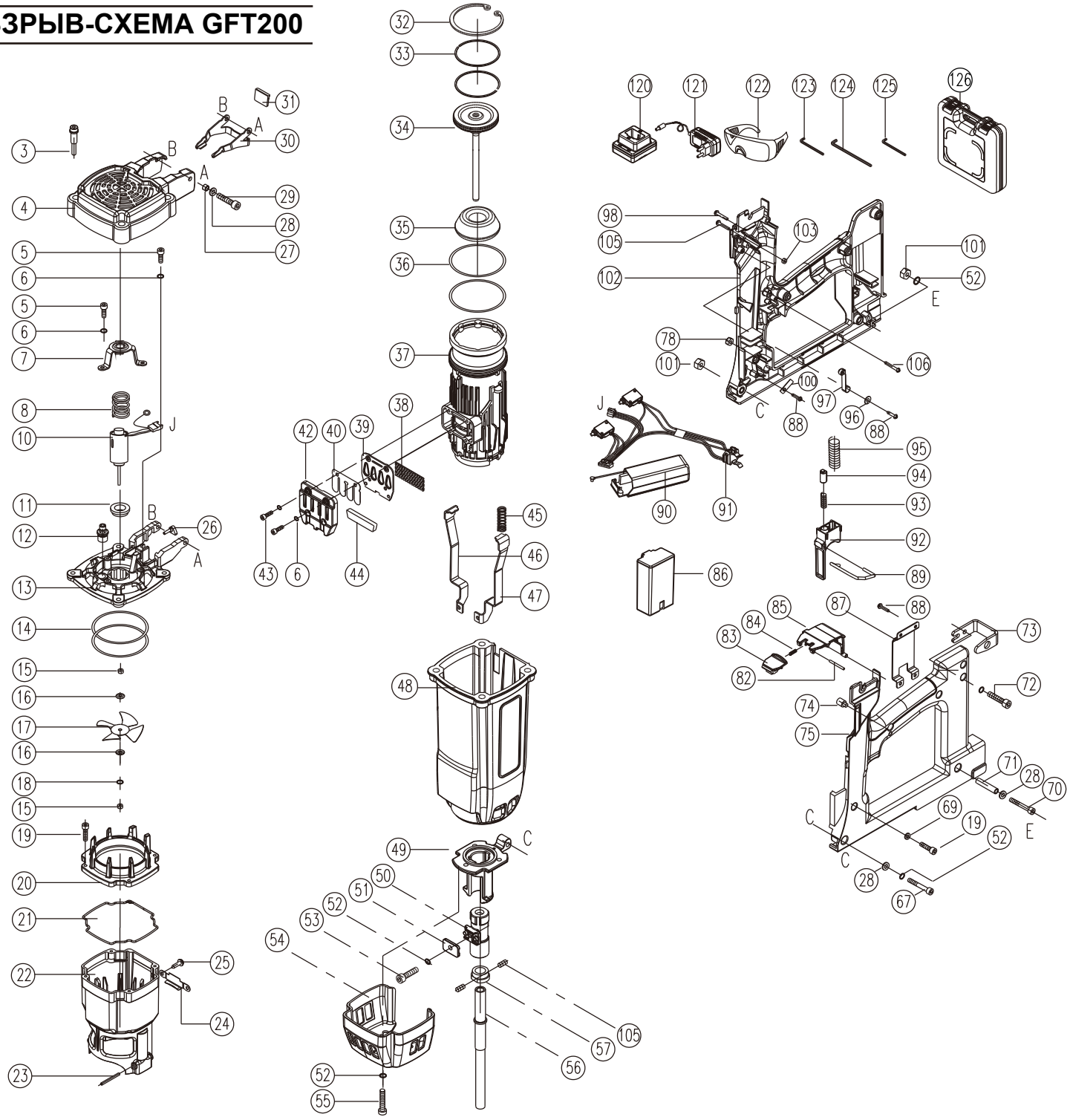

Внимание: нанесите анаэробный клей № 340 при сборке или обслуживании деталей № 5 16 19 43

1		51	Адаптор втулки
2		52	Круглая шайба
3	Винт	53	Винт
4	Задняя крышка	54	Внешний бампер
5	Винт	55	Винт
6	Шайба	56	Ствол
7	Скоба крепления пружины мотора	57	Гайка-фиксатор ствола
8	Пружина мотора	58	Винт
9		67	Винт
10	Мотор	68	Набор винтов
11	Бампер мотора	69	Шайба винта рукоятки
12	Свеча зажигания	70	Винт
13	Задняя крышка	71	Пин
14	Уплотнительное кольцо 65.6	72	Винт
15	Гайка	73	Крюк-зацеп
16	Шайба	74	Лампа-индикатор
17	Вентилятор	75	Левая часть рукоятки в сборе
18	Шайба	78	Контргайка
19	Винт	82	Штифт
20	Задняя стенка камеры сгорания	83	Крепление крышки отсека газового баллона
21	Уплотнительное кольцо	84	Пружина
22	Камера сгорания	85	Крышка отсека газового баллона
23	Штифт	86	Аккумулятор
24	Защитная пластина	87	Пластина
25	Винт	88	Винт
26	Клапан-дозатор газового баллона	89	Стержень блокировки спускового механизма
27	Фиксатор винта задней крышки	90	Электронный искровой блок
28	Шайба	91	Соединительные провода
29	Винт	92	Курок
30	Привод	93	Пружина
31	Демпфер привода	94	Штифт курка
32	Стопорное кольцо 62	95	Пружина
33	Поршневое кольцо 59	96	Шайба
34	Поршень в сборе	97	Валик рычага в сборе
35	Бампер поршня	98	Винт
36	Поршневое кольцо 72.2	99	Зажим
37	Блок цилиндра	100	Зажим
38	Фильтр	101	Гайка
39	Выхлопной клапан	102	Правая часть рукоятки в сборе
40	Язычковый клапан	103	Гайка
42	Верхняя крышка блока цилиндра	105	Винт
43	Винт	106	Винт
44	Муфельная сетка	120	Зарядное устройство
45	Пружины фиксаторов	121	Адаптор
46	Правосторонний фиксатор	122	Защитные очки
47	Левосторонний фиксатор	123	Шестигранный ключ S3
48	Внешний корпус	124	Шестигранный ключ S4
49	Носик крепления прижимного механизма	125	Шестигранный ключ S3.5
50	Втулка ствола	126	Кейс для инструмента

СВЕДЕНИЯ О ГАРАНТИИ:

Компания берет на себя обязательства по бесплатному устранению всех неисправностей, возникших по вине производителя в течении гарантийного периода со дня продажи инструмента.

УСЛОВИЯ ГАРАНТИИ:

Настоящая гарантия предоставляется компанией в дополнение к правам потребителя, установленным действующим законодательством. Срок действия данной гарантии- 24 месяца с момента продажи инструмента (или 12 000 выстрелов).

В случае возникновения каких-либо проблем в процессе эксплуатации, рекомендуем Вам обращаться в сервис-центр, адрес и телефон которого указаны ниже.

При покупке инструмента требуйте проверки его комплектности и исправности в Вашем присутствии, инструкцию по эксплуатации с гарантийным талоном в ней.

Обязательно ознакомьтесь с инструкцией по эксплуатации перед началом работы с инструментом.

ВНИМАНИЕ!

При первых признаках неисправности инструмента (повышенный шум, вибрация, потеря мощности, снижение оборотов, искрение, запах гари и т.д.) дальнейшая его эксплуатация запрещается!

Гарантия действительна только при наличии данного гарантийного талона, с указанием типа инструмента, серийного номера, даты продажи, наименования торговой организации, печати организации, подписи продавца.

ГАРАНТИЙНЫЙ РЕМОНТ НЕ ОСУЩЕСТВЛЯЕТСЯ В СЛУЧАЯХ:

-Если неисправность явилась следствием небрежной эксплуатации, неправильной транспортировки или хранения, в результате чего инструмент имеет механические повреждения

сильное внешнее или внутреннее загрязнение или ржавчину.

-Если инструмент использовался не по назначению, с применением непредусмотренных для него или изношенных расходных материалов, насадок, приспособлений или их ненадлежащего качества.

-Если инструмент вскрывался с целью самостоятельного ремонта, который привел к механическим повреждениям узлов, и внутренних механизмов, или использовались неоригинальные детали при ремонте изделия.

- Если потеря работоспособности инструмента является следствием естественного износа деталей.

-Если неисправность инструмента возникла из-за действий третьих лиц, неблагоприятных атмосферных, или иных воздействий.

-Если в инструменте обнаружены посторонние предметы, материалы, или вещества, не являющиеся отходами, сопровождающими применение инструмента по назначению, либо при наличии в нем большого количества отходов, свидетельствующих о некачественном уходе за инструментом.

ГАРАНТИЯ НЕ РАСПОСТРАНЯТЕСЯ НА:

-Сменные принадлежности, насадки на ствол, аккумулятор, ствол

-Повреждение сетевого шнура

-Расходные материалы; смазка; резиновые втулки; кольца; сальники; поршень

-Проведение профилактического технического обслуживания

ГАРАНТИЙНАЯ КАРТА

ПРОДАЖА Дата:	**РЕМОНТ** Дата:
Модель:	Сведения о ремонте:
Серийный номер:	
Продавец:	
М.п.	
Покупатель:	Ремонтное предприятие:
Подпись покупателя:	М.п.

РЕМОНТ Дата:	**РЕМОНТ** Дата:
Сведения о ремонте:	Сведения о ремонте:
Ремонтное предприятие:	Ремонтное предприятие:
М.п.	М.п.

ООО «Гефест», 111524, г. Москва, ул. Электродная, д. 8, стр. 2
www.gef-gun.ru; E-mail: mail@gef-gun.ru; тел: +7 (495) 724-29-96, +7 (495) 909-79-96