CENTEK

CT-3106

АЭРОГРИЛЬ
ԱԷՐՈԳՐԻԼ
AIR FRYER

РУКОВОДСТВО ПОЛЬЗОВАТЕЛЯ
НҰСҚАУЛЫ ПАЙДАЛАНУШЫ
ՕԳՏԱԳՈՐԾՈՂԻ ՁԵՌՆԱՐԿԸ
INSTRUCTION MANUAL

СЕРИЯ CT



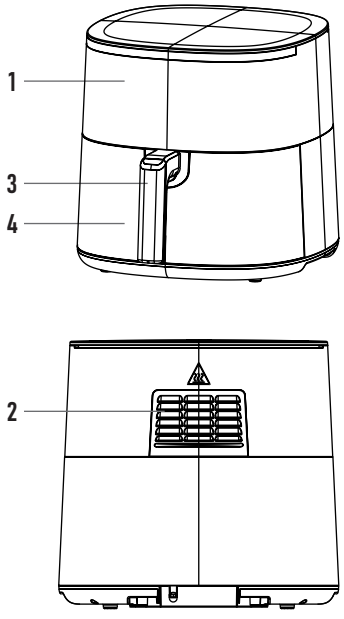
1
3
4
2

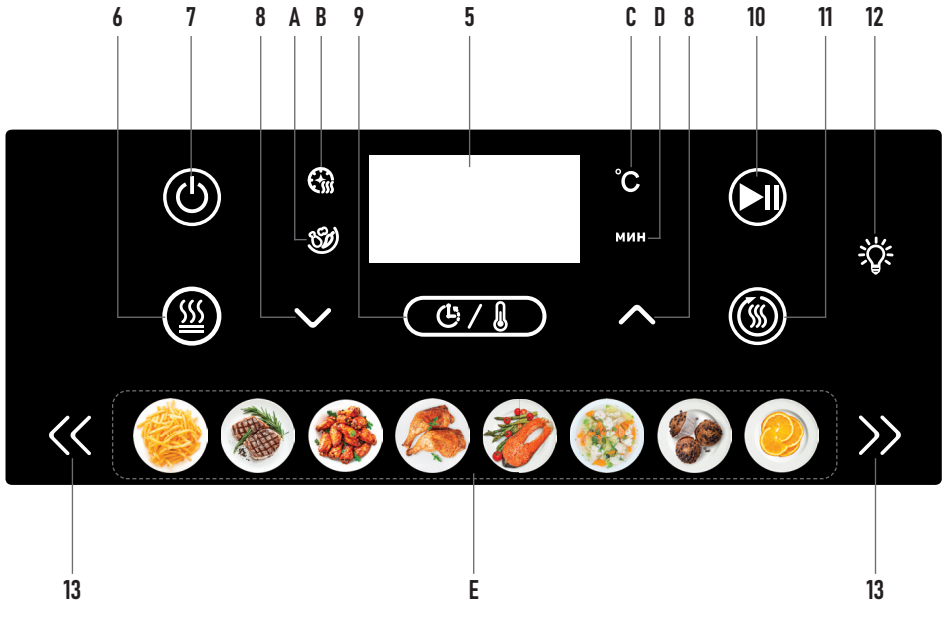
6
7
8
A
B
9
5
C
D
8
10
11
12
°C
мин
13
E
13

РУССКИЙ

Уважаемый потребитель!
Благодарим Вас за выбор продукции ТМ CENTEK.
Мы гарантируем, что наша продукция отвечает всем необходимым требованиям по качеству и безопасности при использовании в соответствии с настоящей инструкцией.
Желаем Вам приятного пользования!

Аэрогриль является бытовым прибором и не предназначен для использования в промышленных целях!

Данный прибор предназначен для использования в бытовых и аналогичных условиях, в частности:
- в кухонных зонах для персонала в магазинах, офисах и прочих производственных условиях;
- на сельскохозяйственных фермах;
- клиентами в гостиницах, мотелях и прочей инфраструктуре жилого типа;
- в частных пансионатах.

НАЗНАЧЕНИЕ ПРИБОРА: для приготовления пищи с помощью потоков горячего воздуха.

1. МЕРЫ БЕЗОПАСНОСТИ

Приобретенный вами прибор соответствует всем официальным стандартам безопасности, применимым к электроприборам в Российской Федерации. Во избежание возникновения ситуаций, опасных для жизни и здоровья, а также преждевременного выхода прибора из строя необходимо строго соблюдать перечисленные ниже условия. Внимательно ознакомьтесь с настоящим руководством перед вводом прибора в эксплуатацию. Сохраните настоящую инструкцию, кассовый чек и упаковку прибора.

1. Убедитесь, что напряжение питания, указанное на приборе, соответствует напряжению в сети электроснабжения.
2. Используйте прибор только по его прямому назначению.
3. Использование прибора не в соответствии с инструкцией может привести к травме.
4. Не располагайте прибор вблизи источников тепла, не подвергайте его воздействию прямых солнечных лучей и влаги (запрещается погружать в воду и иные жидкости).
5. Не используйте одновременно несколько энергоемких приборов, это может привести к неполадкам в электрической сети жилых помещений.
6. Прибор не предназначен для использования лицами (включая детей) с пониженными физическими, сенсорными или умственными способностями или при отсутствии у них жизненного опыта или знаний, если они не находятся под присмотром или не проинструктированы об использовании прибора лицом, ответственным за их безопасность. Дети должны находиться под присмотром для недопущения игры с прибором.
7. Не позволяйте детям играть с прибором. Не оставляйте прибор без присмотра.
8. Убедитесь, что сетевой шнур проложен в недоступном для детей месте.
9. Не тяните за сетевой шнур, если он касается кромок предметов с острыми краями, сдавлен какими-либо предметами или запутался; не допускайте касания шнура питания горячих предметов.
10. Регулярно проверяйте прибор и его сетевой шнур на наличие повреждений. Эксплуатация неисправного прибора не допускается. Не пытайтесь ремонтировать прибор самостоятельно. Обратитесь к квалифицированным специалистам. При повреждении шнура питания его замену во избежание опасности должен производить изготовитель, сервисная служба или аналогичный квалифицированный персонал.
11. Не допускайте попадания влаги на шнур питания, вилку и электрические контакты.
12. Бережно перемещайте прибор по поверхности, избегая царапин.
13. Допускается использование только оригинальных запасных частей.
14. Использовать прибор только с надлежащим соединителем.
15. Прибор не предназначен для работы от внешнего таймера или отдельной системы дистанционного управления.
16. Особые условия по перевозке (транспортировке), реализации: нет.
17. Если вы желаете передать прибор для использования другому лицу, пожалуйста, передавайте его вместе с настоящей инструкцией.
18. Не размещайте прибор на неустойчивой или воспламеняющейся поверхности.
19. Поверхность нагревательного элемента остается горячей после использования.
20. **БУДЬТЕ ОСТОРОЖНЫ: при работе прибора температура доступных поверхностей может быть высокой. Не дотрагивайтесь до горячих поверхностей.**
21. Не помещайте прибор на горячую газовую или электрическую плиту или рядом с ней, а также в разогретую духовку.
22. При перемещении приборов, содержащих горячее масло или другие жидкости, следует соблюдать особую осторожность.
23. Не устанавливайте прибор у стены или непосредственно рядом с другими приборами. Оставляйте не менее 35 см свободного пространства вокруг прибора при его использовании.

24. Не закрывайте входное и выходное отверстия для воздуха во время работы прибора.
25. Прибор не будет работать, если чаша установлена не до конца.

2. ОПИСАНИЕ ПРИБОРА

1. Панель управления
2. Отверстие для выхода пара
3. Ручка чаши
4. Смотровое окно
5. Дисплей
6. Кнопка предварительного нагрева
7. Кнопка «ВКЛ/ВЫКЛ»
8. Кнопки уменьшения/увеличения значений
9. Кнопка переключения температуры/времени
10. Кнопка «Старт/Пауза»
11. Кнопка подогрева
12. Кнопка подсветки
13. Кнопки выбора автоматических программ

A. Индикатор сигнала «Встряхнуть»
B. Индикатор нагрева
C. Индикатор температуры
D. Индикатор времени
E. Индикаторы автоматических программ

3. КОМПЛЕКТНОСТЬ

- Аэрогриль - 1 шт.
- Чаша - 1 шт.
- Решетка - 1 шт.
- Руководство пользователя - 1 шт.

4. ПОРЯДОК РАБОТЫ

4.1. ПЕРЕД НАЧАЛОМ РАБОТЫ

1. После транспортировки или хранения прибора при низких температурах необходимо выдержать его при комнатной температуре не менее 2 часов перед включением.
2. Осторожно распакуйте прибор, удалите все упаковочные материалы и наклейки.
3. Протрите прибор внутри и снаружи мягкой влажной тканью и тщательно просушите.

ВНИМАНИЕ! Не погружайте корпус прибора в воду.

4. Очистите решетки и чаши горячей водой, моющим средством и неабразивной губкой. Не используйте абразивные чистящие средства, так как это может повредить прибор.

ПРИМЕЧАНИЕ: эти комплектующие также можно мыть в посудомоечной машине.

5. Убедитесь в отсутствии видимых дефектов.

ПРИМЕЧАНИЕ: нет необходимости наполнять чашу маслом или жиром для жарки, так как приготовление пищи происходит под воздействием горячего воздуха.

6. Первоначальное применение прибора может сопровождаться запахом и дымом – это нормально и безопасно.
7. Рекомендуем прогреть аэрогриль при температуре 180 °C в течение 10 минут.

4.2. ПОДГОТОВКА К РАБОТЕ

1. Установите прибор на ровную горизонтальную поверхность.
2. Установите чашу в прибор. Если чаша будет установлена не до конца, прибор не будет работать.
3. Разогрейте аэрогриль в течение 3 минут при максимальной температуре, прежде чем выкладывать продукты в чашу.

4.3. ИСПОЛЬЗОВАНИЕ ПРИБОРА

1. Возьмите чашу за ручку и аккуратно выньте ее из аэрогриля.
2. Поместите продукты внутрь чаши.

ПРИМЕЧАНИЕ: не превышайте уровень отметки MAX.

3. Вставьте чашу обратно в аэрогриль.
4. Если необходимо использовать решетку, вставьте ее в чашу.
5. После подключения прибора к сети питания раздастся звуковой сигнал, все индикаторы на панели управления загорятся на 1 секунду, прибор перейдет в режим ожидания. В это время индикатор кнопки «ВКЛ/ВЫКЛ» (7) будет гореть постоянно, а другие кнопки и индикаторы перейдут в режим сна.
6. Кратковременное нажатие кнопки «ВКЛ/ВЫКЛ» (7) активирует все функциональные кнопки на панели управления. При этом температура по умолчанию составляет 200 °C, а время по умолчанию — 15 минут.
7. С помощью кнопок (13) выберите необходимую автоматическую программу. Индикатор выбранной программы будет мигать, а индикаторы других программ гореть постоянно.
8. Чтобы переключиться между температурой и временем, нажмите кнопку (9), затем отрегулируйте температуру или время с помощью кнопок (8). Для быстрого переключения значений удерживайте кнопки (8), в это время вы все еще можете переключаться между меню.

9. После установки температуры, времени и программы нажмите кнопку «Старт/Пауза» (10), загорится индикатор нагрева, прибор начнет работу.
10. Для приостановки работы нажмите кнопку «Старт/Пауза» (10), индикатор нагрева погаснет. Нажмите кнопку еще раз, прибор продолжит работу.
11. После завершения работы или удержания кнопки «ВКЛ/ВЫКЛ» (7) прибор выйдет из рабочего режима, раздастся звуковой сигнал, индикатор нагрева погаснет, на дисплее отобразится значение «0:00». Когда дисплей полностью погаснет (горит только индикатор кнопки «ВКЛ/ВЫКЛ»), прибор перейдет в режим ожидания.
12. **ПРЕДВАРИТЕЛЬНЫЙ НАГРЕВ.** Для функции предварительного нагрева температура по умолчанию составляет 200 °C, а время по умолчанию - 3 минуты. Время и температуру в режиме предварительного нагрева регулировать нельзя. В режиме ожидания или паузы нажмите кнопку предварительного нагрева (6), чтобы активировать функцию (нажмите ее еще раз, чтобы отменить выбор). Нажмите кнопку «Старт/Пауза» (10), чтобы войти в режим предварительного нагрева и вернуться в режим ожидания после завершения работы.
13. **ПОДДЕРЖАНИЕ ТЕПЛА.** Для функции поддержания тепла температура по умолчанию составляет 80 °C, а время по умолчанию — 60 минут. В режиме поддержания тепла время и температуру регулировать нельзя. В режиме ожидания или паузы нажмите кнопку подогрева (11), чтобы активировать функцию (нажмите ее еще раз, чтобы отменить выбор). После завершения нагрева прибор переходит в режим поддержания тепла и возвращается в режим включения после завершения работы.
14. **ПОДСВЕТКА.** После включения прибора вы можете в любое время управлять внутренней подсветкой прибора с помощью кнопки подсветки (12).
15. **ПАУЗА.** После включения прибора вы можете в любой момент извлечь чашу, при этом прибор перестанет работать, индикатор погаснет, на цифровом экране отобразится значение «---». Прибор продолжит работать после правильной установки чаши.
16. Когда прибор отработает указанное время, начнет мигать индикатор «ПЕРЕМЕШАТЬ», прибор подаст звуковой сигнал, напоминая пользователю о необходимости перемешать/перевернуть продукты. Операция «ПЕРЕМЕШАТЬ» будет отменена после выполнения любого из следующих действий:
- Во время звукового сигнала пользователь извлек чашу и перемешал продукты, затем снова установил чашу в корпус прибора.
- В течение звукового сигнала не выполняется никаких действий.
17. Любое из вышеперечисленных условий считается завершением операции перемешивания. После завершения операции прибор перестанет издавать звук, индикатор «ПЕРЕМЕШАТЬ» погаснет, прибор продолжит работу.
18. По завершении выбранной автоматической программы проверьте готовность продуктов. Если они еще не готовы, установите чашу обратно в аэрогриль и установите таймер на несколько дополнительных минут при той же температуре.
19. Чтобы извлечь небольшие продукты, например, картофель фри, достаньте чашу и высыпьте/вылейте содержимое в миску или на тарелку.
20. Чтобы извлечь крупные или хрупкие продукты, используйте щипцы.

5. ПАРАМЕТРЫ АВТОМАТИЧЕСКИХ ПРОГРАММ

Программа	Индикатор	Темп., °C	Время, мин.	Подогрев	Перемешать	Диапазон темп.	Диапазон времени
Картофель фри		200	20	V	V	80-200 °C	1-60 мин.
Мясной стейк		200	13	V	V	80-200 °C	1-60 мин.
Куриные крылья		200	15	V	V	80-200 °C	1-60 мин.
Куриные ножки		200	20	V	V	80-200 °C	1-60 мин.
Рыба		180	20	V	V	80-200 °C	1-60 мин.

Овощи		180	10	V	V	80-200 °C	1-60 мин.
Маффины		160	30	V	-	80-200 °C	1-60 мин.
Фрукты		60	240	-	-	60-80 °C	120-540 мин.
По умолчанию	-	200	15	-	-	-	-

6. ПРОБЛЕМЫ И РЕШЕНИЯ

Проблема	Возможная причина	Решение
Аэрогриль не работает	Прибор не подключен к источнику питания	Вставить вилку в заземленную розетку
Продукты не готовы по окончании цикла	Большое количество продуктов в чаше	Кладите меньше продуктов в чашу, чтобы они успевали равномерно прожариться
Продукты в аэрогрили прожариваются неравномерно	Определенные виды продуктов требуют переворачивания/встряхивания на половине времени приготовления	Продукты, лежащие сверху или перекрывающие друг друга (например картофель фри) должны переворачиваться/встряхиваться на половине времени приготовления
Жареные закуски не получаются хрустящими	Используются продукты, предназначенные для приготовления в традиционной фритюрнице	Использовать продукты, пригодные для приготовления в духовке или слегка смазать закуски маслом для получения хрустящей корочки
Чаша не может быть правильно вставлена в прибор	Слишком много продуктов в чаше	Не наполнять чашу выше отметки MAX
	Чаша вставлена неправильно	Вдвинуть чашу внутрь прибора до щелчка
Из прибора выходит белый дым	Используются жирные ингредиенты	При жарке жирных продуктов в аэрогриле большое количество масла стекает в корзину. Это может вызвать появление белого дыма при нагреве чаши. Это не влияет на работу прибора или результат жарки
	В чаше остаются излишки масла от предыдущей партии продуктов	Белый дым выделяется при нагреве чаши. Убедитесь, что чаша была тщательно очищена после последнего использования
Картофель фри прожаривается неравномерно	Используется неподходящий тип картофеля	Использовать свежий картофель, убедиться, что он не размягчается во время жарки

	Картофельная соломка не была промыта перед жаркой, чтобы смыть крахмал с поверхности	Тщательно промывать картофельные ломтики для удаления крахмала
Картофель фри не получается хрустящим	Степень хруста картофеля фри зависит от количества масла и воды в картофеле	Тщательно просушивать ломтики картофеля и добавлять правильное количество масла
		Нарезать картофель меньшими ломтиками для более хрустящего эффекта
		Добавлять немного больше масла для более хрустящего результата
Код ошибки E01	Неисправность или обрыв внутренних цепей	Обратитесь в сервисный центр
Код ошибки E02	Неисправность или короткое замыкание внутренних цепей	
Код ошибки ---	Прибор не запустился должным образом	Проверьте правильность подключения микропереключателя и исправность предохранителя

7. ТЕХНИЧЕСКИЕ ХАРАКТЕРИСТИКИ

- Номинальное напряжение: 220-240 В ~50/60 Гц
- Номинальная мощность: 1500-1750 Вт
- Объем чаши: 6.5 л
- Температурный диапазон: 60-200 °C
- Временной диапазон: 1-60 мин.



БУДЬТЕ ОСТОРОЖНЫ: при работе прибора температура доступных поверхностей может быть высокой. Не дотрагивайтесь до горячих поверхностей.



БУДЬТЕ ОСТОРОЖНЫ при работе с горячим паром во избежание получения ожогов.

8. УТИЛИЗАЦИЯ

Прибор по окончании срока службы может быть утилизирован отдельно от обычного бытового мусора. Его можно сдать в специальный пункт приема электронных приборов и электроприборов на переработку.

9. ИНФОРМАЦИЯ О СЕРТИФИКАЦИИ, ГАРАНТИЙНЫЕ ОБЯЗАТЕЛЬСТВА

Товар сертифицирован в соответствии с законом «О защите прав потребителей». Этот прибор соответствует всем официальным национальным стандартам безопасности, применимым к электроприборам в Российской Федерации. Установленный производителем в порядке п. 2 ст. 5 Федерального закона РФ «О защите прав потребителей» срок службы для данного изделия составляет 5 лет с даты реализации конечному потребителю при условии, что изделие используется в строгом соответствии с настоящей инструкцией по эксплуатации и применимыми техническими стандартами. По окончании срока службы обратитесь в ближайший авторизованный сервисный центр для получения рекомендаций по дальнейшей эксплуатации прибора. Дата производства изделия указана в серийном номере (2 и 3 знаки – год, 4 и 5 знаки – месяц производства). При возникновении вопросов по обслуживанию прибора или в случае его неисправности обратитесь в авторизированный сервисный центр ТМ CENTEK. Адрес центра можно найти на сайте **https://centek.ru/servis**. Способы связи с сервисной поддержкой: тел: +7 (988) 24-00-178, VK: vk.com/centek_krd. Генеральный сервисный центр ООО «Ларина-Сервис», г. Краснодар. Тел.: +7 (861) 991-05-42. Название организации, принимающей претензии в Казахстане: ТОО «Moneytor», г. Астана, ул. Жанибека Тархана, д. 9, крыльцо 5. Тел.: +7 (707) 858-65-29, +7 (701) 340-09-57.

Продукция имеет сертификат соответствия.

ВНИМАНИЕ! Сертификаты соответствия имеют ограниченный срок действия. Актуальный сертификат соответствия на нашу продукцию вы можете найти на официальном государственном сайте Национальной системы аккредитации России **https://fsa.gov.ru.** Для этого воспользуйтесь поиском в разделе «СЕРТИФИКАТЫ И ДЕКЛАРАЦИИ» **(https://pub.fsa.gov.ru/rds/declaration).**

ВНИМАНИЕ! Изготовитель и импортер оставляют за собой право внесения некритических изменений в партию продукции. Это делается в целях улучшения потребительских свойств товара и избежания дефектов. Таким образом, данное руководство пользователя может не вполне соответствовать партии товара. Самую актуальную версию данного руководства пользователя вы можете найти на нашем официальном сайте **https://centek.ru.**

10. ИНФОРМАЦИЯ О ПРОИЗВОДИТЕЛЕ, ИМПОРТЕРЕ

Импортер: ИП Асрумян К.Ш. **Адрес:** Россия, 350912, г. Краснодар, пгт. Пашковский, ул. Атамана Лысенко, 23. Тел.: +7 (861) 2-600-900.

УВАЖАЕМЫЙ ПОТРЕБИТЕЛЬ!

Срок гарантии на все приборы 12 месяцев с даты реализации конечному потребителю. Данным гарантийным талоном производитель подтверждает исправность данного прибора и берет на себя обязательство по бесплатному устранению всех неисправностей, возникших по вине производителя.

УСЛОВИЯ ГАРАНТИЙНОГО ОБСЛУЖИВАНИЯ

1. Гарантия действует при соблюдении следующих условий оформления:
- правильное и четкое заполнение оригинального гарантийного талона изготовителя с указанием наименования модели, ее серийного номера, даты продажи, при наличии печати фирмы-продавца и подписи представителя фирмы-продавца в гарантийном талоне, печатей на каждом отрывном купоне, подписи покупателя.

Производитель оставляет за собой право на отказ в гарантийном обслуживании в случае непредоставления вышеуказанных документов, или если информация в них будет неполной, неразборчивой, противоречивой.

2. Гарантия действует при соблюдении следующих условий эксплуатации:
- использование прибора в строгом соответствии с инструкцией по эксплуатации;
- соблюдение правил и требований безопасности.

3. Гарантия не включает в себя периодическое обслуживание, чистку, установку, настройку прибора на дому у владельца.

4. Случаи, на которые гарантия не распространяется:

механические повреждения;
- естественный износ прибора;
- несоблюдение условий эксплуатации или ошибочные действия владельца;
- неправильная установка, транспортировка;
- стихийные бедствия (молния, пожар, наводнение и др.), а также другие причины, независящие от продавца и изготовителя;
- попадание внутрь прибора посторонних предметов, жидкостей, насекомых;
- ремонт или внесение конструктивных изменений неуполномоченными лицами;
- использование прибора в профессиональных целях (нагрузка превышает уровень бытового применения), подключение прибора к питающим телекоммуникационным и кабельным сетям, не соответствующим Государственным Техническим Стандартам;
- выход из строя перечисленных ниже принадлежностей изделия, если их замена предусмотрена конструкцией и не связана с разборкой изделия:

а) пульты дистанционного управления, аккумуляторные батареи, элементы питания (батарейки), внешние блоки питания и зарядные устройства;

б) расходные материалы и аксессуары (упаковка, чехлы, ремни, сумки, сетки, ножи, колбы, тарелки, подставки, решетки, вертелы, шланги, трубки, щетки, насадки, пылесборники, фильтры, поглотители запаха);
- для приборов, работающих от батареек, – работа с неподходящими или истощенными батарейками;
- для приборов, работающих от аккумуляторов, – любые повреждения, вызванные нарушениями правил зарядки и подзарядки аккумуляторов.

5. Настоящая гарантия предоставляется изготовителем в дополнение к правам потребителя, установленным действующим законодательством, и ни в коей мере не ограничивает их.

6. Производитель не несет ответственности за возможный вред, прямо или косвенно нанесенный продукцией ТМ CENTEK людям, домашним животным, имуществу потребителя и/или иных третьих лиц в случае, если это произошло в результате несоблюдения правил и условий эксплуатации, установки изделия; умышленных и/или неосторожных действий (бездействий) потребителя и/или иных третьих лиц действия обстоятельств непреодолимой силы.

7. При обращении в сервисный центр прием изделия предоставляется только в чистом виде (на приборе не должно быть остатков продуктов питания, пыли и других загрязнений).

Производитель оставляет за собой право изменять дизайн и характеристики прибора без предварительного уведомления.

ҚАЗАҚ

Құрметті тұтынушы!
ТМ CENTEK өніндерін таңдағаныңыз үшін рахмет.
Біз кепілдік береміз мінсіз жұмыс істеуі осы бұйымдар
сақтай отырып, оны пайдалану ережелері.

Аэрогриль-бұл тұрмыстық құрал және өнеркәсіптік мақсаттарда пайдалануға арналмаған!

Бұл құрылғы тұрмыстық және ұқсас жағдайларда қолдануға арналған, атап айтқанда:
- дүкендерде, кеңселерде және басқа да өндірістік жағдайларда персоналға арналған ас үй аймақтарында;
- ауыл шаруашылығы фермаларында;
- қонақ үйлердегі, мотельдердегі және басқа да тұрғын типті инфрақұрылымдардағы клиенттермен;
- жеке пансионаттарда.

ҚҰРЫЛҒЫНЫҢ МАҚСАТЫ: ыстық ауа ағындары арқылы тамақ дайындауға арналған.

1. ҚАУІПСІЗДІК ШАРАЛАРЫ

Өмір мен денсаулыққа қауіпті жағдайларды, сондай-ақ құрылғының мерзімінен бұрын істен шығуын болдырмау үшін төменде келтірілген шарттарды қатаң сақтау қажет. Құрылғыны қолданар алдында осы нұсқаулықты мұқият оқып шығыңыз. Осы нұсқауларды, сату түбіртегін және құрылғының қаптамасын сақтаңыз.

1. Құрылғыда көрсетілген қоректендіру кернеуі электр желісіндегі кернеуге сәйкес келетініне көз жеткізіңіз.
2. Құралды тек мақсатына сай пайдаланыңыз.
3. Құралды көрсетілгеннен басқа жолмен пайдалану жарақатқа әкелуі мүмкін.
4. Құрылғыны жылу көздеріне жақын қоймаңыз, оны күн сәулесінің тікелей түсуіне немесе ылғалға ұшыратпаңыз (оны суға немесе басқа сұйықтықтарға батырмаңыз).
5. Бірнеше энергияны көп қажет ететін құрылғыларды бір уақытта пайдаланбаңыз, себебі бұл тұрғын үй-жайлардың электр желісінде ақаулар тудыруы мүмкін.
6. Құрылғы физикалық, сенсорлық немесе ақыл-ой қабілеттері шектеулі немесе тәжірибесі мен білімі жоқ адамдардың (соның ішінде балалар) пайдалануына арналмаған, егер олардың қауіпсіздігіне жауапты тұлғаның қадағалауынсыз немесе құрылғыны пайдалану туралы нұсқау болмаса. Балалардың құрылғымен ойнамауын қадағалау керек.
7. Балаларға құрылғымен ойнауға рұқсат бермеңіз. Құралды қараусыз қалдырмаңыз.
8. Қуат сымының балалардың қолы жетпейтін жерде сақталуын қадағалаңыз.
9. Қуат сымы өткір заттардың шеттеріне тиіп тұрса, кез келген заттармен қысылып қалса немесе шатасып қалса, оны тартпаңыз; Қуат сымының ыстық заттармен жанасуына жол бермеңіз.
10. Құралды және оның қуат сымын зақымданбағанын үнемі тексеріп тұрыңыз. Ақаулы құрылғының жұмысына рұқсат етілмейді. Құралды өз бетіңізше жөндеуге тырыспаңыз. Білікті мамандарға хабарласыңыз. Қоректендіру сымы зақымдалған болса, қауіпті болдырмау үшін оны өндіруші, оның қызмет көрсету агенті немесе соған ұқсас біліктілігі бар тұлғалар ауыстыруы керек.
11. Қуат сымының, ашаның немесе электр контактілерінің ылғалмен жанасуына жол бермеңіз.
12. Сызықтарды болдырмау үшін құрылғыны бетінің үстінен абайлап жылжытыңыз.
13. Тек түпнұсқа қосалқы бөлшектерді пайдалануға болады.
14. Құралды тек дұрыс қосқышпен пайдаланыңыз.
15. Құрылғы сыртқы таймерден немесе бөлек қашықтан басқару жүйесінен басқаруға арналмаған.
16. Тасымалдау (жөнелту), сатудың ерекше шарттары: жоқ.
17. Құрылғыны пайдалану үшін басқа адамға бергіңіз келсе, оны осы нұсқаулармен бірге беріңіз.
18. Құралды тұрақсыз немесе жанғыш бетке қоймаңыз.
19. Қыздыру элементінің беті пайдаланғаннан кейін ыстық күйінде қалады.
20. Сақ болыңыз: құрылғыны пайдалану кезінде қол жетімді беттердің температурасы жоғары болуы мүмкін. Ыстық беттерге тигізбеңіз.
21. Құралды ыстық газ немесе электр плитасының үстіне немесе жанына немесе алдын ала қыздырылған пешке қоймаңыз.
22. Құрамында ыстық май немесе басқа сұйықтықтары бар құрылғыларды жылжытқанда ерекше сақтық шараларын сақтау қажет.
23. Құралды қабырғаға немесе тікелей басқа құрылғылардың жанына орнатпаңыз. Құрылғыны пайдаланған кезде оның айналасында кемінде 35 см бос орын қалдырыңыз.
24. Құрал жұмыс істеп тұрған кезде ауаның кірісін немесе шығысын жаппаңыз.
25. Тостаған толығымен салынбаған болса, құрылғы жұмыс істемейді.

2. БҰЙЫМНЫҢ СИПАТТАМАСЫ

1. Басқару панелі
2. Бу шығатын саңылау
3. Тостағанның тұтқасы
4. Қарауға арналған терезе
5. Дисплей
6. Алдын ала қыздыру батырмасы
7. «ҚОСУ/ӨШІРУ» батырмасы
8. Мәндерді кішірейту/үлкейту батырмасы
9. Температура/уақытты ауыстырып қосу батырмасы
10. «Бастау/Кідірту» батырмасы
11. Ысыту батырмасы
12. Жарық батырмасы
13. Автоматты бағдарламаларды таңдау батырмасы

A. «Шайқау» сигналының индикаторы
B. Қыздыру индикаторы
C. Температура индикаторы
D. Уақыт индикаторы
E. Автоматты бағдарламалар индикаторлары

3. ЖИЫНТЫҚТАМАСЫ

- Аэрогриль - 1 дана
- Тостаған - 1 дана
- Тор – 1 дана
- Пайдаланушы нұсқаулығы – 1 дана

4. ЖҰМЫС ТӘРТІБІ

4.1. ЖҰМЫС БАСТАР АЛДЫНДА

1. Бұйымды төмен температурада тасымалдағаннан немесе сақтағаннан кейін оны қосар алдында бөлме температурасында кемінде 2 сағат ұстау қажет.
2. Бұйымды абайлап ашып, барлық қаптама материалдарын және жапсырмаларын алып тастаңыз.
3. Бұйымның іші-сыртын жұмсақ, дымқыл шүберекпен сүртіп, әбден құрғатыңыз.

НАЗАР АУДАРЫҢЫЗ! Бұйым корпусын суға батырмаңыз.

4. Тор мен тостағанды ыстық сумен, жуғыш затпен және жұмсақ ысқышпен тазалаңыз. Қатты қырнайтын тазалағыш құралдарды пайдаланбаңыз, өйткені олар бұйымды бүлдіруі мүмкін.

ЕСКЕРТЕ: бұл жиынтық бөліктерін ыдыс жуатын машинада жууға да болады.

5. Көзге көрініп тұрған ақаулары жоқ екеніне көз жеткізіңіз.

ЕСКЕРТПЕ: тостағанда тамақ пісіру үшін оған май құюдың қажеті жоқ, бұл бұйымда тамақ ыстық ауада піседі.

6. Бұйымды алғаш қолданғанда иіс пен түтін шығуы мүмкін, бұл қалыпты жайт және қауіпсіз болып саналады.
7. Аэрогрильді 10 минут бойы 180°C температурамен қыздыруды ұсынамыз.

4.2. ЖҰМЫСҚА ДАЙЫНДАУ

1. Бұйымды тегіс жерге көлденеңінен қойыңыз.
2. Тостағанды бұйымға салыңыз. Егер тостаған дұрыс орнатылмаса, бұйым жұмыс істемейді.
3. Тамақты тостағанға салмас бұрын, аэрогрильді максималды температурамен 3 минут қыздырып алыңыз.

4.3. БҰЙЫМДЫ ПАЙДАЛАНУ

1. Тостағанды тұтқасынан ұстап, оны аэрогрильден абайлап шығарыңыз.
2. Тостағанға өнімдерді салыңыз.

ЕСКЕРТПЕ: MAX белгісінің деңгейінен асырмаңыз.

3. Тостағанды аэрогрильге қайта салыңыз.
4. Егер торды пайдалану қажет болса, оны тостағанға орнатыңыз.
5. Бұйымды қуат беретін желіге қосқан кезде дыбыстық сигнал естіліп, басқару панеліндегі барлық индикаторлар 1 секундқа жанып, содан кейін бұйым күту режиміне өтеді. Осы уақытта «ҚОСУ/ӨШІРУ» (7) батырмасының индикаторы үнемі жанып тұрады, ал басқа батырмалар мен индикаторлар ұйқы режиміне өтеді.
6. «ҚОСУ/ӨШІРУ» батырмасын (7) тез басыңыз, сонда басқару панеліндегі барлық функциялардың батырмалары іске қосылады. Бұл ретте әдепкі температура 200 °C, ал әдепкі уақыт 15 минутты құрайды.
7. Батырмалардың (13) көмегімен қажетті автоматты бағдарламаны таңдаңыз. Таңдалған бағдарламаның индикаторы жыпылықтап, басқа бағдарламалардың индикаторлары тоқтаусыз жанып тұрады.
8. Температура мен уақыттың бірінен біріне ауысу үшін (9) батырмасы басып, содан кейін (8) батырмасымен температураны немесе уақытты реттеңіз. Мәндерді жылдам ауыстыру үшін (8) батырмасын басып тұрыңыз, осы уақытта мәзірдің бірінен біріне көшуге болады.
9. Температураны, уақытты және бағдарламаны орнатқаннан кейін «Бастау/Кідірту» батырмасын басыңыз (10), қыздыру индикаторы жанып, бұйым жұмыс істей бастайды.
10. Жұмысты тоқтата тұру үшін «Бастау/Кідірту» батырмасын (10) басыңыз, қыздыру индикаторы сөнеді. Батырманы тағы бір рет басқанда бұйым жұмысын жалғастырады.

11. Жұмыс аяқталғаннан кейін немесе «ҚОСУ/ӨШІРУ» батырмасын (7) ұстап тұрсаңыз, бұйым жұмыс режимінен шығып, дыбыстық сигнал беріледі, қыздыру индикаторы сөніп, дисплейде «0:00» мәні көрсетіледі. Дисплей толығымен сөнген кезде (тек «ҚОСУ/ӨШІРУ» батырмасының индикаторы жанып тұрады), бұйым күту режиміне өтеді.
12. **АЛДЫН АЛА ҚЫЗДЫРУ.** Алдын ала қыздыру функциясының әдепкі температура мәні 200° С, ал әдепкі уақыты 3 минутты құрайды. Алдын ала қыздыру режиміндегі уақыт пен температура реттелмейді. Күту немесе кідірту режимінде функцияны іске қосу үшін алдын ала қыздыру батырмасын (6) басыңыз (таңдаудан бас тарту үшін осы батырманы қайтадан басыңыз). Алдын ала қыздыру режиміне өту және жұмыс аяқталғаннан кейін күту режиміне оралу үшін «Бастау/Кідірту» батырмасын (10) басыңыз.
13. **ЖЫЛУДЫ ҰСТАП ТҰРУ.** Жылуды ұстап тұру функциясының әдепкі температурасының мәні 80 °С, ал әдепкі уақыты 60 минутты құрайды. Жылуды ұстап тұру режимінде уақыт пен температура реттелмейді. Күту немесе кідірту режимінде функцияны іске қосу үшін ысыту батырмасын (11) басыңыз (таңдаудан бас тарту үшін осы батырманы қайтадан басыңыз). Қызып болғаннан кейін бұйым жылуды сақтау режиміне өтеді және жұмыс аяқталғаннан кейін қосылу режиміне оралады.
14. **ЖАРЫҚ.** Бұйымды қосқаннан кейін, сіз кез-келген уақытта бұйымның ішкі жарығын жарық батырмасымен (12) басқара аласыз.
15. **КІДІРТУ.** Бұйымды қосқаннан кейін сіз кез-келген уақытта тостағанды алып тастай аласыз, бұл кезде бұйым жұмысын тоқтатады, индикатор сөнеді, цифрлық экранда «- - -» мәні көрсетіледі. Тостаған дұрыс қойылғаннан кейін бұйым жұмысын жалғастырады.
16. Бұйым көрсетілген уақыттағы жұмысын аяқтағанда «АРАЛАСТЫРУ» индикаторы жыпылықтай бастайды, бұйым пайдаланушыға тамақты араластыру/аудару керектігін ескертетін дыбыстық сигнал береді. «АРАЛАСТЫРУ» операциясы келесі әрекеттердің кез келгенін орындағаннан кейін тоқтатылады:
    - Пайдаланушы дыбыстық сигнал кезінде тостағанды шығарып, тамақты араластырады, содан кейін тостағанды бұйым корпусына қайта салады.
    - Дыбыстық сигнал кезінде ешқандай әрекет орындалмайды.
17. Жоғарыда аталған шарттардың кез келгені орындалғанда араластыру операциясы аяқталады. Операция аяқталғаннан кейін бұйым дыбыс шығаруды тоқтатады, «АРАЛАСТЫРУ» индикаторы сөніп, бұйым жұмысын жалғастырады.
18. Таңдалған автоматты бағдарлама аяқталғаннан кейін тамақтың дайын болуы тексеріледі. Егер әлі дайын болмаса, тостағанды аэрогрильге қайта салып, таймерді дәл сол температурамен тағы бірнеше минутқа қойыңыз.
19. Фри картоп сияқты шағын көлемді тағамды шығарып алу үшін тостағанды суырып алып, ішіндегісін табаққа немесе тәрелкеге салыңыз/аударыңыз.
20. Ірі кесекті немесе сынғыш өнімдерді алу үшін қысқыштарды қолданыңыз.

5. АВТОМАТТЫ БАҒДАРЛАМАЛАРДЫҢ ПАРАМЕТРЛЕРІ

Бағдарлама	Индикатор	Темп., ОС	Уақыт, мин.	Ысыту	Араластыру	Темп. диапазоны	Уақыт диапазоны
Фри картоп		200	20	V	V	80-200 °C	1-60 мин.
Еттен жасалған стейк		200	13	V	V	80-200 °C	1-60 мин.
Тауық қанаты		200	15	V	V	80-200 °C	1-60 мин.
Тауық сирағы		200	20	V	V	80-200 °C	1-60 мин.
Балық		180	20	V	V	80-200 °C	1-60 мин.

Көкөніс		180	10	V	V	80-200 °C	1-60 мин.
Маффин		160	30	V	-	80-200 °C	1-60 мин.
Жемістер		60	240	-	-	60-80 °C	120-540 мин.
Әдепкі мәні бойынша	-	200	15	-	-	-	-

6. ПРОБЛЕМАЛАР ЖӘНЕ ШЕШІМДЕРІ

Проблема	Ықтимал себептері	Шешім
Аспап жұмыс істемейді	Аспап желіге қосылмаған.	Аспапты желіге қосыңыз.
	Тостаған аэрогрильге орнатылмаған (дұрыс орнатылмаған).	Тостағанды аэрогрильге дұрыс орнатыңыз.
Тағамдар дайын емес	Азық - түлік мөлшері тым көп.	Кішкене бөліктерге кесіңіз.
	Пісіру уақыты жеткіліксіз.	Пісіру уақытын көбейтіңіз.
	Пісіру температурасы жеткіліксіз.	Пісіру температурасын жоғарылатыңыз.
Фри картобы қытырламайды	Картоп жеткілікті дәрежеде кептіріл-меген. Кесілген картоптың кесектері тым қалың. Қолданылатын майдың сапасы төмен.	Картоптың жеткілікті дәрежеде құрғақ екеніне және тым қалың емес бөліктерге кесілгеніне көз жеткізіңіз. Аэрогрильді алдын ала қыздыруды қолданып көріңіз.
Ақ түтін	Майлы тағамдар	Температураны сәл төмендетіңіз. Майлы тағамдарды дайындаған кезде аз ғана түтін қалыпты.
	Алдыңғы қолданудан қатып қалған май.	Алдыңғы қолданғаннан кейін ыдыстың таза екеніне көз жеткізіңіз.
Тағамдар біркелкі дайындалмаған	Өнімдердің салмағы тым көп.	Ыдыстағы тағамдардың көлемі оның көлемінің 4/5 аспайтынына көз жеткізіңіз. Тағамдардың ыдысқа жеткілікті түрде еркін орналастырылғанына көз жеткізіңіз.
	Өнімдер жібіген жоқ.	Тамақты толығымен жібітіңіз.
	Пісіру кезінде тағамдар араласты-рылмаған/аударыл-маған.	Тағамдарды әлсін-әлсін араластырып/айналдырған жөн.
Қате коды E01	Ішкі тізбектердің дұрыс жұмыс істемеуі немесе үзілуі	Қызмет көрсету орталығына хабарласыңыз
Қате коды E02	Ішкі тізбектердің дұрыс жұмыс істемеуі немесе қысқа туйықталуы	

Қате коды ---	Құрылғы дұрыс іске қосылмады	Микроауыстырғыштың дұрыс қосылуын және сақтандырғыштың жұмысқа жарамдылығын тексеріңіз

7. ТЕХНИКАЛЫҚ СИПАТТАМАЛАРЫ

- Номиналды кернеу: 220-240 В ~50/60 Гц
- Номиналды қуат: 1500-1750 Вт
- Тостағанның көлемі: 6.5 л
- Температуралық ауқым: 60-200 °C
- Уақыт ауқымы: 1-60 мин.

САҚ БОЛЫҢЫЗ: құрылғыны пайдалану кезінде қол жетімді беттердің температурасы жоғары болуы мүмкін. Ыстық беттерге тигізбеңіз.

КҮЙІП ҚАЛМАС үшін ыстық бумен жұмыс істегенде сақ болыңыз.

8. ҚҰРАЛДЫ КӘДЕГЕ ЖАРАТУ

Аспап қызмет ету мерзімі аяқталғаннан кейін әдеттегі тұрмыстық қоқыстардан бөлек кәдеге жаратылуы мүмкін. Оны Электрондық аспаптар мен электр құралдарын қайта өңдеуге арнайы қабылдау пунктіне тапсыруға болады.

9. СЕРТИФИКАТТАУ ТУРАЛЫ АҚПАРАТ, КЕПІЛДІК МІНДЕТТЕМЕЛЕР

Осы бұйым үшін қызмет ету мерзімі бұйым осы пайдалану жөніндегі нұсқаулыққа және қолданылатын техникалық стандарттарға қатаң сәйкестікте пайдаланылған жағдайда, соңғы тұтынушыға сату күнінен бастап 5 жылды құрайды. Қызмет мерзімі аяқталғаннан кейін аспапты одан әрі пайдалану бойынша ұсыныстар алу үшін жақын маңдағы авторландырылған сервис орталығына хабарласыңыз. Бұйымның шығарылған күні сериялық нөмірде көрсетілген (2 және 3 белгілер – жылы, 4 және 5 белгілер – Өндіріс айы). Аспапқа қызмет көрсету бойынша мәселелер туындағанда немесе аспап бұзылса, CENTEK сауда маркасының авторландырылған сервис орталығымен хабарласыңыз. Орталықтың мекенжайын **https://centek.ru/servis** сайтынан табуға болады. Сервистік қолдау көрсету орталығымен байланыс жасау жолдары: тел: +7 (988) 24-00-178, VK: vk.com/centek_krd. «Ларина-Сервис» ЖШҚ бас сервис орталығы, Краснодар қ. Тел.: +7 (861) 991-05-42. Қазақстандағы талаптар қабылдау ұйымының аталымы: «Moneytor» ЖШС, Астана қаласы, Жәнібек Тархан к., 9-үй, 5-қанат. Тел.: +7 (707) 858-65-29, +7 (701) 340-09-57.

Өнімнің сәйкестік сертификаты бар.

10. ДАЙЫНДАУШЫ ЖӘНЕ ИМПОРТТАУШЫ

Импорттаушы: ИП Асрумян К.Ш. **Мекенжайы:** Ресей, 350912, г. Краснодар, пгт. Пашковский, ул. Атаман Лысенко, 23. Тел.: +7 (861) 2-600-900.

ҚҰРМЕТТІ ТҰТЫНУШЫ!

Барлық аспаптарға кепілдік мерзімі соңғы тұтынушыға сату күнінен бастап 12 ай. Осы кепілдік талонымен өндіруші осы құралдың жарамдылығын растайды және өндірушінің кінәсінен туындаған барлық ақауларды тегін жою бойынша міндеттемені өзіне алады.

КЕПІЛДІК ҚЫЗМЕТ КӨРСЕТУ ШАРТТАРЫ:

1. Кепілдік келесі ресімдеу шарттары сақталған жағдайда жарамды:
   - үлгінің атауы, оның сериялық нөмірі, сату күні көрсетілген дайындаушының түпнұсқалық кепілдік талонын дұрыс және нақты толтыру, сатушы фирманың мөрі және кепілдік талондағы сатушы фирмасының өкілінің қолы, әрбір жыртылмалы купондағы мөрлер, сатып алушының қолы болған жағдайда.

Жоғарыда көрсетілген құжаттар ұсынылмаған жағдайда немесе олардағы ақпарат Толық емес, анық емес, қарама-қайшы болса, өндіруші кепілдік қызмет көрсетуден бас тарту құқығын өзіне қалдырады.

2. Кепілдік келесі пайдалану шарттары сақталған кезде жарамды:
   - пайдалану нұсқаулығына қатаң сәйкес құралды пайдалану;
   - қауіпсіздік ережелері мен талаптарын сақтау.

3. Кепілдік иесінің үйінде мерзімді қызмет көрсетуді, тазалауды, орнатуды, құралды баптауды қамтымайды.

4. Кепілдік қолданылмайтын жағдайлар:
   - механикалық зақым;
   - құрылғының табиғи тозуы;
   - пайдалану шарттарын сақтамау немесе иесінің қате әрекеттері;
   - дұрыс орнату, тасымалдау;
   - табиғи апаттар (найзағай, өрт, су тасқыны және т. б.), сондай-ақ сатушы мен дайындаушыға тәуелсіз басқа да себептер;

- аспаптың ішіне бөгде заттардың, сұйықтықтардың, жәндіктердің түсуі;
- өкілетті емес тұлғалардың конструктивтік ауыстыруларын жөндеуі немесе енгізуі;
- аспапты кәсіби мақсатта пайдалану (жүктеме тұрмыстық қолдану деңгейінен асып түседі), аспапты мемлекеттік техникалық стандарттарға сәйкес келмейтін қоректендіруші телекоммуникациялық және кабельдік желілерге қосу;
- бұйымның төменде санамаланған керек-жарақтарының істен шығуы, егер оларды ауыстыру конструкциямен көзделсе және бұйымды бөлшектеумен байланысты болмаса:

а) қашықтан басқару пульттері, аккумуляторлық батареялар, қуат беру элементтері (батареялар), сыртқы қуат беру блоктары және зарядтау құрылғылары;

б) шығыс материалдары мен аксессуарлары (буып-түю, қаптар, белдіктер, сөмкелер, торлар, пышақтар, колбалар, тәрелкелер, тұғырлар, торлар, вертелалар, шлангілер, түтіктер, щеткалар, саптамалар, шаң жинағыштар, сүзгілер, иіс сіңіргіштер);
- батареялардан жұмыс істейтін аспаптар үшін-жарамсыз немесе сарқылған батареялармен жұмыс істеу;
- аккумуляторлардан жұмыс істейтін аспаптар үшін-аккумуляторларды зарядтау және зарядтау ережелерін бұзудан туындаған кез келген зақымданулар.

5. Осы кепілдікті өндіруші қолданыстағы заңнамада белгіленген тұтынушының құқықтарына қосымша береді және оларды ешбір дәрежеде шектемейді.

6. Өндіруші, егер бұл бұйымды пайдалану, орнату ережелері мен шарттарын сақтамау нәтижесінде болған жағдайда, адамдарға, Үй жануарларына, тұтынушының және/немесе өзге үшінші тұлғалардың мүлкіне тікелей немесе жанама келтірілген зиян үшін; тұтынушының және/немесе өзге үшінші тұлғалардың еңсерілмейтін күш жағдайларының қасақана және/немесе абайсызда әрекеттері (әрекетсіздігі) үшін жауапты болмайды.

7. Сервистік орталыққа жүгінген кезде бұйымды қабылдау тек таза күйінде ұсынылады (аспапта азық-түлік, шаң және басқа да ластанулар болмауы тиіс).

Өндіруші алдын ала ескертусіз аспаптың дизайны мен сипаттамаларын өзгертуге құқылы.

ՀԱՅԵՐԵՆ

Հարգելի սպառող,
Շնորհակալություն ընտրության TM CENTEK արտադրանք. Մենք երաշխավորում ենք, որ այն աշխատում է,
եթե դուք պատշաճ կերպով պահպանում եք Օգտագործման կանոնները:

Աերոգրիլը կենցաղային տեխնիկա է և նախատեսված չէ արդյունաբերական նպատակով օգտագործման համար:

Այս սարքը նախատեսված է կենցաղային և նմանատիպ պայմաններում օգտագործելու համար, մասնավորապես՝
- խանութներում, գրասենյակներում և այլ արդյունաբերական միջավայրերում աշխատողների համար նախատեսված խոհանոցային տարածքներում,
- գյուղատնտեսական ֆերմաներում,
- հյուրանոցներում, մոթելներում և այլ բնակելի ենթակառուցվածքներում,
- մասնավոր պանսիոնատներում:

ՍԱՐՔԻ ՆՊԱՏԱԿԸ՝ տաք օդի հոսքերի միջոցով սնունդ պատրաստելու համար:

1. ԱՆՎՏԱՆԳՈՒԹՅԱՆ ԱՊԱՀՈՎՄԱՆ ՄԻՋՈՑՆԵՐ

Կյանքի և առողջության համար վտանգավոր իրավիճակներից, ինչպես նաև սարքի վաղաժամ խափանումից խուսափելու համար անհրաժեշտ է խստորեն պահպանել ստորև թվարկված պայմանները: Խնդրում ենք սարքը օգտագործելուց առաջ ուշադիր կարդալ այս ձեռնարկը: Խնդրում ենք պահպանել այս հրահանգները, վաճառքի կտրոնը և սարքի փաթեթավորումը:

1. Համոզվեք, որ սարքի վրա նշված մատակարարման լարումը համապատասխանում է էլեկտրամատակարարման ցանցի լարմանը:
2. Օգտագործեք սարքը միայն իր նպատակային նպատակի համար:
3. Սարքը նշվածից տարբերվող ձևով օգտագործելը կարող է վնասվածքի պատճառ դառնալ:
4. Մի՛ տեղադրեք սարքը ջերմության աղբյուրների մոտ, մի՛ ենթարկեք այն արևի ուղիղ ճառագայթների կամ խոնավության (մի՛ ընկղմեք այն ջրի կամ այլ հեղուկների մեջ):
5. Միաժամանակ մի օգտագործեք մի քանի էներգասպառող սարքեր, քանի որ դա կարող է խնդիրներ առաջացնել բնակելի տարածքների էլեկտրական ցանցում:
6. Սարքը նախատեսված չէ ֆիզիկական, զգայական կամ մտավոր կարողությունների սահմանափակմամբ, կամ փորձի և գիտելիքների պակաս ունեցող անձանց (ներառյալ երեխաների) կողմից օգտագործման համար, եթե նրանք չեն

գտնվում սարքի օգտագործման վերաբերյալ հսկողության տակ կամ հրահանգների տակ նրանց անվտանգության համար պատասխանատու անձի կողմից: Երեխաները պետք է հսկվեն՝ համոզվելու համար, որ նրանք չեն խաղում սարքի հետ:

7. Թույլ մի տվեք երեխաներին խաղալ սարքի հետ: Մի թողեք սարքը աննկատ:
8. Համոզվեք, որ հոսանքի լարը պահվում է երեխաների հասանելիությունից դուրս:
9. Մի քաշեք հոսանքի լարը, եթե այն դիպչում է սուր առարկաների եզրերին, սեղմված է որևէ առարկայով կամ խճճված է: Թույլ մի տվեք, որ հոսանքի լարը շփվի տաք առարկաների հետ:
10. Պարբերաբար ստուգեք սարքը և դրա սնուցման լարը վնասվելու համար: Անսարք սարքի շահագործումը թույլատրված չէ: Մի փորձեք ինքներդ վերանորոգել սարքը: Կապվեք որակավորված մասնագետների հետ: Եթե սնուցման լարը վնասված է, այն պետք է փոխարինվի արտադրողի, նրա սպասարկման գործակալի կամ նմանատիպ որակավորում ունեցող անձանց կողմից՝ վտանգից խուսափելու համար:
11. Թույլ մի տվեք, որ սնուցման լարը, խրոցը կամ էլեկտրական կոնտակտները շփվեն խոնավության հետ:
12. Զգուշորեն տեղափոխեք սարքը մակերեսի վրայով՝ քերծվածքներից խուսափելու համար:
13. Կարող են օգտագործվել միայն բնօրինակ պահեստամասեր:
14. Սարքը օգտագործեք միայն համապատասխան միակցիչով:
15. Սարքը նախատեսված չէ արտաքին ժամանակաչափից կամ առանձին հեռակառավարման համակարգից աշխատելու համար:
16. Փոխադրման (բեռնափոխադրման) հատուկ պայմաններ, վաճառք՝ չկան:
17. Եթե ցանկանում եք սարքը փոխանցել մեկ այլ անձի օգտագործման համար, խնդրում ենք այն փոխանցել այս հրահանգների հետ միասին:
18. Մի՛ տեղադրեք սարքը անկայուն կամ դյուրավառ մակերեսի վրա:
19. Ջեռուցման տարրի մակերեսը օգտագործելուց հետո մնում է տաք:
20. Զգուշացեք՝ օգտագործման ընթացքում հասանելի մակերեսների ջերմաստիճանը կարող է բարձր լինել: Մի դիպչեք տաք մակերեսներին:
21. Մի՛ տեղադրեք սարքը տաք գազօջախի կամ էլեկտրական վառարանի վրա կամ մոտ, կամ նախապես տաքացրած ջեռոցում:
22. Տաք յուղ կամ այլ հեղուկներ պարունակող սարքեր տեղափոխելիս պետք է հատուկ զգուշություն ցուցաբերել:
23. Մի տեղադրեք սարքը պատի մոտ կամ անմիջապես այլ սարքերի կողքին: Սարքի օգտագործման ժամանակ թողեք առնվազն 35 սմ ազատ տարածք դրա շուրջը:
24. Սարքի աշխատանքի ընթացքում մի՛ փակեք օդային մուտքը կամ ելքը:
25. Սարքը չի աշխատի, եթե ամանը լիովին տեղադրված չէ:

2. ՍԱՐՔԻՆԿԱՐԱԳՐՈՒԹՅՈՒՆԸ

1. Կառավարման վահանակ
2. Գոլորշու ելքի անցք
3. Տարայի բռնակ
4. Դիտման պատուհան
5. Էկրան
6. Նախնական ջեռուցման կոճակ
7. «ՄԻԱՑՆԵԼ/ԱՆՋԱՏԵԼ» կոճակ
8. Նվազեցման/ավելացման կոճակներ
9. Ջերմաստիճանի/ժամանակի անջատիչ կոճակ
10. «Մեկնարկ/Դադար» կոճակ
11. Ջեռուցման կոճակ
12. Լուսավորության կոճակ
13. Ավտոմատ ծրագրերի ընտրության կոճակ

Ա. «Встряхнуть» («Թափահարել») ազդանշանի ցուցիչ
Բ. Ջեռուցման ցուցիչ
Գ. Ջերմաստիճանի ցուցիչ
Դ. Ժամանակի ցուցիչ
Ե. Ավտոմատ ծրագրերի ցուցիչներ

3. ԿՈՄՊԼԵԿՏԱՅՆՈՒԹՅՈՒՆ

- Ներդրիվ - 1 հատ
- Տարա -1 հատ
- Վանդակաճաղ - 1 հատ
- Օգտագործողի ձեռնարկ - 1 հատ

4. ԱՇԽԱՏԱՆՔԻ ԿԱՐԳԸ

4.1. ԱՇԽԱՏԱՆՔԸ ՍԿՍԵԼՈՒՑ ԱՌԱՋ

1. Սարքը ցածր ջերմաստիճանում փոխադրելուց կամ պահելուց հետո այն միացնելուց առաջ անհրաժեշտ է այն պահել սենյակային ջերմաստիճանում առնվազն 2 ժամ:
2. Զգուշորեն հանեք սարքը, հեռացրեք բոլոր փաթեթավորման նյութերը և պիտակները:
3. Սարքը ներսից և դրսից սրբեք փափուկ, խոնավ կտորով և մանրակրկիտ չորացրեք:

ՈՒՇԱԴՐՈՒԹՅՈՒՆ! Մի ընկղմեք սարքի կորպուսը (պատյանը) ջրի մեջ:

4. Մաքրեք վանդակաճաղերն ու տարաները տաք ջրով, լվացող միջոցներով և ոչ հղկող սպունգով: Մի օգտագործեք հղկող մաքրող միջոցներ, քանի որ դա կարող է վնասել սարքը:

ՆՇՈՒՄ. այս բաղադրիչները կարելի է լվանալ նաև սպասք լվացող մեքենայի մեջ:

5. Համոզվեք, որ տեսանելի թերություններ չկան:
ՆՇՈՒՄ. տապակելու համար անհրաժեշտություն չկա ամանը լցնել յուղով կամ ճարպով, քանի որ սնունդի պատրաստումը տեղի է ունենում տաք օդի ազդեցության տակ:
6. Սարքի սկզբնական օգտագործումը կարող է ուղեկցվել հոտով և ծխով, դա նորմալ է և անվտանգ:
7. Խորհուրդ ենք տալիս աէրոգրիլը 10 րոպե տաքացնել 180 °C ջերմաստիճանում:

4.2. ԱՇԽԱՏԱՆՔԻ ՆԱԽԱՊԱՏՐԱՍՏՈՒՄ
1. Տեղադրեք սարքը հարթ հորիզոնական մակերեսի վրա:
2. Տեղադրեք տարան սարքի մեջ: Եթե տարան ամբողջությամբ տեղադրված չէ, սարքը չի աշխատի:
3. Նախքան սնունդը տարաների մեջ դնելը աէրոգրիլը տաքացրեք 3 րոպե առավելագույն ջերմաստիճանում:

4.3. ՍԱՐՔԻ ՕԳՏԱԳՈՐԾՈՒՄԸ
1. Բռնեք տարայի բռնակից և խնամքով հանեք այն աէրոգրիլից:
2. Մթերքները դրեք տարայի մեջ:
ՆՇՈՒՄ. մի գերազանցեք MAX նշագծի մակարդակը:
3. Տարան նորից մտցրեք աէրոգրիլի մեջ:
4. Եթե անհրաժեշտ է օգտագործել վանդակաճաղ, տեղադրեք այն տարայի մեջ:
5. Սարքը հոսանքի ցանցին միացնելուց հետո ձայնային ազդանշան կհնչի, կառավարման վահանակի բոլոր ցուցիչները 1 վայրկյանով կվառվեն, սարքը կանցնի սպասման ռեժիմի: Այդ ընթացքում «ՄԻԱՑՆԵԼ/ԱՆՋԱՏԵԼ» կոճակի ցուցիչը (7) անընդհատ կվառվի, իսկ մյուս կոճակները և ցուցիչները կանցնեն քնի ռեժիմի:
6. Կարճ ժամանակով սեղմեք «ԲԿՂ/ԲԽԻԿՂ» (7), («ՄԻԱՑՆԵԼ/ԱՆՋԱՏԵԼ» կոճակը (7)), կառավարման վահանակի բոլոր ֆունկցիոնալ կոճակները կակտիվանան: Միևնույն ժամանակ լռելյալն ջերմաստիճանը 200 °C, է, իսկ լռելյալն ժամանակը՝ 15 րոպե:
7. (13) կոճակի օգնությամբ ընտրեք անհրաժեշտ ավտոմատ ծրագիր: Ընտրված ծրագրի ցուցիչը կսկսի առկայծել, իսկ մնացած ծրագրերի ցուցիչները անընդհատ կվառվեն:
8. Ջերմաստիճանից ժամանակի անցնելու համար սեղմեք (9) կոճակը, ապա կարգավորեք ջերմաստիճանը կամ ժամանակը (8) կոճակներով: Արժեքները արագ փոխելու համար սեղմած պահեք (8) կոճակները, այս ընթացքում դուք դեռ կարող եք փոփոխել ընտրացանկը:
9. Ջերմաստիճանը, ժամանակը և ծրագիրը սահմանելուց հետո սեղմեք «Старт/Пауза» («Մեկնարկ/Դադար») կոճակը (10), ջեռուցման ցուցիչը կվառվի, սարքը կսկսի աշխատել:
10. Աշխատանքը դադարեցնելու համար սեղմեք «Старт/Пауза» («Մեկնարկ/Դադար») կոճակը (10), ջեռուցման ցուցիչը կմարի: Կրկին սեղմեք կոճակը, սարքը կշարունակի աշխատել:
11. Աշխատանքն ավարտելուց կամ «ԲԿՂ/ԲԽԻԿՂ» («ՄԻԱՑՆԵԼ/ԱՆՋԱՏԵԼ») (7) կոճակը սեղմած պահելուց հետո սարքը դուրս կգա աշխատանքային ռեժիմից, կհնչի ձայնային ազդանշան, ջեռուցման ցուցիչը կմարի, էկրանին կցուցադրվի «0:00» արժեքը: Երբ էկրանն ամբողջությամբ անջատվի (վառվում է միայն «ԲԿՂ/ԲԽԻԿՂ» («ՄԻԱՑՆԵԼ/ԱՆՋԱՏԵԼ») կոճակի ցուցիչը, սարքը կմտնի սպասման ռեժիմ:
12.ՆԱԽՆԱԿԱՆ ՋԵՌՈՒՑՈՒՄ: Նախնական ջեռուցման գործառույթի համար լռելյայն ջերմաստիճանը 200 °C է, իսկ լռելյայն ժամանակը՝ 3 րոպե: Նախնական ջեռուցման ռեժիմում ժամանակը և ջերմաստիճանը հնարավոր չէ կարգավորել: Սպասման կամ դադարի ռեժիմում սեղմեք նախնական ջեռուցման կոճակը (6)՝ գործառույթն ակտիվացնելու համար (կրկին սեղմեք այն՝ ընտրությունը չեղարկելու համար): Սեղմեք «Старт/Пауза» («Մեկնարկ/Դադար») (10) կոճակը՝ նախնական ջեռուցման ռեժիմ մտնելու և աշխատանքն ավարտելուց հետո սպասման ռեժիմ վերադառնալու համար:
13.ՋԵՐՄՈՒԹՅԱՆ ՊԱՀՊԱՆՈՒՄ: Ջերմության պահպանման գործառույթի համար լռելյայն ջերմաստիճանը 80 °C է, իսկ լռելյայն ժամանակը՝ 60 րոպե: Ջերմության պահպանման ռեժիմում ժամանակը և ջերմաստիճանը հնարավոր չէ կարգավորել: Սպասման կամ դադարի ժամանակ սեղմեք ջեռուցման (11) կոճակը՝ գործառույթն ակտիվացնելու համար (կրկին սեղմեք այն՝ ընտրությունը չեղարկելու համար): Ջեռուցման ավարտից հետո սարքն անցնում է ջերմության պահպանման ռեժիմի և աշխատանքի ավարտից հետո վերադառնում է միացման ռեժիմ:
14.ԼՈՒՍԱՎՈՐՈՒԹՅՈՒՆ: Սարքը միացնելուց հետո ցանկացած պահի կարող եք վերահսկել սարքի ներքին լուսավորությունը՝ օգտագործելով լուսավորության (12) կոճակը:
15.ԴԱԴԱՐ: Սարքը միացնելուց հետո ցանկացած պահի կարող եք հանել տարան, մինչդեռ սարքը կդադարի աշխատել, ցուցիչը կմարի, թվային էկրանին կցուցադրվի «- - -» արժեքը: Սարքը կշարունակի աշխատել տարայի ճիշտ տեղադրումից հետո:
16. Երբ սարքը սպառի նշված ժամանակը, «ПЕРЕМЕШАТЬ» («ԽԱՌՆԵԼ») ցուցիչը սկսում է առկայծել, սարքը ձայնային ազդանշան կտա՝ օգտագործողին հիշեցնելով մթերքները խառնելու/շրջելու անհրաժեշտության մասին: «ПЕРЕМЕШАТЬ» («ԽԱՌՆԵԼ») գործողությունը կչեղարկվի հետևյալ գործողություններից որևէ մեկը կատարելուց հետո՝

- Օգտագործողը հանում է տարան և խառնում մթերքները ազդանշանային ազդանշանի ընթացքում, այնուհետև տարան նորից տեղադրում է սարքի կորպուսում(պատյանում):
- Ձայնային ազդանշանի ընթացքում ոչ մի գործողություն չի կատարվում:

17. Վերը նշված պայմաններից յուրաքանչյուրը համարվում է խառնման գործողության ավարտ: Գործողության ավարտից հետո սարքը կդադարի ձայն արձակել, «ПЕРЕМЕШАТЬ» («ԽԱՌՆԵԼ») ցուցիչը կմարի, սարքը կշարունակի աշխատանքը:
18. Ավտոմատ ընտրված ծրագրի ավարտից հետո ստուգեք մթերքների պատրաստվածությունը: Եթե դրանք դեռ պատրաստ չեն, ապա տարան նորից դրեք աէրոգրիլի մեջ և սահմանեք ժամանակաչափը մի քանի լրացուցիչ րոպե նույն ջերմաստիճանում:
19. Փոքր մթերքներ հանելու համար, օրինակ կարտոֆիլ ֆրին, հանեք տարան և պարունակությունը թափեք/լցրեք ամանի մեջ կամ ափսեի մեջ:
20. Խոշոր կամ փխրուն մթերքները հանելու համար օգտագործեք աքցան:

5. ԱՎՏՈՄԱՏ ԾՐԱԳՐԵՐԻ ՊԱՐԱՄԵՏՐԵՐ

Ծրագիր	Ցուցիչ	Ջերմաստիճան, °C	Ժամանակ, րոպե	Ջեռուցում	Խառնել	Ջերմաստիճանային միջակայք	Ժամանակային միջակայք
Կարտոֆիլ ֆրի		200	20	V	V	80-200 °C	1-60 րոպե
Մսային սթեյք		200	13	V	V	80-200 °C	1-60 րոպե
Հավի թևիկներ		200	15	V	V	80-200 °C	1-60 րոպե
Հավի ոտիկներ		200	20	V	V	80-200 °C	1-60 րոպե
Ձուկ		180	20	V	V	80-200 °C	1-60 րոպե
Բանջարեղեն		180	10	V	V	80-200 °C	1-60 րոպե
Մաֆիններ		160	30	V	-	80-200 °C	1-60 րոպե
Մրգեր		60	240	-	-	60-80 °C	120-540 րոպե
Լելյալև	-	200	15	-	-	-	-

6. ԽՆԴԻՐՆԵՐ ԵՎ ԼՈՒԾՈՒՄՆԵՐ

Խնդիրը	Հնարավոր պատճառը	Լուծումը
Սարքը չի աշխատում	Սարքը միացված չէ հոսանքի ցանցին:	Սարքը միացրեք հոսանքի ցանցին:
	Թասը տեղադրված չէ (ճիշտ չի տեղադրված) աէրոգրիլի մեջ:	Ճիշտ տեղադրեք թասը աէրոգրիլի մեջ:
Մթերքները պատրաստ չեն	Մթերքի չափազանց մեծ չափաբաժին:	Բաժանեք ավելի փոքր կտորների:
	Պատրաստման անբավարար ժամանակ:	Ավելացրեք պատրաստման ժամանակը:

	Պատրաստման անբավարար ջերմաստիճան:	Ավելացրեք պատրաստման ջերմաստիճանը:
Էկրանին «EO3» սխալ	Ջերմաստիճանի սենսորին միացումը անջատված է կամ ջերմաստիճանի սենսորը վնասված է:	1. Վերամիացրեք միացման միակցիչը: 2. Փոխարինեք ջերմաստիճանի սենսորը:
Մթերքները անհավասարաչափ են տապակվում	Մթերքի չափազանց մեծ քաշ:	Համոզվեք, որ թասի մեջ մթերքի ծավալը չի գերազանցում դրա ծավալի 4/5-ը: Համոզվեք, որ մթերքները բավականաչափ ազատ են տեղավորված թասի մեջ:
	Մթերքները չեն հալվել:	Մթերքներն ամբողջությամբ հալեցրեք:

	Պատրաստման ընթացքում մթերքները չի խառնվել / շրջվել:	Խորհուրդ է տրվում պարբերաբար խառնել/շրջել մթերքները:
Սպիտակ ծուխ	Յուղոտ մթերքներ:	Մի փոքր իջեցրեք ջերմաստիճանը: Մի փոքր ծուխ, յուղոտ սնունդ պատրաստելիս, դա նորմալ է:
	Նախորդ օգտագործումից մնացած սառած ճարպ (յուղ):	Համոզվեք, որ թասը մաքուր է նախորդ օգտագործումից հետո:
Կարտոֆիլի ֆրին խրթխրթան չէ:	Կարտոֆիլը բավականաչափ չի չորացել: Կտրտված կարտոֆիլի քառակողիկները չափազանց հաստ են: Օգտագործվող բուսայուղի ցածր որակ:	Համոզվեք, որ կարտոֆիլը բավականաչափ չորացել է և կտրված է ոչ շատ հաստ

Սխալի կոդ E01	Ներքին շղթաների անսարքություն կամ խափանում	Կապվեք սպասարկման կենտրոնի հետ
Սխալի կոդ E02	Ներքին շղթաների անսարքություն կամ կարճ միացում	
Սխալի կոդ ---	Սարքը ճիշտ չի մեկնարկել	Ստուգեք միկրոանջատիչի ճիշտ միացումը և ապահովիչի

7. ՏԵԽՆԻԿԱԿԱՆ ԲՆՈՒԹԱԳՐԵՐ

- Անվանական լարումը՝ 220-240 Վ ~50/60 Հց
- Անվանական հզորությունը՝ 1500-1750 Վտ
- Թասի ծավալը՝ 6.5 լ
- Ջերմաստիճանի միջակայքը՝ 60-200 °C
- Ժամանակի միջակայքը՝ 1-60 րոպե

ՀԳՈՒՇԱՑԵՔ օգտագործման ընթացքում հասանելի մակերեսների ջերմաստիճանը կարող է բարձր լինել: Մի դիպչեք տաք մակերեսներին:

ՀԳՈՒՇԻՑ ԵՂԵՔ! տաք գոլորշու հետ աշխատելիս այրվածքներից խուսափելու համար:

8. ԾՐՋԱԿԱ ՄԻՋԱՎԱՅՐԻ ՊԱՇՏՊԱՆՈՒԹՅՈՒՆԸ, ՍԱՐՔԻ ՀԱՆՁՆՈՒՄԸ ՎԵՐԱՄՇԱԿՄԱՆ

Սարքի ծառայության ժամկետը լրանալուց հետո այն կարելի է առանձնացնել սովորական կենցաղային թափոններից և հանձնել էլեկտրական սարքերի ընդունման հատուկ կետ վերամշակելու համար:

9. ՍԵՐՏԻՖԻԿԱՑՄԱՆ ՄԱՍԻՆ ՏԵՂԵԿՈՒԹՅՈՒՆ, ԵՐԱՇԽԻՔԱՅԻՆ ՊԱՐՏԱԿԱՆՈՒԹՅՈՒՆՆԵՐ

Այս ապրանքի ծառայության ժամկետը 5 տարի է՝ սկսած այն վերջնական սպառողին վաճառելու ամսաթվից, եթե ապրանքը օգտագործվում է սույն ձեռնարկում նշված ցուցումերին և գործող տեխնիկական չափանիշներին խիստ համապա-տասխան: Ծառայության ժամկետի ավարտից հետո դիմեք ձեր մոտակա սպասարկման կենտրոն՝ սարքի հետագա շահագործման վերաբերյալ առաջարկու-թյուններ ստանալու համար: Ապրանքի արտադրության ամսաթիվը նշվում է սերիայի համարում (2 և 3 նիշերը՝ տարի, 4 և 5 նիշերը՝ արտադրության ամիս): Սարքի սպասարկման ժամանակ որևէ հարցի ծագման կամ դրա անսարքության դեպքում դիմեք TM CENTEK-ի լիազորված սպասարկման կենտրոն: Կենտրոնի հասցեն կարելի է գտնել **https://centek.ru/servis** կայքում: Աջակցության ծառայությունների հետ կապ հաստատելու միջոցներ՝ հեռ՝ +7 (988) 24-00-178, VK՝ vk.com/centek_krd: Գլխավոր սպասարկման կենտրոն՝ ՍՊԸ «Լարինա-Սերվիս», ք. Կրասնոդար: Հեռ.՝ +7 (861) 991-05-42:

Ապրանքն ունի համապատասխանության սերտիֆիկատ:

10. ԱՐՏԱԴՐՈՂԻ ԵՎ ՆԵՐՄՈՒԾՈՂԻ ՄԱՍԻՆ ՏԵՂԵԿՈՒԹՅՈՒՆ

Ներմուծող՝ ԻՊ Ասրուլյան Կ.Շ.: **Հասցե՝** Ռուսաստան, 350912, ք. Կրասնոդար, Պաշկովսկի բնակավայր, Ատաման Լիսենկո փողոց 23: Հեռախոս՝ +7 (861) 2-600-900:

ՀԱՐԳԵԼԻ ՍՊԱՌՈՂ!

Բոլոր սարքերի համար երաշխիքային ժամկետը 12 ամիս է՝ սկսած վերջնական սպառողին վաճառելու ամսաթվից: Տվյալ երաշխիքային կտրոնով արտադրողը հաստատում է այս սարքի սպասուլակությունը և պարտավորվում է անվճար հիմունքով վերացնել արտադրողի մեղքով առաջացած բոլոր անսարքությունները:

ԵՐԱՇԽԻՔԱՅԻՆ ՍՊԱՍԱՐԿՄԱՆ ՊԱՅՄԱՆՆԵՐԸ

1. Երաշխիքը գործում է գրանցման հետևյալ պայմանները կատարելու դեպքում՝

• հարկավոր է ճիշտ և պարզ կերպով լրացնել արտադրողի բնօրինակ երաշխիքային կտրոնը՝ նշելով մոդելի անվանումը, սերիայի համարը, վաճառքի ամսաթիվը, ավելացնելով վաճառող ընկերության կնիքը և վաճառող ընկերության ներկայացուցչի ստորագրությունը երաշխիքային կտրոնի վրա, կնիքներ յուրաքանչյուր կտրվող կտրոնի վրա, գնորդի ստորագրությունը:

Արտադրողը իրավասու է մերժել երաշխիքային սպասարկումը վերը նշված փաստաթղթերը չներկայացնելու դեպքում, կամ եթե դրանցում նշված տեղեկությունը թերի, անհասկանալի կամ հակասական է:

2. Երաշխիքը գործում է օգտագործման հետևյալ պայմանները կատարելու դեպքում՝

• պետք է սարքը օգտագործել ձեռնարկում նշված ցուցումներին խիստ համապատասխան,

• հարկավոր է հետևել անվտանգության կանոններին ու պահանջներին:

3. Երաշխիքը չի ներառում սարքի պարբերական սպասարկում, մաքրում, տեղադրում, կարգաբերում սեփականատիրոջ տանը:

4. Երաշխիքը չի տարածվում հետևյալ դեպքերի վրա՝

• մեխանիկական վնասվածքներ,

• սարքի բնականոն մաշում ժամանակի ընթացքում,

• օգտագործման պայմանների չպահպանում կամ սխալ գործողություններ սեփականատիրոջ կողմից,

• սխալ տեղադրում, բեռնափոխադրում,

• բնական աղետներ (կայծակ, հրդեհ, ջրհեղեղ և այլն), ինչպես նաև վաճառողից և արտադրողից չկախված այլ պատճառներ,

• կողմնակի առարկաների, հեղուկների, միջատների ընկնելը սարքի մեջ,

• վերանորոգում կամ կառուցվածքային փոփոխություններ չլիազորված անձանց կողմից,

• սարքի օգտագործումը պրոֆեսիոնալ նպատակներով (ծանրաբեռնվածությունը գերազանցում է կենցաղային օգտագործման մակարդակը), սարքի միացումը էլեկտրամատակարարման հեռահաղորդակցական և կաբելային ցանցերին, որոնք չեն համապատասխանում պետական տեխնիկական չափանիշներին,

• ապրանքի հետևյալ պարագաների փչացում, եթե դրանց փոխարինումը նախատեսված է կառուցվածքով և կապված չէ ապրանքի ապամոնտաժման հետ՝

ա) հեռակառավարման վահանակներ, կուտակիչ մարտկոցներ, էլեկտրասնուցման տարրեր (մարտկոցներ), էլեկտրասնուցման արտաքին բլոկներ և լիցքավորիչներ,

բ) սպառվող նյութեր և պարագաներ (փաթեթ, պատյաններ, գոտիներ, պայուսակներ, ցանցեր, դանակներ, շշեր, ափսեներ, տակդիրներ, վանդակներ, շամփուրներ, փողրակներ,

խողովակներ, խոզանակներ, կցորդներ, փոշեհավաք պարկեր, ֆիլտրեր, հոտի կլանիչներ),
• մարտկոցներով աշխատող սարքերի դեպքում՝ աշխատանք ոչ համապատասխան կամ սպառված մարտկոցների հետ,
• կուտակիչ մարտկոցներով աշխատող սարքերի դեպքում՝ կուտակիչ մարտկոցներ լիցքավորելու կանոնների խախտումների պատճառով առաջացած վնասներ:
5. Այս երաշխիքը տրվում է արտադրողի կողմից ի հավելումն սպառողի՝ գործող օրենսդրությամբ սահմանված իրավունքների և որևէ կերպ չի սահմանափակում դրանք:
6. Արտադրողը պատասխանատվություն չի կրում մարդկանց, ընտանի կենդանիներին, սպառողի կամ երրորդ անձանց գույքին ТМ «Centek»-ի ապրանքի կողմից ուղղակիորեն կամ անուղղակիորեն հասցված որևէ վնասի համար, եթե դա տեղի է ունեցել ապրանքի օգտագործման և տեղադրման կանոններն ու պայմանները չպահպանելու, սպառողի կամ երրորդ անձանց դիտավորյալ կամ անզգույշ գործողությունների (անգործության), ֆորսմաժորային հանգամանքների արդյունքում:
7. Սպասարկման կենտրոնն ապրանքը ընդունում է միայն մաքուր վիճակում (սարքի վրա չպետք է լինեն սննդի մնացորդներ, փոշի և այլ կեղտեր):
Արտադրողը իրավասու է փոխել սարքի դիզայնը և բնութագիրը առանց նախնական ծանուցման:

ENGLISH

Dear Customer,
Thank You for purchasing a CENTEK brand product.
We guarantee flawless function of this item,
provided the guidelines of its operation are observed.

The air roaster is a household appliance and is not intended for industrial use!

This appliance is designed for use in domestic and similar applications, in particular:
- in personnel kitchen zones at stores, offices and industrial facilities;
- at agricultural farms;
- by clients at hotels, motels and other residential facilities;
- in private boarding houses.

PURPOSE OF THE APPLIANCE: for cooking food using hot air streams.

1. SAFETY PRECAUTIONS
To avoid situations dangerous to life and health, as well as premature failure of the device, it is necessary to strictly observe the conditions listed below. Carefully read this manual before putting the device into operation. Save this manual, the cash receipt and the device packaging.
1. Make sure that the supply voltage indicated on the device corresponds to the voltage in the power supply network.
2. Use the appliance only for its intended purpose.
3. Use of the appliance in a manner inconsistent with the instructions may result in injury.
4. Do not place the appliance near heat sources, do not expose it to direct sunlight or moisture (do not immerse it in water or other liquids).
5. Do not use several energy-intensive devices at the same time, as this may cause problems in the electrical network of residential premises.
6. The appliance is not intended for use by persons (including children) with reduced physical, sensory or mental capabilities, or lack of experience and knowledge, unless they are supervised or have been given instruction concerning use of the appliance by a person responsible for their safety. Children should be supervised to ensure that they do not play with the appliance.
7. Do not allow children to play with the appliance. Do not leave the appliance unattended.
8. Make sure that the power cord is kept out of the reach of children.
9. Do not pull the power cord if it is touching sharp edges, pinched by objects, or entangled; do not allow the power cord to come into contact with hot objects.
10. Make sure that the power cord is routed out of the reach of children.
11. Regularly check the appliance and its power cord for damage. Do not operate the appliance if it is damaged. Do not attempt to repair the appliance yourself. Refer all repairs to qualified personnel. If the power cord is damaged, it must be replaced by the manufacturer, its service agent or similarly qualified persons in order to avoid a hazard.
12. Move the device carefully over the surface to avoid scratches.
13. Do not expose the power cord, plug or electrical contacts to moisture. Only original spare parts may be used.
14. Use the device only with the appropriate connector.
15. The device is not designed to operate from an external timer or a separate remote control system.
16. Special conditions for transportation (shipping), sale: none.

17. If you wish to transfer the device for use by another person, please transfer it together with these instructions.
18. Do not place the appliance on an unstable or flammable surface.
19. The surface of the heating element remains hot after use.
20. Careful: accessible surfaces of the appliance can reach high temperature during operation. Do not touch the hot surfaces.
21. Do not place the appliance on or near a hot gas or electric stove or in a hot oven.
22. Use extreme caution when moving appliances containing hot oil or other liquids.
23. Do not place the appliance against a wall or directly next to other appliances. Leave at least 35 cm of free space around the appliance when in use.
24. Do not block the air inlet or outlet when the appliance is in operation.
25. The appliance will not operate if the bowl is not fully inserted.

2. APPLIANCE DESCRIPTION

1. Control Panel
2. Steam outlet opening
3. Bowl handle
4. Inspection window
5. Display
6. Preheat button
7. ON/OFF button
8. Increase/decrease buttons
9. Temperature/time switch button
10. "Start/Pause" button
11. Keep Warm button
12. Backlight button
13. Preset program selection buttons

A. "Shake" prompt indicator
B. Heating indicator
C. Temperature indicator
D. Time indicator
E. Preset program indicators

3. SCOPE OF SUPPLY

- Air fryer - 1 pc.
- Bowl - 1 pc.
- Grille - 1 pc.
- User manual - 1 pc.

4. OPERATING PROCEDURE

4.1. BEFORE OPERATION

1. After transportation or storage of the appliance at low temperatures, it must be kept at room temperature for at least 2 hours before switching on.
2. Carefully unpack the appliance, remove all packaging materials and stickers.
3. Wipe the inside and outside of the appliance with a soft damp cloth and dry thoroughly.

CAUTION! Do not immerse the appliance's main unit in water.

4. Clean the grilles and bowls with hot water, detergent and a non-abrasive sponge. Do not use abrasive cleaners as this may damage the appliance.

NOTE: These components are also dishwasher safe.

5. Make sure there are no visible defects.

NOTE: There is no need to fill the bowl with oil or fat for frying, as the food is cooked using hot air.

6. The initial use of the appliance may be accompanied by odor and smoke - this is normal and safe.
7. We recommend preheating the air fryer at 180 °C for 10 minutes.

4.2. PREPARATION FOR USE

1. Place the appliance on a flat level surface.
2. Insert the bowl into the appliance. If the bowl is not placed all the way in, the appliance will not work.
3. Preheat the air fryer for 3 minutes at maximum temperature before placing food in the bowl.

4.3. USING THE APPLIANCE

1. Take the bowl by the handle and carefully remove it from the air fryer.
2. Place the food inside the bowl.

NOTE: Do not exceed the MAX mark.

3. Slide the bowl back into the air fryer.
4. If you need to use a grille, insert it into the bowl.
5. After connecting the appliance to power supply, a beep will sound, all indicators on the control panel will light for 1 second and the appliance will go into standby mode. During this time, the indicator of the «ON/OFF» button (7) will light constantly, and all other buttons and indicators will go into sleep mode.
6. Briefly press the «ON/OFF» button (7), all the function buttons on the control panel will be activated. The default temperature is 200 °C , and the default time is 15 minutes.

7. Use the buttons (13) to select the required preset program. The indicator of the selected program will flash, and the indicators of the other programs will light constantly.
8. To switch between temperature and time, press the button (9), then adjust the temperature or time using the buttons (8). To quickly switch values, hold down the buttons (8), at this time you can still switch between the menus.
9. After setting the temperature, time and program, press the "Start/ Pause" button (10), the heating indicator will light up and the appliance will start working.
10. To suspend operation, press the «Start/Pause» button (10), the heating indicator will go out. Press the button again, the appliance will continue to operate.
11. After finishing the work or holding the «ON/OFF» button (7), the appliance will exit the operating mode, an audio signal will sound, the heating indicator will go out, the display will show the value «0:00». When the display completely goes out (only the «ON/OFF» button indicator lights up), the appliance will go into standby mode.
12. **PRE-HEATING.** For the pre-heating function, the default temperature is 200 °C , and the default time is 3 minutes. No time and temperature adjustment is possible in preheating mode. In standby pr pause mode, press the preheating button (6) to activate the function (press it again to cancel the selection). Press the Start/Pause button (10) to enter the preheating mode and return to the standby mode after you have finished cooking.
13. **"KEEP WARM: FUNCTION.** For the keep warm function, the default temperature is 80 °C, and the default time is 60 minutes. No time and temperature adjustment is possible in "Keep Warm" mode. In standby pr pause mode, press the "Keep Warm" button (11) to activate the function (press it again to cancel the selection). Upon completion of the heating the appliance will switch to "Keep Warm" mode and return to power-on mode when the time has elapsed.
14. **BACKLIGHT.** After switching on the appliance, you can control the internal lighting of the appliance at any time using the backlight button (12).
15. **PAUSE.** After turning on the appliance, you can remove the bowl at any time, the appliance will stop working, the indicator will go out, the digital display will show the value «---». The appliance will continue to work after proper re-installation of the bowl.
16. When the appliance has worked for the specified time, the SHAKE indicator will start flashing and the appliance will beep to remind the user to stir/turn the food. The SHAKE operation will be cancelled by any of the following actions:
- The user removes the bowl and stirs the ingredients during the beep, then replaces the bowl into the appliance body.
- No action is performed during the beep.
17. Any of the above conditions is considered as the end of the stirring operation. After the operation is completed, the appliance will stop making a sound, the «SHAKE» indicator will go out, and the appliance will continue to operate.
18. Once the selected automatic program has ended, check the food for doneness. If it is not done yet, place the bowl back in the air fryer and set the timer for a few more minutes at the same temperature.
19. To remove small items such as French fries, remove the bowl and pour the contents into a bowl or onto a plate.
20. To remove large or fragile ingredients, use tongs.

5. PRESET PROGRAM PARAMETERS

Program	Display	Temp., 0 C	Time, min.	Heating	Shake	Temp. range	Time range
French fries		200	20	V	V	80-200 °C	1-60 min.
Meat steak		200	13	V	V	80-200 °C	1-60 min.
Chicken wings		200	15	V	V	80-200 °C	1-60 min.
Drumsticks		200	20	V	V	80-200 °C	1-60 min.
Fish		180	20	V	V	80-200 °C	1-60 min.
Vegetables		180	10	V	V	80-200 °C	1-60 min.

Muffins		160	30	V	-	80-200 °C	1-60 min.
Fruit		60	240	-	-	60-80 °C	120-540 min.
Default	-	200	15	-	-	-	-

6. TROUBLESHOOTING

Problem	Possible Cause	Solution
The appliance will not work	Appliance not connected to power supply.	Connect appliance to power supply.
	Bowl not installed (installed improperly) in the convection oven.	Properly install the bowl in the housing.
French fries are not crispy	The potatoes are not dry enough. Chopped potato strips are too thick. Low quality oil used for frying.	Ensure that the potato is dry enough and not chopped into too thick strips. Try to pre-heat the convection oven before making French fries.
The food is not done	Food pieces too large.	Cut food into smaller pieces.
	Insufficient cooking time.	Increase cooking time.
	Insufficient cooking temperature.	Increase cooking temperature.
White smoke	Food is too fat.	Lower the temperature a little. A little smoke while cooking fat food is normal.
	Thickened fat from previous use.	Ensure that the bowl is clean after previous use.
The food is not done uniformly	Food weight too high.	Ensure that the volume of the food in the bowl does exceed 4/5 of its capacity. Ensure that the food is loosely located in the bowl.
	The food is not defrosted.	Fully defrost the food.
	Food has not been stirred/turned over during cooking.	It is recommended to stir/turn over the food during cooking.
Error "E01" on display	Malfunction or breakage of internal circuits	Contact the service center
Error "E02" on display	Malfunction or short circuit of internal circuits	
Error "---" on display	The device did not start up properly	Check the correct connection of the microswitch and the serviceability of the fuse.

7. SPECIFICATIONS

- Nominal voltage: 220-240 V ~50/60 Hz
- Nominal output: 1500-1750 W
- Bowl capacity: 6.5 l
- Temperature range: 60-200 °C
- Time range: 1-60 minutes



CAREFUL: accessible surfaces of the appliance can reach high temperature during operation. Do not touch the hot surfaces.



BE CAREFUL when working with hot steam to avoid burns!

8. DISPOSAL

Upon expiry of its service life the appliance can be disposed of separately from ordinary domestic waste. You can turn it over to a specialized electric and electronic appliance disposal and recycling centre.

9. CERTIFICATION DATA, GUARANTEE

The service life of this item is 5 years since the date of sale to the end user, provided the item will be used in strict accordance with the present manual and the applicable technical standards. Upon expiry of the service

life please contact the nearest authorized service centre for suggestions as to further operation of the appliance. The manufacturing date of the appliance is integrated into the serial number (digits 2 and 3 - year, digits 4 and 5 - month of manufacture). If any questions related to appliance maintenance should arise, or if the appliance has malfunctions, apply to the CENTEK TM Authorized Service Center. The address of the service center can be found on the website **https://centek.ru/servis.** Service support contacts: Phone: +7 (988) 24-00-178, VK: vk.com/centek_krd. General Service Center: ООО «Larina-Servis», Krasnodar, Phone: +7 (861) 991-05-42.
The product has the Certificate of Conformity.

10. MANUFACTURER AND IMPORTER INFORMATION
Imported to EAEU by: Individualniy Predprinimatel Asrumyan Karo Shurikovich. **Address:** Russia, 350912 Krasnodar, ul. Atamana Lysenko, 23, pgt. Pashkovskiy. Phone: +7 (861) 2-600-900.

DEAR VALUED CONSUMER!
The guarantee period for all appliances amounts to 12 months since the date of sale to the end consumer. With this Warranty Card the Manufacturer confirms the proper condition of the appliance and undertakes to repair, free of charge, all defects caused by the Manufacturer's default.

GUARANTEE MAINTENANCE TERMS
1. The guarantee shall be valid if the following documentation conditions are observed:
- The original Warranty Card shall be filled out correctly and clearly, indicating the of appliance model, serial number and sale date, the stamp of the seller company and signature of its representative shall be available, as well as the stamps on each coupon and the buyer's signature in the Warranty Card.
The Manufacturer reserves the right to reject guarantee maintenance if the buyer fails to provide the abovementioned documents or if the information contained therein is incomplete, illegible or ambiguous.
2. The guarantee shall be valid if the following operation conditions are observed:
- the appliance is used in strict accordance with the present manual;
- the safety rules and requirements are observed.
3. The guarantee does not apply to regular maintenance, cleaning, installation and setup of the appliance at the owner's location.
4. The guarantee does not apply in the following cases:
- mechanical damage;
- normal wear of the appliance;
- non-observance of operation requirements or erroneous actions on the part of the user;
- improper installation or transportation;
- natural disasters (lightning, fire, flood, etc.), as well as any other causes beyond the Manufacturer's or Seller's control;
- ingress of foreign objects, liquids or insects into the inside of the appliance;
- repairs or modifications to the appliance by unauthorized persons;
- use of the appliance for commercial purposes (loads exceeding normal domestic application), connection of the appliance to utility and telecommunication networks incompliant with national technical standards;
- failure of the following accessories, if replacement of these is allowed by design and does not involve disassembly of the appliance:
a) remote control units, rechargeable batteries, replaceable batteries (power cells), external power supply units and chargers;
b) consumables and accessories (packaging, covers, slings, carry bags, mesh screens, blades, flasks, plates, supports, grilles, spits, hoses, tubes, brushes, nozzles, dust collectors, filters, smell absorbers);
- for battery-powered appliances – operation with inappropriate or depleted batteries;
- for rechargeable battery-powered appliances – any damage caused by improper battery charging and recharging.
5. The present guarantee is provided by the Manufacturer in addition to the consumer rights determined by the applicable legislation and does not limit these rights in any way.
6. The Manufacturer shall not be made liable for possible damage, directly or indirectly inflicted by CENTEK brand products on people, domestic animals, the consumer's or third persons' property if such damage is inflicted as the result of non-observance of appliance installation and operation requirements, deliberate or negligent actions (omission) by the consumer or third persons, as well as of force majeure circumstances.
7. Service centers will only accept appliances in a clean state (there should be no food residues, dust and other contamination on the appliance).

The Manufacturer reserves the right to change the design and specifications of the appliance without prior notice.

Гарантийный талон / Кепілдік талоны /
Երաշխիքային կտրոն / Warranty certificate №

Внимание! Пожалуйста, потребуйте от продавца полностью заполнить гарантийный талон и отрывные талоны. Талон действителен при наличии всех штампов и отметок.
Назар аударыңыз! Сатушыдан кепілдік талоны мен үзбелі талондарды толық толтыруды талап етіңіз.
Ուշադրություն: Վաճառողից պահանջեք ամբողջու-թյամբ լրացնել երաշխիքային կտրոնները:
Attention! Please ask the seller to fill out the warranty card and tear-off coupons in full. The ticket is valid in the presence of all stamps and marks.

Изделие / Бұйым /
Ապրանք / Product

Модель / Үлгү /
Մոդել / Model

Серийный номер / Serial number /
Սերիայի համար / Сериялық нөмірі

Дата продажи / Сату күні /
Date of sale / Վաճառքի ամսաթիվ

Данные отрывные купоны заполняются представителем фирмы-продавца /
These tear-off coupons are filled in by a representative of the seller /
Сатушы-фирма толтырады / Լրացնում է վաճառող ընկերությունը

ИЗДЕЛИЕ / БҰЙЫМ /
ԱՊՐԱՆՔ / PRODUCT

МОДЕЛЬ / МОДЕЛІ /
ՄՈԴԵԼ / MODEL

СЕРИЙНЫЙ НОМЕР / СЕРИЯЛЫҚ НӨМІРІ / ՍԵՐԻԱ / SERIAL NUMBER

ДАТА ПРОДАЖИ / САТУ КҮНІ / ՎԱՃԱՌՔԻ ԱՄՍԱԹԻՎ / DATE OF SALE

ПРОДАВЕЦ / ФИРМА-САТУШЫ / ՎԱՃԱՌՈՂ ԸՆԿԵՐՈՒԹՅՈՒՆ / VENDOR

М. П.

Фирма-продавец / Фирма-сатушы / Վաճառող ընկերություն / Vendor

Адрес фирмы-продавца / Сатушы фирманың мекенжайы / Վաճառող ընկերության իրավաբանական հասցե / Seller's address

ФИО и телефон покупателя / Сатып алушының Т. А. Ә. және телефоны / Գնորդի անուն-ազգանուն-հայրանուն և հեռախոսահամար / Full name and phone number of the buyer

Данные отрывные купоны заполняются представителем сервисного центра / Осы жыртылмалы купондарды бұйымға жөндеу жүргізетін сервис орталығының өкілі толтырады / Հետևյալ կտրոնները լրացնում է ապրանքը վերանորոգող սպասարկման կենտրոնի ներկայացուցիչը / These tear-off coupons are filled in by a representative of the service center

ВИД РЕМОНТА / ЖӨНДЕУ ТҮРІ / ՎԵՐԱՆՈՐՈԳՄԱՆ ՏԵՍԱԿԸ / TYPE OF REPAIR

ДАТА ПОСТУПЛЕНИЯ / ЖӨНДЕУГЕ ТҮСКЕН КҮНІ / ՎԵՐԱՆՈՐՈԳՄԱՆ ԸՆԴՈՒՆՄԱՆ ԱՄՍԱԹԻՎ / DATE OF RECEIPT

ДАТА ВЫДАЧИ / БЕРІЛГЕН КҮНІ / ՀԱՆՁՆՄԱՆ ԱՄՍԱԹԻՎ / RELEASE DATE

М. П.



Готовьте вместе с нами!

Рецепты на сайте
chef.centek.ru