DRET®

RU/BY/KZ



УГЛОВАЯ ШЛИФОВАЛЬНАЯ МАШИНА

Руководство пользователя

Модель УШМ-115-800

Electric
angle grinder

Уважаемый покупатель! Благодарим Вас за выбор продукции DRET®

Сохраните данное руководство для обращения к нему в дальнейшем. Перед началом эксплуатации внимательно прочитайте руководство, в котором содержится информация по правильному использованию изделия.

Содержание: RY/BY

Меры предосторожности 3
Технические характеристики 4
Комплектация 4
Схема изделия 5
Перед первым использованием 5
Принцип работы 6
Обслуживание и ремонт 8
Советы 8
Хранение и утилизация 8
Возможные неисправности и методы их устранения 9
Дата изготовления и информация о производителе 9
Гарантийный талон 19

Құрметті сатып алушы! DRET® өнімдерін таңдағаныңыз үшін рахмет!

Болашақта оған жүгіну үшін осы нұсқаулықты сақтаңыз. Жұмысты бастамас бұрын, өнімді дұрыс пайдалану туралы ақпарат бар нұсқаулықты мұқият оқып шығыңыз.

Мазмұны: KZ

Сақтық шаралары 10
Техникалық сипаттамалары 11
Жинақтау 11
Өнім схемасы 12
Бірінші қолданар алдында 12
Жұмыс принципі 13
Техникалық қызмет көрсету және жөндеу 14
Кеңестер 15
Сақтау және жою 15
Ықтимал ақаулар және оларды жою әдістері 16
Шығарылған күні және өндіруші туралы ақпарат 16
Кепілдік талоны 19

Несоблюдение указаний, содержащихся в данном руководстве, может привести к травмам или к повреждению изделия. Для снижения риска травм и повреждений изделия пользователю необходимо полностью прочитать руководство перед эксплуатацией.

ВНИМАНИЕ!

Угловая шлифовальная машина предназначена для ремонтных и строительных работ в бытовых условиях, а именно: для выполнения шлифовальных и отрезных работ по металлу и иным конструкционным и строительным материалам (кроме асбестосодержащих) с помощью шлифовального/отрезного круга. Не используйте изделие для других целей кроме назначенной.

Перед первым использованием изделия внимательно прочитайте данное руководство пользователя и храните его в течение всего срока использования изделия.

• Ручной электроинструмент является оборудованием повышенной опасности. Строго соблюдайте следующие правила техники безопасности. Используйте изделие только по его прямому назначению, указанному в настоящем руководстве пользователя.

• Данное изделие предназначено только для бытового использования. Оно не предназначено для промышленного применения.

• Неправильное обращение с изделием может привести к его поломке и причинить вред пользователю и окружающим.

• Вовремя проводите необходимое обслуживание. Любое изменение или модификация изделия запрещается, так как это может привести к поломке и/или травмам.

• Если Вы не имеете навыков в работе с изделием, настоятельно рекомендуется предварительно проконсультироваться у специалиста или опытного пользователя.

• Изделие не предназначено для использования лицами (включая детей) с пониженными физическими, сенсорными или умственными способностями, или при отсутствии у них жизненного опыта или знаний, если они не находятся под присмотром или не проинструктированы об использовании изделия лицом, ответственным за их безопасность. Дети должны быть под присмотром для недопущения игр с изделием.

• Храните изделие и аксессуары в недоступном для детей месте.

• Убедитесь, что напряжение в сети соответствует рабочему напряжению, указанному в технических характеристиках.

• При отключении вилки из розетки не прилагайте физические усилия к шнуру питания. Это может привести к его повреждению. В случае неисправности или износа шнура питания изделия его необходимо заменить на новый.

• Вилка шнура питания изделия должна соответствовать розетке. Ни в коем случае не вносите никаких изменений в вилку. Применение не модифицированных вилок, соответствующих розетке, снижает риск поражения электрическим током.

• Не касайтесь заземленных поверхностей, например труб, радиаторов, электроплит и холодильников. Существует повышенный риск поражения электрическим током, если ваше тело заземлено.

• Перед работой убедитесь, что обрабатываемый объект надежно зафиксирован.

• Не закрывайте вентиляционные отверстия изделия и регулярно прочищайте их, чтобы не допускать их засорения. Вентилятор двигателя затягивает пыль в корпус, и большое скопление металлической пыли может привести к электрическому замыканию.

ВНИМАНИЕ!

Небольшое искрение в двигателе во время работы является нормальным. Не работайте в присутствии паров легковоспламеняющихся веществ или в непосредственной близости от легковоспламеняющихся и горючих жидкостей.

• В процессе работы возможен сильный нагрев расходного инструмента (оснастки). При необходимости извлечения дождитесь его остывания или используйте защитные перчатки.

• В процессе работы изделие может передавать вибрацию на пользователя. Во избежание ущерба здоровью делайте перерывы в работе и ограничивайте время работы с изделием или используйте антивибрационные перчатки.

ВНИМАНИЕ!

Всегда используйте изделие с установленным защитным кожухом, чтобы предотвратить выброс искр, пыли и осколков заготовки, а также обломков оснастки в направлении пользователя. Перед началом работ убедитесь, что кожух надежно закреплен.

• Чтобы избежать несчастных случаев, перед тем как подключить изделие к сети, убедитесь, что:
кнопка выключателя и кнопка блокировки находятся в выключенном положении;
вращающиеся части изделия не касаются посторонних предметов;
расходный инструмент правильно установлен и надежно закреплен;
рядом нет легковоспламеняющихся и горючих материалов.

• Изделие можно использовать в качестве машины для шлифования абразивными и алмазными кругами и в качестве отрезного инструмента. Чтобы правильно и безопасно выполнять разные виды работ, учитывайте все инструкции, иллюстрации и данные, представленные в настоящем руководстве.

• Не используйте изделие для полировки, так как оно для этого не предназначено. В противном случае высок риск повредить заготовку и/или получить серьезные травмы.

• Используйте в работе с изделием только те расходные инструменты, которые рекомендованы его изготовителем.

• Соблюдайте указанное допустимое максимальное число оборотов расходного инструмента. Если оснастка будет вращаться с большей скоростью, она может разорваться и разлететься в разные стороны.

• Наружный диаметр и толщина расходного инструмента должны соответствовать размерам изделия.

• Фланцы, шлифовальные и отрезные диски и иные расходные инструменты должны точно сидеть на шпинделе изделия. В противном случае они будут вращаться с биением и сильной вибрацией, что может привести к потере контроля над изделием.

• Не используйте поврежденный расходный инструмент, проверяйте его перед каждым использованием на сколы, трещины и сильный износ.

• Если изделие или расходный инструмент упадет, проверьте последний на повреждения и, при необходимости, установите новый. После закрепления расходного инструмента займите положение за пределами плоскости его вращения и включите изделие на одну минуту на максимальное число оборотов. В большинстве случаев поврежденный расходный инструмент за это время разрывается.
• Если во время работы рядом есть люди, следите, чтобы их лица находились на безопасном расстоянии от вашего рабочего участка и были защищены, так как осколки заготовки или разорвавшегося расходного инструмента могут отлететь за пределы рабочего участка в сторону и травмировать людей.
• Держите изделие только за изолированные поверхности корпуса и рукояток, чтобы избежать удара током, если расходный инструмент попадет на скрытую электропроводку или на шнур электропитания изделия.
• Шнур подключения питания должен находиться в стороне от вращающегося расходного инструмента. Помните, что, если изделие выйдет из-под контроля, вращающаяся часть может перерезать или захватить шнур, а значит, кисть или рука могут попасть под вращающийся расходный инструмент.
• Не останавливайте расходный инструмент (оснастку) рукой или одеждой, даже после выключения питания. При вращении по остаточной инерции он сохраняет свои рабочие качества и по-прежнему представляет опасность.
• Прежде чем положить изделие, убедитесь, что выключили его. Не выпускайте изделие из рук, пока расходный инструмент полностью не остановится. Он может зацепиться за опорную поверхность и выйти из-под контроля.
• При перемещении изделие должно быть выключено, иначе вращающийся расходный инструмент может случайно захватить одежду и нанести травму.
• Не рекомендуется применять расходный инструмент, для которого нужна охлаждающая жидкость. Попадание воды на изделие может привести к поражению электротоком.
ВНИМАНИЕ! Помните об опасности обратного удара. Это внезапная реакция на защемление, заклинивание или смещение расходного инструмента, приводящая к неконтролируемому подъему изделия и его движению из заготовки по направлению к пользователю.
• Крепко держите изделие и занимайте положение, в котором сможете противодействовать обратным силам. Располагайтесь с боковой стороны от места соприкосновения расходного инструмента с заготовкой, а не на одной линии с ним. Обратный удар может привести к тому, что изделие отскочит назад, но сила отскока может контролироваться пользователем, если приняты надлежащие меры предосторожности.
• При заклинивании отрезного диска или прерывании его вращения по любой иной причине выключите изделие и держите его неподвижно в материале до полной остановки. Не пытайтесь вытащить изделие из заготовки или потянуть его назад, пока диск находится в движении, иначе может произойти обратный удар. Найдите причину заклинивания и устраните ее.
• Не включайте изделие повторно, пока отрезной диск находится в заготовке. Дайте диску развить полное число оборотов и только после этого осторожно продолжайте резать. В противном случае диск может заклинить, и он может выскочить из детали, что приведет к обратному удару.
• Особенно осторожно работайте на углах, острых кромках и т. п. — на этих участках высока вероятность заклинивания вращающегося расходного инструмента, что может привести к потере контроля и обратному удару.
• Следите, чтобы ваша рука не находилась вблизи вращающегося расходного инструмента, так как при обратном ударе расходный инструмент может ее травмировать.
• Не применяйте расходный инструмент, не предназначенный для данного изделия. Такой расходный инструмент часто становятся причиной обратного удара или потери контроля над изделием.
• Плиты или большие заготовки должны надежно лежать на опоре, чтобы снизить вероятность обратного удара, если отрезной диск заклинит. Большие заготовки могут прогибаться под собственным весом. Заготовка должна лежать на опорах с обеих сторон как вблизи реза, так и по краям.
• Будьте особенно осторожны при выполнении резов с погружением в стены, пергородки или другие поверхности, недоступные для осмотра со всех сторон. Использование погружающегося отрезного диска при столкновении с твёрдыми предметами может вызвать обратный удар.
• Применяйте расходные инструменты только для рекомендуемых работ. Например, никогда не шлифуйте боковой поверхностью отрезного диска — этот расходный инструмент предназначен для съема материала кромкой, воздействие боковых сил может привести к его поломке.
• Всегда используйте неповрежденные фланцевые гайки с размерами и формой, подходящими для выбранного расходного инструмента. Фланцы — это опора для расходного инструмента, они снижают вероятность его поломки. Имейте в виду, что фланцы для отрезных кругов могут отличаться от фланцев для шлифовальных кругов.
• Не работайте расходным инструментом с диаметром больше, чем предусмотрено для данного изделия — его может разорвать.
• Будьте внимательны, следите за своими действиями и руководствуйтесь здравым смыслом при работе с изделием. Не пользуйтесь изделием, если вы устали или находитесь под воздействием наркотиков, алкоголя или лекарственных препаратов. Даже малейшая невнимательность при работе с электроинструментом может привести к тяжелому телесному повреждению.
• Используйте средства индивидуальной защиты. В зависимости от вида работ применяйте защитный щиток для лица или защитные очки, которые будут защищать глаза от попадания в них абразивных частиц. Если нужно, используйте противопылевой респиратор или защитную маску, чтобы уберечься от возникающей при работе пыли. Защищайте уши — длительное воздействие сильного шума может привести к потере слуха. Надевайте защитные перчатки или специальный фартук, которые будут защищать вас от абразивных частиц и частиц материала.
• Принимайте предупредительные меры на случай непреднамеренного пуска. Перед подключением изделия к сети, при подъеме иделия или его переносе выключатель должен находиться в выключенном положении. Не держите палец на выключателе в процессе переноса изделия — это может привести к несчастному случаю.
• Избегайте потягиваний для разминки в процессе работы, в любое время сохраняйте равновесие и устойчивое положение тела — это послужит гарантией непрерывного и устойчивого управления изделием, в том числе в неожиданных ситуациях.
• Носите соответствующую одежду. Не носите свободно сидящую одежду или украшения. Держите волосы и одежду подальше от движущихся частей изделия. Свободно сидящая одежда, украшения или длинные волосы могут захватываться движущимися частями.
• Не допускайте излишней самоуверенности, возникающей при частом пользовании электроинструментами. Самоуверенность вызывает небрежное отношение к соблюдению принципов безопасности и даже их игнорирование. Любая небрежность при работе с изделием может привести к тяжелому телесному повреждению за долю секунды.

ТЕХНИЧЕСКИЕ ХАРАКТЕРИСТИКИ

Напряжение питающей сети	**220 В**
Частота	**50/60 Гц**
Мощность	**750 Вт**
Тип двигателя	**Щёточный**
Диаметр диска	**115 мм**
Диаметр посадочного отверстия диска	**22,2 мм**
Скорость холостого хода	**0-11000 об/мин**
Длина кабеля питания	**1,7 м**

КОМПЛЕКТАЦИЯ

Угловая шлифовальная машина	**1 шт.**
Защитный кожух	**1 шт.**
Боковая рукоятка	**1 шт.**
Монтажный ключ	**1 шт.**
Руководство пользователя	**1 шт.**

СХЕМА ИЗДЕЛИЯ

1. **Боковая рукоятка**
2. **Кнопка блокировки шпинделя**
3. **Диск (в комплект не входит)**
4. **Защитный кожух**
5. **Сдвижной выключатель**
6. **Корпус редуктора**
7. **Корпус**

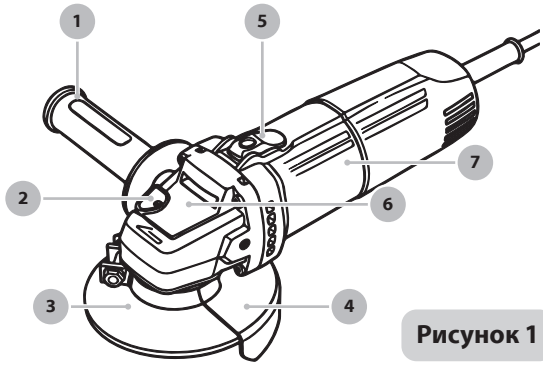

Рисунок 1

ПЕРЕД ПЕРВЫМ ИСПОЛЬЗОВАНИЕМ

ВАЖНО!
Каждый раз перед использованием изделия необходимо произвести его наружный осмотр на предмет отсутствия повреждений, надежности крепления узлов и деталей.

Подготовка изделия к использованию:
1. Аккуратно достаньте изделие и аксессуары из упаковки. Удалите все элементы упаковки.

ВАЖНО!
После транспортировки в зимних условиях, перед включением выдержите изделие при комнатной температуре до полного высыхания водяного конденсата (в течение 2-3 часов).

2. Протрите наружные поверхности изделия насухо ветошью.
ВНИМАНИЕ!
Не допускайте попадания воды внутрь изделия.

3. Установите боковую рукоятку в удобное положение, вкрутив её в одно из специальных отверстий в корпусе редуктора (рисунок 2).

Конструкция машины позволяет устанавливать боковую рукоятку в двух положениях
(справа и слева).

Рисунок 2

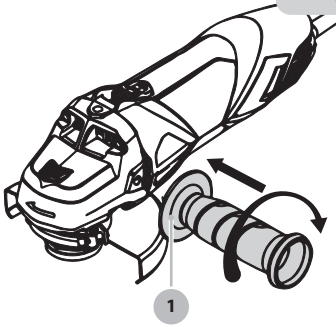

4. Установите или отрегулируйте защитный кожух.

Для установки или регулировки положения кожуха нужно ослабить его крепление №1 (см. рисунок 3) отвёрткой, повернуть кожух в необходимое положение и вновь закрепить кожух.

Рисунок 3

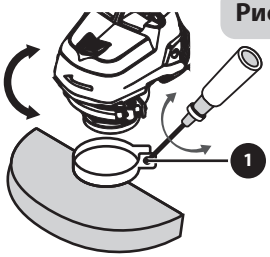

5. Установите на шпиндель №3 (см. рисунок 4) необходимый расходный инструмент (шлифовальный или отрезной диск и т.п.).

Для этого, зажав кнопку блокировки шпинделя №1 (рисунок 4) одной рукой, другой рукой открутите и снимите внешний из двух фланцев № 2 (рисунок 4).

Установите диск и, удерживая кнопку блокировки шпинделя №1, зафиксируйте его фланцем при помощи монтажного ключа (рисунок 5).

Рисунок 4

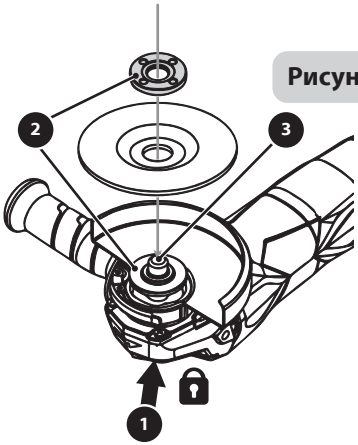

Используйте только входящие в комплект фланцы. Максимально допустимая скорость вращения, указанная на расходном инструменте (оснастке), не должна быть меньше максимальной скорости вращения шпинделя изделия.

Установочные размеры оснастки должны соответствовать параметрам данного изделия, недопустимо использование переходников для установки оснастки.

Не пользуйтесь поврежденнной оснасткой, предохраняйте оснастку от попадания на неё смазки.

При установке оснастки с резьбовым отверстием убедитесь, что высота резьбы оснастки не превышает высоты резьбы шпинделя, а также, что свободная часть шпинделя не будет касаться обрабатываемой поверхности.

Рисунок 5

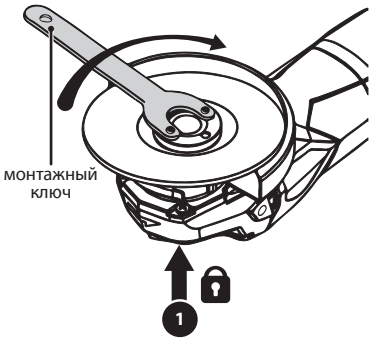

ВНИМАНИЕ!

Кнопка блокировки шпинделя используется только для установки и демонтажа оснастки. Не используйте ее в качестве аварийной кнопки во время работы изделия – это может привести к поломке изделия и к травмам.

ВНИМАНИЕ!

Отключайте изделие от сети перед проведением любых работ по регулировке, настройке изделия и замене аксессуаров и/или оснастки.

ПРИНЦИП РАБОТЫ

Включение

ВНИМАНИЕ!
Приступая к работе, следует проверить правильность и четкость срабатывания всех функций выключателя, а также опробовать работу изделия на холостом ходу в течение 10-15 секунд (также после замены оснастки).

Включение изделия (рисунок 6) осуществляется перемещением клавиши выключателя №5 вперед в положение **«1» (Включено)**.
Конструкция выключателя обеспечивает его фиксацию в положении «Включено». Выключение осуществляется нажатием на заднюю часть клавиши, при этом клавиша возвращается в положение **«0» (Выключено)**.

ПРИМЕЧАНИЕ.
При первом использовании возможно появления запаха. Это нормальное явление.

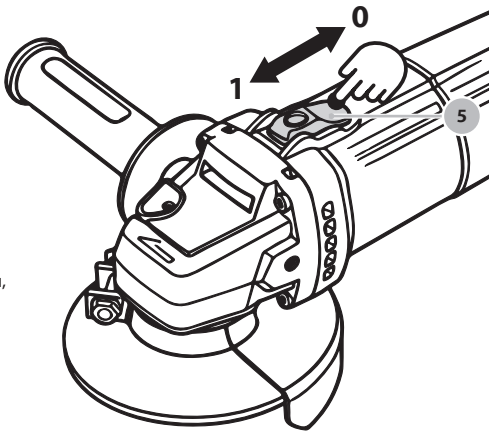

Рисунок 6

Использование

РЕЗКА С ПОМОЩЬЮ УШМ

Резать материалы углошлифовальной машиной необходимо на полных оборотах во избежание застревания диска. Движение изделия должно выполняться в том направлении, куда вращается диск, т.к. это позволит предотвратить выскакивание диска из углубления. При таком использовании искры, вылетающие из-под отрезного диска, закрывают разметку, и линия реза может получиться неровной. Поэтому часто операторы специально нарушают правила безопасности, ведя УШМ в обратном направлении. Но правильным с точки зрения безопасной эксплуатации является ведение изделия по направлению движения диска.

Положение изделия при отрезных работах должно быть правильным. Линия, по которой будет выполняться разрез, должна проходить в стороне от пользователя, а не рядом с ним. Это обеспечивает безопасность при заклинивании диска.

Нажим на изделие в работе должен быть небольшим, УШМ должна сама резать материал, а оператор лишь направлять ее по ровной линии, слегка надавливая. Большое усилие со стороны человека может негативно повлиять на УШМ, вплоть до выхода из строя из-за перегрева двигателя.

Единственно верное положение защитного кожуха – между отрезным диском и человеком. Только такая позиция обеспечивает безопасность.

Запрещается запускать изделие, когда отрезной диск расположен в углублении пропила.



ШЛИФОВКА С ПОМОЩЬЮ УШМ

Для шлифовки применяются шлифовальные диски хорошей толщины. Обработка осуществляется кромкой и под углом 15-40 градусов к поверхности и с умеренным усилием со стороны пользователя плавными движениями вперед-назад.

Работу новым шлифкругом следует начинать аккуратно и движением только назад, иначе острый край может врезаться в материал. Дождитесь закругления кромки и тогда уже используйте оснастку в полноценном режиме.

ОБСЛУЖИВАНИЕ И РЕМОНТ

ВНИМАНИЕ!

Перед техническим обслуживанием отключайте изделие от сети!

Каждый раз по окончании работы рекомендуется очищать корпус изделия и вентиляционные отверстия от грязи и пыли мягкой тканью или салфеткой.

ВНИМАНИЕ!

Применение растворителей может привести к повреждению корпуса изделия.

Изделие не требует дополнительной смазки.

Регулярно проверяйте изделие на предмет механических повреждений/поломок, на общее состояние изделия, которое может влиять на его работу.

В случае появления подозрительных запахов,

дыма, огня, искр следует выключить изделие и обратиться в специализированный сервисный центр.

Если Вам что-то показалось ненормальным в

работе изделия, немедленно прекратите его эксплуатацию.

Ремонт изделия должен осуществляться только квалифицированным персоналом уполномоченных сервисных центров.

Обслуживание, выполненное неквалифицированным персоналом, может стать причиной поломки изделия и причинения травм.

ХРАНЕНИЕ И УТИЛИЗАЦИЯ

1. Хранить в чистом виде, при температуре окружающей среды от +10°С до +35°С и относительной влажности воздуха не более 80%, вдали от источников тепла.

2. Специальных мер консервации не требует.

3. При хранении и транспортировке не допускать воздействия: прямых солнечных лучей, механических, химических факторов, влаги, агрессивных жидкостей, резких перепадов температуры и влажности.

4. Нарушение целостности упаковки при транспортировке недопустимо.

5. Транспортировка должна осуществляться в фирменной упаковке производителя, при температуре от -20 до +40 °С.

6. Изделие, отслужившее свой срок и не подлежащее восстановлению, должно утилизироваться согласно нормам, действующим в стране эксплуатации.

7. В других обстоятельствах:

- Не выбрасывайте изделие вместе с бытовым мусором;

СОВЕТЫ

1. В процессе работы постарайтесь избегать хаотичных движений, обрабатывайте поверхность или режьте заготовку последовательно и плавно. Это значительно увеличивает качество работы.

2. При работах с бетоном, камнем и керамической плиткой следует смочить обрабатываемую поверхность водой перед работой, чтобы уменьшить количество пыли. Также во время работы нужно охлаждать пильный диск водой или потоком воздуха, чтобы он не перегрелся.

3. При резке твёрдых материалов не рекомендуется заглублять диск сразу на максимально допустимую глубину – для наилучшего результата и предотвращения перегрева двигателя следует делать разрез в несколько проходов, постепенно увеличивая глубину пропила при каждом проходе.

4. При шлифовке металла не прилагайте чрезмерных усилий, чтобы не перегреть заготовку. Держите рядом ведро с водой и тряпку, чтобы охлаждать поверхность.

5. Из-за перегрева или чрезмерного давления при работе диск может слишком сильно зафиксироваться на шпинделе, и, как следствие, его станет трудно открутить – это называется «прикипанием» диска. В подобных случаях при попытке откручивания необходимо с большой осторожностью фиксировать шпиндель с помощью кнопки блокировки, т. к. большое усилие при откручивании может повредить шестерни или корпус редуктора. Если фланец не откручивается, обломите остатки диска по краю фланца и тонким зубилом выколотите остатки между фланцами. После этого фланец должен легко открутиться.



ВОЗМОЖНЫЕ НЕИСПРАВНОСТИ И МЕТОДЫ ИХ УСТРАНЕНИЯ

НЕИСПРАВНОСТЬ	ВОЗМОЖНАЯ ПРИЧИНА	РЕШЕНИЕ
• Изделие не включается	Нет напряжения в сети	Проверьте напряжение в сети
	Неисправен выключатель, двигатель или электронный компонент	Обратитесь в сервисный центр для ремонта или замены
	Повреждение или заклинивание редуктора	
• Двигатель отключился	Нет напряжения в сети	Проверьте напряжение в сети
	Неисправен двигатель или электронный компонент	Обратитесь в сервисный центр для ремонта или замены
• Изделие не развивает полных оборотов или не работает на полную мощность	Низкое напряжение сети	Проверьте напряжение в сети
	Сгорела обмотка или обрыв в обмотке двигателя	Обратитесь в сервисный центр для ремонта или замены
	Износ щеток	
	Заклинивание механизма	
• Диск прокручивается или скользит	Диск не плотно крепится к шпинделю	Снимите диск и закрепите его заново, как указано в данном руководстве
• Изделие перегревается	Интенсивный режим работы, работа с максимальной нагрузкой	Измените режим работы, снизьте нагрузку
	Сгорела обмотка или обрыв в обмотке двигателя	Обратитесь в сервисный центр для ремонта или замены
	Засорение вентиляционных отверстий	Очистите вентиляционные отверстия

ВАЖНО! Если проблему с изделием не получилось решить по описанным рекомендациям, обратитесь к квалифицированному специалисту.

ДАТА ИЗГОТОВЛЕНИЯ И ИНФОРМАЦИЯ О ПРОИЗВОДИТЕЛЕ

Производитель сохраняет за собой право на внесение изменений в технические характеристики, комплектацию и конструкцию данной модели для улучшения эксплуатационных свойств без предварительного уведомления. Не выбрасывайте электроинструмент вместе с бытовыми отходами. Позаботьтесь об окружающей среде! Неисправный электроинструмент необходимо сдать в специализированный пункт утилизации. Адреса пунктов приема бытовых электроприборов вы можете получить в муниципальных службах вашего города.

Угловая шлифовальная машина электрическая. Предназначена для ремонтных и строительных работ в бытовых условиях. Особых условий хранения и транспортировки не требует. Безопасна при использовании по назначению. Срок службы – 3 года. Гарантийный срок 12 месяцев. Дата производства указана на товаре. Вопросы по качеству на территории РФ направлять: ООО «Офис-импэкс» (импортер и дистрибьютор), 394026, Россия, г. Воронеж, ул. 45 Стрелковой Дивизии, 261а. Производитель: НАНЬТУН ЦЯНЬДЭ ЭЛЕКТРИК ТУЛС КО., ЛТД. ИНДАСТРИАЛ ЭСТЕЙТ, ЛВСИ ТАУН, ЦИДУН, ЦЗЯНСУ, КИТАЙ/ҚЫТАЙ
(NANTONG CHANGE ELECTRIC TOOLS CO., LTD. INDUSTRIAL ESTATE, LVSI TOWN, QIDONG, JIANGSU, CHINA).

САҚТЫҚ ШАРАЛАРЫ

KZ

Осы нұсқаулықтағы нұсқауларды сақтамау жарақатқа немесе бұйымның зақымдалуына әкелуі мүмкін. Өнімнің зақымдану және зақымдану қаупін азайту үшін пайдаланушы нұсқаулықты қолданар алдында толығымен оқып шығуы керек.

НАЗАР АУДАРЫҢЫЗ!

Дөңгелек ара тұрмыстық жағдайда жөндеу және құрылыс жұмыстарына арналған, атап айтқанда: аралаудың тереңдігі мен бұрышын реттеу мүмкіндігі бар ағаш пен пластмассада түзу кесінділер жасау. Өнімді тағайындалғаннан басқа мақсаттар үшін пайдаланбаңыз.

Өнімді бірінші рет қолданар алдында осы Пайдаланушы нұсқаулығын мұқият оқып шығыңыз және оны өнімнің бүкіл қызмет ету мерзімінде сақтаңыз.

Өнімді бірінші рет қолданар алдында осы Пайдаланушы нұсқаулығын мұқият оқып шығыңыз және оны өнімнің бүкіл қызмет ету мерзімінде сақтаңыз.

• Қол электр құралы жоғары қауіпті жабдық болып табылады. Келесі қауіпсіздік ережелерін қатаң сақтаңыз. Өнімді тек осы пайдаланушы нұсқаулығында көрсетілген мақсатына сәйкес пайдаланыңыз.

• Бұл өнім тек тұрмыстық пайдалануға арналған. Ол Өнеркәсіптік қолдануға арналмаған.

• Өнімді дұрыс пайдаланбау оның бұзылуына және пайдаланушыға және айналасындағыларға зиян тигізуі мүмкін.

• Қажетті техникалық қызмет көрсетуді уақытында орындаңыз. Өнімнің кез-келген өзгеруіне немесе модификациясына тыйым салынады, себебі бұл сынуға және/немесе жарақатқа әкелуі мүмкін.

• Егер сізде өніммен жұмыс істеу дағдылары болмаса, алдымен маманмен немесе тәжірибелі пайдаланушымен кеңесу ұсынылады.

• Бұйым физикалық, сенсорлық немесе ақыл-ой қабілеттері төмен адамдардың (балаларды қоса алғанда) пайдалануына арналмаған, немесе олардың өмірлік тәжірибесі немесе білімі болмаған жағдайда, егер олар бақылауда болмаса немесе олардың қауіпсіздігіне жауапты адамның бұйымды пайдалануы туралы нұсқау берілмесе. Өніммен ойын ойнауға жол бермеу үшін балалар бақылауда болуы керек.

• Өнім мен аксессуарларды балалардың қолы жетпейтін жерде сақтаңыз.

• Желідегі кернеу техникалық сипаттамаларда көрсетілген жұмыс кернеуіне сәйкес келетініне көз жеткізіңіз.

• Розеткадан ашаны ажыратқан кезде қуат сымына физикалық күш салмаңыз. Бұл оның зақымдалуына әкелуі мүмкін. Өнімнің қуат сымы ақаулы немесе тозған жағдайда оны жаңасына ауыстыру қажет.

• Өнімнің қуат сымының ашасы розеткаға сәйкес келуі керек. Ешқандай жағдайда шанышқыға ешқандай өзгеріс енгізбеңіз. Розеткаға сәйкес келетін өзгертілмеген штепсельдерді қолдану электр тогының соғу қаупін азайтады.

• Құбырлар, радиаторлар, электр плиталары және тоңазытқыштар сияқты жерге тұйықталған беттерге қол тигізбеңіз. Егер сіздің денеңіз жерге тұйықталса, электр тогының соғу қаупі артады.

• Жұмыс алдында өңделетін нысанның мықтап бекітілгеніне көз жеткізіңіз.

• Өнімнің саңылауларын жаппаңыз және бітеліп қалмас үшін оларды үнемі тазалаңыз. Қозғалтқыштың желдеткіші шаңды корпусқа тартады, ал металл шаңының көп жиналуы электр тұйықталуына әкелуі мүмкін.

НАЗАР АУДАРЫҢЫЗ!

Жұмыс кезінде қозғалтқышта аздап ұшқын пайда болуы қалыпты жағдай. Жанғыш заттардың буы болған кезде немесе жанғыш және жанғыш сұйықтықтарға жақын жерде жұмыс жасамаңыз.

• Жұмыс барысында Шығыс құралын (жабдықты) қатты қыздыру мүмкін. Шығару қажет болса, оны суығанша күтіңіз немесе қорғаныс қолғаптарын қолданыңыз.

• Жұмыс барысында өнім дірілді пайдаланушыға жібере алады. Денсаулыққа зиян келтірмеу үшін жұмыстан үзіліс жасаңыз және өніммен жұмыс істеу уақытын шектеңіз немесе дірілге қарсы қолғап қолданыңыз.

НАЗАР АУДАРЫҢЫЗ!

Дайындаманың ұшқындарын, шаңын және сынықтарын, сондай-ақ жабдықтың сынықтарын пайдаланушының бағытына жібермеу үшін әрқашан қорғаныш қақпағы орнатылған өнімді пайдаланыңыз. Жұмысты бастамас бұрын корпустың мықтап бекітілгеніне көз жеткізіңіз.

• Жазатайым оқиғаларды болдырмау үшін, өнімді желіге қоспас бұрын, мынаны тексеріңіз:

- өшіру ажыратқыш түймесі және құлыптау түймесі өшірулі күйде;
- бұйымның айналмалы бөліктері бөгде заттарға тимейді;
- Шығыс құралы дұрыс орнатылған және мықтап бекітілген;
- жақын жерде жанғыш және жанғыш материалдар жоқ.

• Өнімді абразивті және гауһар дөңгелектермен тегістеу машинасы ретінде және кесу құралы ретінде пайдалануға болады. Әртүрлі жұмыс түрлерін дұрыс және қауіпсіз орындау үшін осы нұсқаулықта берілген барлық нұсқауларды, иллюстрацияларды және деректерді қарастырыңыз.

• Жылтырату үшін өнімді пайдаланбаңыз, себебі ол оған арналмаған. Әйтпесе, дайындаманы зақымдау және/немесе ауыр жарақат алу қаупі жоғары.

• Өніммен жұмыс істеу кезінде оны өндіруші ұсынған Шығыс құралдарын ғана қолданыңыз.

• Шығыс құралының рұқсат етілген максималды айналым санын сақтаңыз. Егер қондырғы жоғары жылдамдықпен айналса, ол жарылып, әртүрлі бағытта ұшып кетуі мүмкін.

• Шығыс құралының сыртқы диаметрі мен қалыңдығы өнімнің өлшемдеріне сәйкес келуі тиіс.

• Фланецтер, тегістеу және кесу дискілері және басқа шығын құралдары өнімнің шпиндельіне дәл сәйкес келуі керек. Әйтпесе, олар соққымен және қатты дірілмен айналады, бұл өнімді бақылауды жоғалтуға әкелуі мүмкін.

• Зақымдалған шығын құралын пайдаланбаңыз, оны әр қолданар алдында чиптерге, жарықтарға және қатты тозуға тексеріңіз.

• Егер өнім немесе шығын құралы құлап кетсе, соңғысының зақымдануын тексеріп, қажет болған жағдайда жаңасын орнатыңыз. Шығын құралын бекіткеннен кейін, оның айналу жазықтығынан тыс позицияны алыңыз және өнімді максималды айналым санына бір минутқа қосыңыз. Көп жағдайда зақымдалған шығын құралы осы уақыт ішінде жарылып кетеді.
• Егер жұмыс кезінде жақын жерде адамдар болса, олардың бет-әлпеті сіздің жұмыс орныңыздан қауіпсіз қашықтықта екеніне және қорғалғанына көз жеткізіңіз, өйткені дайындаманың немесе жарылған шығын құралының сынықтары жұмыс орнынан тыс жаққа ұшып, адамдарды жарақаттауы мүмкін.
• Шығыс құралы жасырын электр сымдарына немесе өнімнің қуат сымына тиіп кетсе, ток соғуын болдырмау үшін өнімді тек оқшауланған корпус пен тұтқалардың беттерінен ұстаңыз.
• Қуат сымы айналмалы Шығыс құралынан алыс болуы керек. Есіңізде болсын, егер өнім бақылаудан шығып кетсе, айналмалы бөлік сымды кесіп немесе ұстап алады, яғни қол немесе қол айналмалы шығын құралының астына түсуі мүмкін.
• Қуат өшірілгеннен кейін де Шығыс құралын (жабдықты) қолыңызбен немесе киіміңізбен тоқтатпаңыз. Қалдық инерциямен айналу кезінде ол өзінің жұмыс қасиеттерін сақтайды және әлі де қауіп төндіреді.
• Өнімді салмас бұрын, оны өшіргеніңізге көз жеткізіңіз. Шығыс құралы толығымен тоқтағанша өнімді қолыңыздан шығармаңыз. Ол тірек бетіне түсіп, бақылаудан шығып кетуі мүмкін.
• Қозғалу кезінде Өнімді өшіру керек, әйтпесе айналмалы шығын құралы кездейсоқ киімді ұстап, жарақат алуы мүмкін.
• Салқындатқышты қажет ететін шығын құралын қолдану ұсынылмайды. Өнімге судың түсуі электр тогының соғуына әкелуі мүмкін.

НАЗАР АУДАРЫҢЫЗ!

Кері соққының қауіптілігін есте сақтаңыз. Бұл Шығыс құралының қысылуына, кептелуіне немесемещысуына кенеттен реакция, бұл өнімнің бақылаусыз көтерілуіне және оның дайындамадан пайдаланушыға қарай қозғалуына әкеледі.
• Өнімді мықтап ұстаңыз және кері күштерге қарсы тұра алатын позицияны алыңыз. Шығын құралының онымен бір сызықта емес, дайындамамен жанасу орнының бүйірінде орналасыңыз. Кері соққы өнімнің кері серпілуіне әкелуі мүмкін, бірақ егер тиісті сақтық шаралары қолданылса, қалпына келтіру күшін пайдаланушы басқара алады.
• Кесу дискісі кептеліп қалса немесе кез келген басқа себеппен оның айналуын тоқтатса, өнімді өшіріп, толық тоқтағанша материалда қозғалыссыз ұстаңыз. Диск қозғалыста болған кезде бөлікті дайындамадан шығаруға немесе оны артқа тартуға тырыспаңыз, әйтпесе кері соққы болуы мүмкін. Кептелудің себебін тауып, оны түзетіңіз.
• Кесу дискісі дайындамада болған кезде өнімді қайта қоспаңыз. Дискінің айналымдарының толық санын дамытуға мүмкіндік беріңіз, содан кейін ғана мұқият кесуді жалғастырыңыз. Әйтпесе, диск кептеліп қалуы мүмкін және ол бөліктен шығып, кері соққыға әкелуі мүмкін.
• Бұрыштарда, өткір жиектерде және т.б. әсіресе мұқият жұмыс жасаңыз — бұл жерлерде айналмалы шығын құралының кептеліп қалу ықтималдығы жоғары, бұл бақылауды жоғалтуға және кері соққыға әкелуі мүмкін.
• Қолыңыз айналмалы шығын құралының жанында болмауын қадағалаңыз, себебі кері соққы оны зақымдауы мүмкін.
• Осы өнімге арналмаған Шығыс құралын қолданбаңыз. Мұндай шығын құралы көбінесе кері соққыны немесе өнімді бақылауды жоғалтуды тудырады.
• Кесу дискісі кептеліп қалса, кері соққы ықтималдығын азайту үшін плиталар немесе үлкен дайындамалар тірекке мықтап жатуы керек. Үлкен дайындамалар өз салмағымен бүгілуі мүмкін. Дайындама кесудің жанында да, шеттерінде де екі жағындағы тіректерге жатуы керек.
• Қабырғаларға, қоршауларға немесе барлық жағынан тексеруге болмайтын басқа беттерге батырылған кесулерді жасағанда аса сақ болыңыз. Қатты заттармен соқтығысқан кезде сүңгуір кесу дискісін пайдалану кері әсер етуі мүмкін.
• Шығын құралдарын тек ұсынылған жұмыстарға қолданыңыз. Мысалы, кесу дискісінің бүйір бетін ешқашан тегістемеңіз-бұл шығын құралы материалды жиекпен алып тастауға арналған, бүйірлік күштердің әсері оның бұзылуына әкелуі мүмкін.
• Әрқашан таңдалған шығын құралына сәйкес келетін өлшемдері мен пішіні бар бүтін фланецті гайкаларды пайдаланыңыз. Фланецтер шығын құралының тірегі болып табылады және оның сыну мүмкіндігін азайтады. Кесу дөңгелектерінің фланецтері тегістеу дөңгелектерінің фланецтерінен өзгеше болуы мүмкін екенін есте сақтаңыз.
• Диаметрі берілген өнімге қарағанда үлкен шығын құралымен жұмыс жасамаңыз-ол үзілуі мүмкін.
• Мұқият болыңыз, әрекеттеріңізді қадағалаңыз және өніммен жұмыс істегенде ақылға қонымды болыңыз. Егер сіз шаршасаңыз немесе есірткіге, алкогольге немесе дәрі-дәрмектерге ұшырасаңыз, өнімді пайдаланбаңыз. Тіпті электр құралымен жұмыс істегенде аздап назар аудармау ауыр дене жарақатына әкелуі мүмкін.
• Жеке қорғаныс құралдарын қолданыңыз. Жұмыс түріне байланысты көзді абразивті бөлшектердің түсуінен қорғайтын бет қорғанысын немесе қорғаныс көзілдірігін қолданыңыз. Қажет болса, жұмыс кезінде пайда болатын шаңнан аулақ болу үшін шаңға қарсы респираторды немесе қорғаныс маскасын қолданыңыз. Құлақтарыңызды қорғаңыз-қатты шудың ұзақ уақыт әсер етуі есту қабілетінің жоғалуына әкелуі мүмкін. Сізді абразивті және материал бөлшектерінен қорғайтын қорғаныс қолғаптарын немесе арнайы алжапқышты киіңіз.
• Байқаусызда іске қосу үшін алдын алу шараларын қолданыңыз. Өнімді желіге қоспас бұрын, өнімді көтеру немесе ауыстыру кезінде ажыратқыш өшірулі күйде болуы керек. Өнімді тасымалдау кезінде саусағыңызды қосқышта ұстамаңыз-бұл апатқа әкелуі мүмкін.
• Жұмыс барысында жылыну үшін тартудан аулақ болыңыз, кез — келген уақытта тепе-теңдік пен дененің тұрақты күйін сақтаңыз-бұл өнімді, соның ішінде күтпеген жағдайларда үздіксіз және тұрақты басқарудың кепілі болады.
• Тиісті киім киіңіз. Бос киім немесе зергерлік бұйымдарды киюге болмайды. Шаш пен киімді бөліктің қозғалатын бөліктерінен алыс ұстаңыз. Бос киім, зергерлік бұйымдар немесе ұзын шаштар қозғалмалы бөліктерде ұсталуы мүмкін.
• Электр құралдарын жиі қолданған кезде пайда болатын шамадан тыс сенімділікке жол бермеңіз. Өзіне деген сенімділік қауіпсіздік принциптерін сақтауға немқұрайлы қарауды және тіпті оларды елемеуді тудырады. Өніммен жұмыс жасаудағы кез-келген немқұрайлылық секундтың бір бөлігінде ауыр дене жарақатына әкелуі мүмкін.

ТЕХНИКАЛЫҚ СИПАТТАМАЛАРЫ

Қуат желісінің кернеуі	220 В
Жиілігі	50/60 Гц
Қуаты	750 Вт
Қозғалтқыш түрі	щетка
Диск диаметрі	115 мм
Дискіні отырғызу тесігінің диаметрі	22,2 мм
Бос жүріс жылдамдығы	0-11000 айн / мин
Қуат кабелінің ұзындығы	1,7 м

ЖИНАҚТАУ

Бұрыштық тегістеуіш	1 дана
Қорғаныс корпусы	1 дана
Бүйірлік тұтқа	1 дана
Орнату кілті	1 дана
Пайдаланушы нұсқаулығы	1 дана

ӨНІМ СХЕМАСЫ

1. Бүйірлік тұтқа
2. Шпиндельді құлыптау түймесі
3. Диск (жинаққа кірмейді)
4. Қорғаныс корпусы
5. Жылжымалы қосқыш
6. Редуктор корпусы
7. Корпус

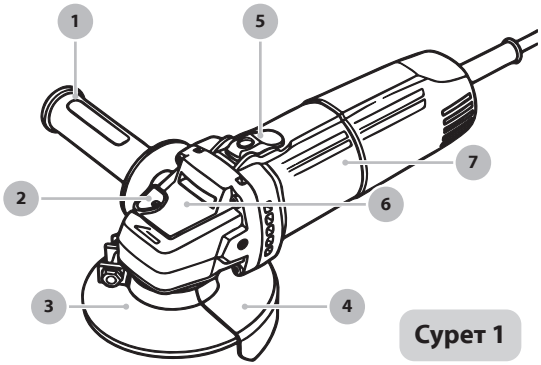

Сурет 1

БІРІНШІ ҚОЛДАНАР АЛДЫНДА

МАҢЫЗДЫ!
Құрылғыны қолданар алдында оны зақымданудың жоқтығына, тораптар мен бөлшектерді бекітудің сенімділігіне сыртқы тексеру жүргізу қажет.

Өнімді пайдалануға дайындау:
1. Қаптамадан өнім мен керек-жарақтарды абайлап алыңыз. Қаптаманың барлық элементтерін алып тастаңыз.

МАҢЫЗДЫ!
Қысқы жағдайда тасымалдағаннан кейін, машинаны бөлме температурасында су конденсаты толық құрғағанша (2-3 сағат ішінде) қоспас бұрын ұстаңыз.

2. Бұрғылаудың сыртқы беттерін шүберекпен құрғатыңыз.

НАЗАР АУДАРЫҢЫЗ!
Өнімнің ішіне судың түсуіне жол бермеңіз.

3. Бүйірлік тұтқаны редуктор корпусындағы арнайы тесіктердің біріне бұрап, ыңғайлы күйге қойыңыз (2-суретті қараңыз).

Машинаның дизайны бүйірлік тұтқаны екі позицияға орнатуға мүмкіндік береді (оң және сол жақта).

Сурет 2

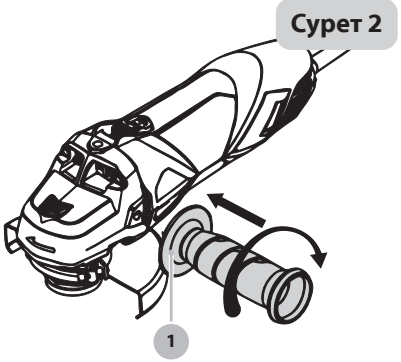

4. Қорғаныс қақпағын орнатыңыз немесе реттеңіз. Қаптаманың орнын орнату немесе реттеу үшін оның №1 бекітпесін бұрағышпен босату керек (3-суретті қараңыз), қаптаманы қажетті күйге бұрап, қаптаманы қайта бекітіңіз.

Сурет 3

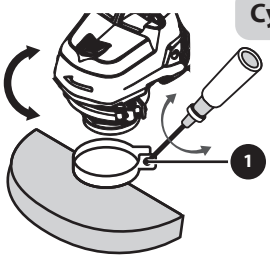

5. № 3 шпиндельге орнатыңыз (4-суретті қараңыз) қажетті шығын құралы (тегістеу немесе кесу дискісі және т.б.).

Сурет 4

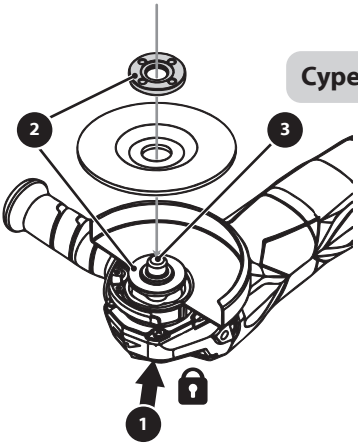

Мұны істеу үшін бір қолыңызбен №1 шпиндельді құлыптау түймесін басып (4-суретті қараңыз), екінші қолыңызбен екі № 2 фланецтің сыртын бұрап алыңыз (4-суретті қараңыз).
Дискіні орнатыңыз және № 1 шпиндельді құлыптау түймесін басып тұрып, оны № 2 Бекіту кілтімен фланецпен бекітіңіз (5-суретті қараңыз).

Сурет 5

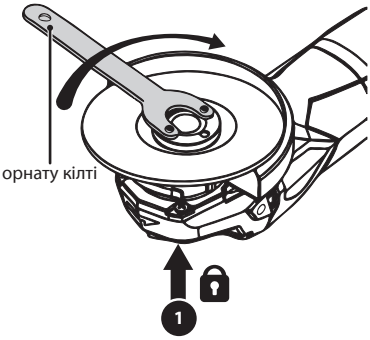

Тек жинақталған фланецтерді пайдаланыңыз. Шығыс құралында (жабдықта) көрсетілген ең жоғары рұқсат етілген айналу жылдамдығы бұйым шпинделінің ең жоғары айналу жылдамдығынан кем болмауы тиіс.
Жабдықтың орнату өлшемдері осы өнімнің параметрлеріне сәйкес келуі керек, жабдықты орнату үшін адаптерлерді қолдануға жол берілмейді.
Зақымдалған жабдықты пайдаланбаңыз, жабдықты майлаудан сақтаңыз.
Бұрандалы тесік қондырғысын орнатқан кезде, қондырғының жіп биіктігі шпиндельдің жіп биіктігінен аспайтынына, сондай-ақ шпиндельдің бос бөлігі өңделетін бетке тиіп кетпейтініне көз жеткізіңіз.

НАЗАР АУДАРЫҢЫЗ!
Шпиндельді құлыптау түймесі тек жабдықты орнату және бөлшектеу үшін қолданылады. Өнім жұмыс істеп тұрған кезде оны төтенше жағдай түймесі ретінде пайдаланбаңыз – бұл өнімнің бұзылуына және жарақатқа әкелуі мүмкін.

НАЗАР АУДАРЫҢЫЗ!
Бұйымды реттеу, баптау және аксессуарларды және/немесе жабдықты ауыстыру бойынша кез келген жұмысты орындамас бұрын өнімді желіден ажыратыңыз.

ЖҰМЫС ПРИНЦИПІ

Қосу

НАЗАР АУДАРЫҢЫЗ!
Жұмысқа кіріскен кезде ажыратқыштың барлық функцияларының дұрыстығы мен анықтығын тексеру керек, сондай-ақ өнімнің жұмысын 10-15 секунд бойы (сонымен қатар жабдықты ауыстырғаннан кейін) бос күйде сынап көру керек.

Өнімді қосу (6-суретті қараңыз) қосқыш пернесін "1" күйіне (қосылған) алға жылжыту арқылы жүзеге асырылады. Ажыратқыштың дизайны оны "қосулы"күйінде бекітуді қамтамасыз етеді. Өшіру перненің артқы жағын басу арқылы жүзеге асырылады, ал кілт "0" күйіне қайтарылады (өшірулі).

ЕСКЕРТУ.
Алғаш қолданған кезде иіс пайда болуы мүмкін. Бұл қалыпты жағдай.

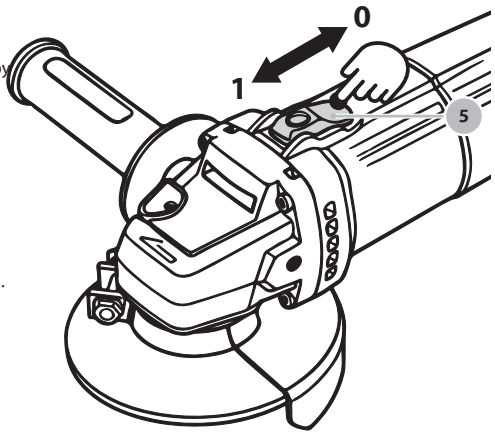

Сурет 6

Пайдалану

УШМ КӨМЕГІМЕН КЕСУ

Дискіні кептеліп қалмас үшін материалдарды бұрыштық тегістеуішпен кесу керек. Өнімнің қозғалысы диск айналатын бағытта орындалуы керек, өйткені бұл дискінің ойықтан шығып кетуіне жол бермейді. Бұл жағдайда кесу дискісінің астынан ұшатын ұшқындар таңбалауды жабады және кесу сызығы біркелкі болмауы мүмкін. Сондықтан, көбінесе операторлар қауіпсіздік ережелерін арнайы бұзып, УШМ-ді кері бағытта басқарады. Бірақ қауіпсіз пайдалану тұрғысынан дұрыс-өнімді дискінің қозғалыс бағыты бойынша жүргізу.

Кесу жұмыстары кезінде өнімнің жағдайы дұрыс болуы керек. Кесу орындалатын сызық оның жанында емес, пайдаланушының жағында болуы керек. Бұл дискіні кептелу кезінде қауіпсіздікті қамтамасыз етеді.

Жұмыстағы өнімге қысым аз болуы керек, УШМ материалды өзі кесіп тастауы керек, ал оператор оны тек тегіс сызық бойымен бағыттап, аздап басуы керек. Адамның үлкен күш-жігері қозғалтқыштың қызып кетуіне байланысты істен шыққанға дейін УШМ-ге теріс әсер етуі мүмкін.

Қорғаныс корпусының жалғыз дұрыс позициясы-кесу дискісі мен адам арасында. Тек осындай позиция қауіпсіздікті қамтамасыз етеді.

Кесетін диск кесу ойығында орналасқан кезде өнімді іске қосуға тыйым салынады.



УШМ КӨМЕГІМЕН ТЕГІСТЕУ

Тегістеу үшін жақсы қалыңдықтағы тегістеу дискілері қолданылады. Өңдеу шетінен және бетіне 15-40 градус бұрышта және пайдаланушы тарапынан қалыпты күшпен алға-артқа тегіс қозғалыстармен жүзеге асырылады.

Жаңа тегістеуішпен жұмыс Мұқият басталып, тек артқа қарай қозғалуы керек, әйтпесе өткір жиек материалға түсіп кетуі мүмкін. Жиектің дөңгелектенуін күтіңіз, содан кейін жабдықты толық режимде қолданыңыз.

ТЕХНИКАЛЫҚ ҚЫЗМЕТ КӨРСЕТУ ЖӘНЕ ЖӨНДЕУ

НАЗАР АУДАРЫҢЫЗ!

Техникалық қызмет көрсетуден бұрын өнімді желіден ажыратыңыз!

Әр жұмыс аяқталғаннан кейін өнімнің корпусын және желдеткіш саңылауларды кір мен шаңнан жұмсақ шүберекпен немесе майлықпен тазалау ұсынылады.

Ластануды жою үшін еріткіштерді қолдануға болмайды: бензин, алкоголь, аммиак ерітінділері және т. б.

НАЗАР АУДАРЫҢЫЗ!

Еріткіштерді қолдану өнімнің корпусына зақым келтіруі мүмкін.

Өнім қосымша майлауды қажет етпейді.

Өнімді механикалық зақымдану/сыну үшін үнемі тексеріп отырыңыз, оның жұмысына әсер етуі мүмкін өнімнің жалпы жағдайы.

Күдікті иістер пайда болған жағдайда,

түтін, от, ұшқын өнімді өшіріп, мамандандырылған қызмет көрсету орталығына хабарласуы керек.

Егер сізге бірдеңе әдеттен тыс болып көрінсе

өнімнің жұмысын дереу тоқтатыңыз.

Бұйымды жөндеуді уәкілетті сервистік орталықтардың білікті қызметкерлері ғана жүзеге асыруы тиіс.

Біліктілігі жоқ персонал жүргізген қызмет өнімнің бұзылуына және жарақат алуына әкелуі мүмкін.

САҚТАУ ЖӘНЕ ЖОЮ

1. Таза түрде, қоршаған ортаның температурасы +10°С-тан +35°С-қа дейін және ауаның салыстырмалы ылғалдылығы 80% - дан аспайтын, жылу көздерінен алыс жерде сақтаңыз.

2. Арнайы сақтау шаралары қажет емес.

3. Сақтау және тасымалдау кезінде: тікелей күн сәулесінің, механикалық, химиялық факторлардың, ылғалдың, агрессивті сұйықтықтардың, температура мен ылғалдылықтың күрт өзгеруіне жол бермеңіз.

4. Тасымалдау кезінде қаптаманың тұтастығын бұзуға жол берілмейді.

5. Тасымалдау -20-дан +40 °с дейінгі температурада өндірушінің фирмалық қаптамасында жүзеге асырылуы тиіс.

6. Өз мерзімін өтеген және қалпына келтіруге жатпайтын бұйым пайдалану елінде қолданылатын нормаларға сәйкес кәдеге жаратылуы тиіс.

7. Басқа жағдайларда:

- Өнімді тұрмыстық қоқыспен бірге тастамаңыз;

- Шикізатты қайта өңдеудің мамандандырылған пункттеріне жүгіну ұсынылады.

КЕҢЕСТЕР

1. Жұмыс барысында хаотикалық қозғалыстардан аулақ болуға тырысыңыз, бетті өңдеңіз немесе дайындаманы дәйекті және тегіс етіп кесіңіз. Бұл жұмыс сапасын едәуір арттырады.

2. Бетонмен, таспен және керамикалық плиткамен жұмыс істегенде, шаңды азайту үшін Жұмыс алдында өңделген бетті сумен сулау керек. Сондай-ақ, жұмыс кезінде аралау дискісін қызып кетпес үшін оны сумен немесе ауа ағынымен салқындату керек.

3. Қатты материалдарды кесу кезінде дискіні бірден рұқсат етілген тереңдікке көму ұсынылмайды-жақсы нәтижеге қол жеткізу және қозғалтқыштың қызып кетуіне жол бермеу үшін әр өту кезінде Кесу тереңдігін біртіндеп арттыра отырып, бірнеше өту арқылы кесу керек.

4. Металды тегістеу кезінде дайындаманы қызып кетпеу үшін шамадан тыс күш салмаңыз. Бетті салқындату үшін бір шелек су мен шүберекті жақын жерде ұстаңыз.

5. Қызып кету немесе жұмыс кезінде шамадан тыс қысым салдарынан диск шпиндельге тым көп бекітілуі мүмкін, нәтижесінде оны бұрап алу қиынға соғады – бұл дискінің "жабысуы" деп аталады. Мұндай жағдайларда, бұрап алуға тырысқанда, шпиндельді құлыптау түймесімен өте мұқият бекіту керек, өйткені бұрап алу кезінде үлкен күш берілістерді немесе беріліс қорабының корпусын зақымдауы мүмкін. Егер фланец шешілмесе, дискінің қалдықтарын фланецтің шетіне сындырып, фланецтердің арасына қалдықтарды жіңішке қашаумен салыңыз. Осыдан кейін фланецті оңай бұрап алу керек.



ЫҚТИМАЛ АҚАУЛАР ЖӘНЕ ОЛАРДЫ ЖОЮ ӘДІСТЕРІ

АҚАУЛЫҚ	МҮМКІН СЕБЕП	ЖОЮ ӘРЕКЕТТЕРІ
• Өнім қосылмайды	Желіде кернеу жоқ	Желідегі кернеуді тексеріңіз
	Ажыратқыш, қозғалтқыш немесе электронды компонент ақаулы	Жөндеу немесе ауыстыру үшін қызмет көрсету орталығына хабарласыңыз
	Редуктордың зақымдануы немесе кептелуі	
• Қозғалтқыш өшіп қалды	Желіде кернеу жоқ	Желідегі кернеуді тексеріңіз
	Қозғалтқыш немесе электронды компонент ақаулы	Жөндеу немесе ауыстыру үшін қызмет көрсету орталығына хабарласыңыз
• Өнім дамымайды толық айналымдар немесе толық жұмыс істемейді қуат	Төмен желілік кернеу	Желідегі кернеуді тексеріңіз
	Қозғалтқыш орамасындағы орам немесе үзіліс жанып кетті	Жөндеу немесе ауыстыру үшін қызмет көрсету орталығына хабарласыңыз
	Қылқаламның тозуы	
	Кептелу механизмі	
• Диск жылжиды немесе сырғиды	Диск шпиндельге тығыз бекітілмейді	Дискіні алып тастаңыз және оны осы нұсқаулықта көрсетілгендей қайта бекітіңіз
• Өнім қызып кетеді	Қарқынды жұмыс режимі, максималды жүктемемен жұмыс	Жұмыс режимін өзгертіңіз, жүктемені азайтыңыз
	Қозғалтқыш орамасындағы орам немесе үзіліс жанып кетті	Жөндеу немесе ауыстыру үшін қызмет көрсету орталығына хабарласыңыз
	Желдеткіш саңылаулардың бітелуі	Желдеткіш саңылауларды тазалаңыз

МАҢЫЗДЫ! Егер өніммен байланысты мәселе сипатталған ұсыныстарға сәйкес шешілмесе, білікті маманға хабарласыңыз.

ШЫҒАРЫЛҒАН КҮНІ ЖӘНЕ ӨНДІРУШІ ТУРАЛЫ АҚПАРАТ

Өндіруші алдын-ала ескертусіз пайдалану қасиеттерін жақсарту үшін осы модельдің техникалық сипаттамаларына, жиынтығына және дизайнына өзгерістер енгізу құқығын сақтайды. Электр құралын тұрмыстық қалдықтармен бірге тастамаңыз. Қоршаған ортаға қамқорлық жасаңыз! Ақаулы электр құралын мамандандырылған кәдеге жарату пунктіне тапсыру қажет. Тұрмыстық электр құрылғыларын қабылдау орындарының мекен-жайларын сіз өзіңіздің қалаңыздың муниципалдық қызметтерінен ала аласыз.

Электрлік бұрыштық тегістеуіш. Тұрмыстық жағдайда жөндеу және құрылыс жұмыстарына арналған. Сақтау мен тасымалдаудың ерекше шарттары қажет емес. Мақсатына сай қолданған кезде қауіпсіз. Қызмет ету мерзімі-3 жыл. Кепілдік мерзімі-12 ай. Өндіріс күні тауарда көрсетілген. Өндіруші: НАНЬТУН ЦЯНЬДЭ ЭЛЕКТРИК ТУЛС КО., ЛТД. ИНДАСТРИАЛ ЭСТЕЙТ, ЛВСИ ТАУН, ЦИДУН, ЦЗЯНСУ, КИТАЙ/ҚЫТАЙ
(NANTONG CHANGE ELECTRIC TOOLS CO., LTD. INDUSTRIAL ESTATE, LVSI TOWN, QIDONG, JIANGSU, CHINA).

ОТРЫВНОЙ ТАЛОН / ҮЗБЕ ТАЛОН

Заполняется в гарантийной мастерской /
Кепілдік шеберханада толтырылады /

Изделие / Бұйым

Модель / Модель

Дата продажи / Сату күні

Дата поступления в ремонт / Жөндеуге түскен күні

Дата окончания ремонта / Жөндеудің аяқталу күні

ОТРЫВНОЙ ТАЛОН / ҮЗБЕ ТАЛОН

Заполняется в гарантийной мастерской /
Кепілдік шеберханада толтырылады /

Изделие / Бұйым

Модель / Модель

Дата продажи / Сату күні

Дата поступления в ремонт / Жөндеуге түскен күні

Дата окончания ремонта / Жөндеудің аяқталу күні

Неисправности / Ақаулар

Замененные детали / Ауыстырылған бөлшектер

Печать сервис-центра /
Сервис-орталық мөрі

Неисправности / Ақаулар

Замененные детали / Ауыстырылған бөлшектер

Печать сервис-центра /
Сервис-орталық мөрі

DRET®

ГАРАНТИЙНЫЙ ТАЛОН / КЕПІЛДІК ТАЛОНЫ

RU/BY/KZ

Настоящий талон действителен только при наличии печати и заполнения всех ниже приведенных граф. / Бұл талон, төменде келтірілген барлық жолдар толтырылған және мөрі болған жағдайда ғана іске жарамды

Изделие /Бұйым

Модель / Модель

Дата производства / Өндіріс күні

Печать продавца / Сатушы мөрі

Гарантийный срок / Кепілдік мерзімі

Дата продажи / Сату күні

Фирма-продавец / Сатушы-фирма

Подпись / Қолы

С условиями гарантии ознакомлен. К комплектации и внешнему виду претензий нет. / Кепілдік шарттарымен таныстым. Жинақтауына және сыртқы пішініне шағым жоқ.

RU/BY

Уважаемый покупатель! Благодарим Вас за выбор продукции DRET®

Настоящая гарантия действует в течение 12 месяцев с даты приобретения изделия и подразумевает гарантийное обслуживание изделия при обнаружении дефектов, связанных с заводским или производственным браком. В этом случае потребитель имеет право на бесплатный ремонт изделия. Настоящая гарантия действительна при соблюдении следующих условий:

1. Изделие должно использоваться в точном соответствии с инструкцией по эксплуатации и с соблюдением правил и требований безопасности.
2. Обязанности изготовителя по настоящей гарантии исполняются продавцами и/или официальными обслуживающими (сервис) центрами.
3. Транспортные расходы не входят в гарантийные обязательства, за исключением предусмотренных законодательством РФ.
4. Настоящая гарантия не распространяется на дефекты изделия, возникшие в результате:
   4.1 химического, механического или иного воздействия, попадания посторонних предметов, жидкостей, насекомых внутрь изделия;
   4.2 неправильной эксплуатации, включая использование изделия не по прямому назначению, установку и эксплуатацию изделия с нарушением правил и требований безопасности;
   4.3 повреждения или выхода изделия из строя в связи с нарушением правил и условий установки, подключения, адаптации под местные тех. условия покупателя, хранения и транспортировки, воздействия влаги, высоких и низких температур, а также в результате некачественного сетевого питания;
   4.4 износа ламп, батарей, защитных экранов и иных деталей с ограниченным сроком использования;
   4.5 ремонта (наладки) изделия, если он произведен любыми иными лицами, кроме обслуживающих центров;
   4.6 изменения конструкции изделия и/или частей изделия, а также изменения ПО (программного обеспечения), кроме случаев, указанных в инструкции по эксплуатации;
   4.7 повреждения защитных знаков и/или серийных номеров;
5. Гарантия действительна при правильно заполненном гарантийном талоне с указанием серийного номера, даты продажи, наличии печати продавца, кассового чека или документа, подтверждающего покупку; в противном случае гарантийный срок исчисляется с даты производства, определяемой поставщиком по серийному номеру.

KZ

Құрметті сатып алушы! DRET® өнімдерін таңдағаныңыз үшін рахмет!

Осы кепілдік, бұйымды сатып алған күннен бастап 12 ай бойы іске жарамды және зауыттық және өндірістік ақауларға байланысты кемшіліктер табылса кепілдік жасайды. Бұл жағдайда, сатып алушы бұйымды тегін жөндетуге құқылы. Осы кепілдік, келесі шарттарды ұстанса іске жарамды:

1. Бұйым, қауіпсіздік талаптары мен ережелерін ұстану және пайдалану нұсқауларына нақты сәйкестікте пайдаланылуы керек.
2. Осы кепілдік бойынша өндірушінің міндеттері сатушылар және/немесе ресми қызмет көрсету орталықтарымен (сервис) орындалады.
3. Транспорттық шығындар, РФ заңнамасымен қарастырылғандарды қоспағанда кепілдік міндеттерге жатпайды.
4. Осы кепілдік, төмендегілердің нәтижесінде пайда болған бұйым кемшіліктеріне дарымайды:
   4.1 бұйым ішіне химиялық, механикалық немесе басқа әсерлер, бөтен заттардың, сұйықтықтар, жәндіктердің түсуі.
   4.2 бұйымды, қауіпсіздік талаптары мен ережелерінің бұзылған күйінде пайдалану және орнату, бұрыс бағытта пайдалануды қоса қате пайдалану.
   4.3 қосу, орнату шарттары мен ережелерінің бұзылуына байланысты істен шығуы немесе бұзылуы, сатып алушының жергілікті тех.жағдайларына бейімделуі, сақтау және орын ауыстыруы, ылғал әсері, жоғары және төмен температуралар, сонымен қатар, сапасыз желілік қуат көзі нәтижесінде.
   4.4 шамдар, батареялар, қорғаныш экрандары және аз уақыт қолданылған басқа бөлшектерінің тозуы.
   4.5 егер, қызмет көрсетуші орталықтардан басқа, өкілдермен жасалса бұйымның жөндеуі (жамау).
   4.6 бұйымның құралуын және/немесе бұйым бөліктерін өзгерту, сонымен қатар пайдалану нұсқауларында көрсетілген жағдайлардан басқа БҚ өзгерістері (бағдарламалық қамтылуы).
   4.7 қорғаныш белгілерінің және/немесе сериялық нөмірлерінің өшірілуі.
5. Кепілдік, кепілдік талонының сериялық нөмірі, сату күні, сатушы мөрі басылып дұрыс толтырылған, кассалық түбіртек немесе сатып алғандығын растайтын құжат болған жағдайда жарамды; кері жағдайда, кепілдік мерзім жеткізуші сериялық нөмірден анықтайтын өндіріс күнінен есептеледі.