600*140MM 150克 铜版纸 正反印 30万张

ЭВЕРЕСТ
Сантехника

Благодарим вас за выбор торговой марки ЭВЕРЕСТ!

Наша продукция соответствует современным техническим стандартам и санитарно-гигиеническим нормам, изготовитель гарантирует надежность и удобство эксплуатации своей продукции при правильном использовании и обращении в течение 10 лет (за исключением шлангов, резиновых прокладок и сальников).

Комплектность
Смеситель для раковины кухни:

1. Корпус смесителя...1 шт.
2. Шланги гибкой подводки для воды...2 шт.
3. Комплект крепления...1 компл.
4. Паспорт...1 шт.

Смеситель для ванны, душа, кухни(настенного монтажа):

1. Корпус смесителя...1 шт.
2. Излив смесителя(для моделей с длинным изливом)...1 шт.
3. Эксцентрики...2 шт.
4. Отражатели...2 шт.
5. Шланг душевой (кроме смесителя для кухни настенного монтажа)
6. Держатель лейки с креплением (кроме смесителя для кухни настенного монтажа)........1 шт.
7. Лейка душевая (кроме смесителя для кухни настенного монтажа)...1 шт.
8. Паспорт...1 шт.

Внимание
При возникновении опасности заморозков, полностью слейте воду из системы.

Технические данные

Рабочее давление:	max. 1 MPa
Рекомендуемое рабочее давление:	0.1-0.8 MPa
Расход воды в рекомендуемом диапазоне давления:	2-18 лит./мин.
Температура горячей воды:	max. 75°C
Рекомендуемая температура горячей воды:	65°C
Размер резьбы для подключения к водопроводной сети:	1/2
Материал присоединительных деталей к водопроводной сети:	Нержавеющая сталь

Смеситель требует обязательной установки фильтров механической очистки холодной и горящей воды,поступающей из стояков.

ЭВЕРЕСТ
Сантехника

Напоминаем, во избежание конфликтных ситуаций, связанных с гарантийными обязательствами, монтаж смесителя должен выполняться специалистом.
Поломка смесителей, возникшая в результате неправильной установки не будет рассматриваться как гарантийный случай.

Перед установкой:
• Строго соблюдать действующие местные строительные и санитарно-технические нормы при установке. По всем вопросам, обращаться к специалисту.
• Перед установкой, промойте трубу водой, чтобы предотвратить нанесение вреда продукции образованными остатками в трубах, такие как песок, стальной шлак и тд
• Перед установкой, проверьте состояние продукции, чтобы исключить повреждения при транспортировке. Все поверхностные повреждения или неисправности возникшие при транспортировке обнаруженные после установки не признаются.
• При разности давлений холодной и горячей воды более 10%, необходимо стабилизировать давление
• Перед сменой запчастей, необходимо выключить главный запорный клапан.
• Для затяжки гаек с декоративным покрытием должны использоваться ключи с мягкими губками или прокладками.
• Используйте фум-ленту для надёжной герметизации резьбовых соединений.

Инструкция по установке:
• Установите регулятор давления воды и фильтр для воды.
• Внимание! Во избежание повреждения покрытия смесителя, затяжку производить исключительно ключами с мягкими прокладками или губками.
• Присоединить гибкую подводку (рекомендуем использовать подводку Diadonna) к системе водоснабжения.
• Закрепить смеситель на мойке, используя входящий в комплект набор крепежа .
• Присоединить гибкий шланг к корпусу смесителя, накручивая соответствующую гайку-штуцер на отверстие с резьбой, подводящие к горячей и холодной воде (помните, что подключение холодной воды справа, а горячей - слева).
• Гибкую подводку следует вкручивать только вручную, во избежание повреждения как гибкой подводки, так и смесителя
• Подключение смесителя к водоснабжению следует производить
со снятым (открученным) аэратором, во избежание засорения аэратора при пуске воды
• При закрытом положении смесителя проверить герметичность всех соединений. При необходимости произвести дополнительную затяжку и герметизацию соединений. Включить систему водоснабжения.
• Открыть подачу холодной и горячей воды на небольшой промежуток времени, после чего закрыть подачу воды и установить аэратор на место.
• Для увеличения срока службы смесителя убедитесь в том, что клапан уменьшающий давление и противоизвестковый фильтр установлены в системе подвода воды и можете продолжить сборку.

Профилактика и уход за изделием: Уход за смесителями производить мягкой губкой или тканью с использованием специальных чистящих средств.
Запрещается применять для чистки абразивные вещества (песочные, металлические губки), а также химические вещества содержащие высокий процент кислот и щелочи которые могут испортить защитное покрытие смесителя.

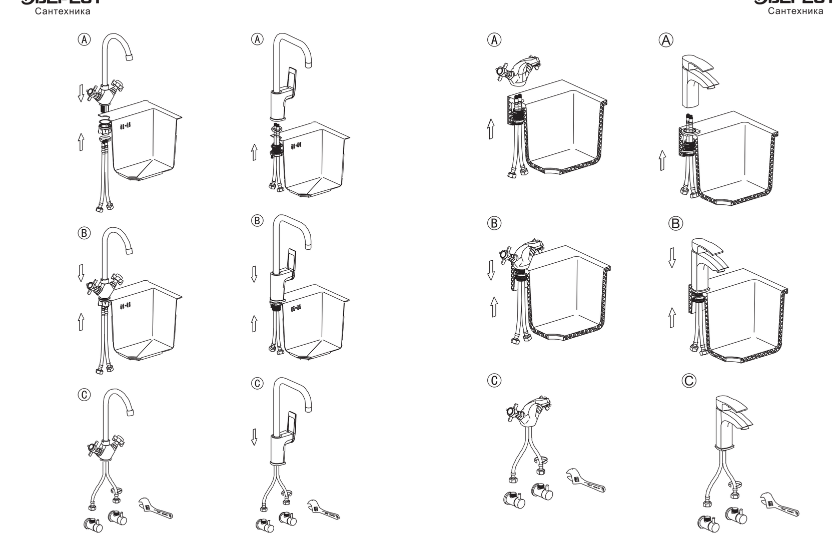

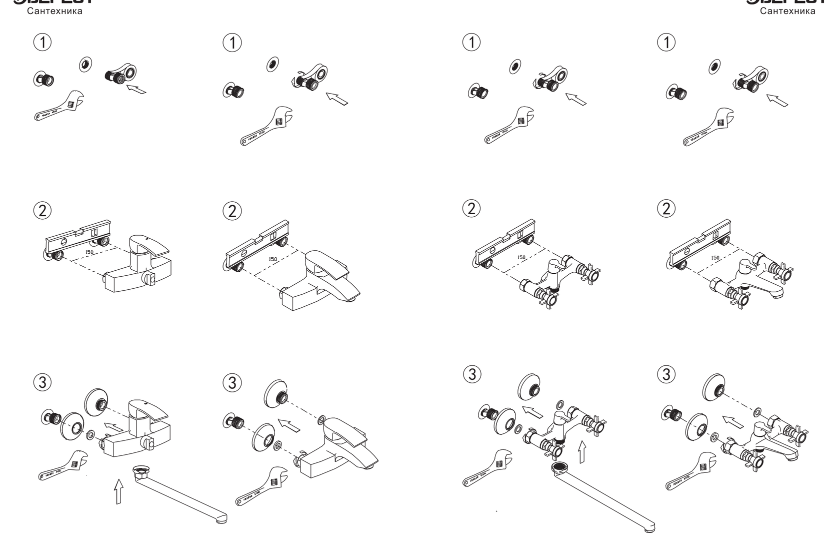

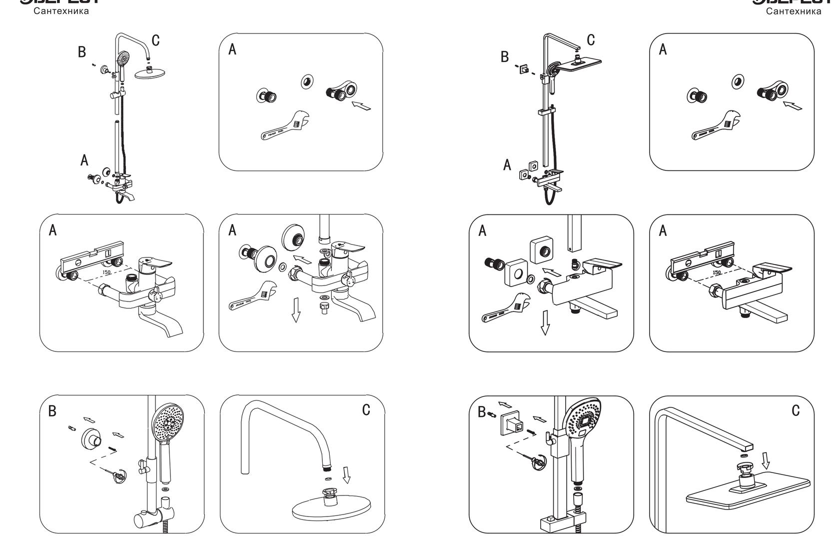

Обслуживание и уход за смесителем:

Для затяжки гаек, имеющих декоративное гальваническое покрытие при монтаже смесителя должны применяться ключи с мягкими губками или прокладками. Для сохранения блеска хромированной поверхности чистку рекомендуется производить мягкой тряпкой или замшей. Для очистки смесителей лучше использовать мыльный раствор, запрещается пользоваться при чистке травящими химическими средствами (кислоты, щелочи), а также порошками и пастами грубозернистой структуры. Смесители и душевое оборудование запрещается устанавливать в помещениях бань и саун высокой гемпературой (макс. 65°C).

Внимание: использование средств, не рекомендованных для очистки продукции, может привести к повреждению поверхностей смесителя. В данном случае фирма не несет ответственность за поврежденные поверхности.

После длительного пользования при отложении накипи (особенно в районах, где питьевая вода имеет повышенную жесткость). Аэратор следует очистить:

- отвернуть аэратор в сборе
- вынуть из корпуса аэратора резиновую прокладку и набор фильтров
- промыть от загрязнения набор фильтров под струей воды;
- вставить набор фильтров и резиновую прокладку в корпус аэратора и плотно завернуть аэратор в корпус смесителя.

Для увеличения срока службы смесителя рекомендуется (особенно в случае эксплуатации смесителя с керамическими кран-буксами) использовать фильтр грубой очистки воды отдельно на холодную и горячую воду.Фильтры грубой очистки воды предотвратят выход из строя керамических пластин смесителя из-за попадания между ними ржавчины и мелких предметов, находящихся в водопроводной системе.

ГАРАНТИЯ

* Гарантийный срок при использовании смесителя, крана в ***бытовых условиях:***

Смесители и краны из цинка, нержавеющей стали, авиационного алюминия и пластика (корпус и покрытие) - 1 год. Комплектующие: Кран-буксы, картридж, дивертор, аэратор, излив, подводки, шланг гибкий, лейка душевая, гигиеническая лейка, эксцентрик, отражатель, набор переходников, комплекты крепежа - 60 дней со дня продажи. (для комплектующих алюминиевых и пластиковых смесителей - 30 дней со дня продажи)

* Гарантийный срок при использовании смесителя, крана в ***общественных и промышленных местах:***

Смесители и краны из цинка, нержавеющей стали, авиационного алюминия и пластика (корпус и покрытие) - 6 месяцев. Комплектующие: Кран-буксы, картридж, дивертор, аэратор, и злив, подводки, шланг гибкий, лейка душевая, гигиеническая лейка, эксцентрик, отражатель, набор переходников, комплекты крепежа - 15 дней со дня продажи.

Гарантийный срок исчисляется со дня приобретения товара в розничной торговой сети, при условии соблюдения правил установки и эксплуатации. Для подтверждения даты покупки необходимо предъявить кассовый (товарный) чек, правильно и четко заполненный настоящий гарантийный талон с указанием артикула изделия, даты продажи и четкой печати продавца или торгующей организации.

Настоящая гарантия дает вам право на бесплатное устранение дефектов в течение всего гарантийного периода в службе сервиса, покрывает стоимость запасных частей и работы по замене и/или ремонту.

Услуги по установке (монтажу/демонтажу) изделия, а также работы, связанные с его наладкой и про - филактическим обслуживанием, не входят в гарантийные обязательства и выполняются сервисной службой за дополнительную плату.

При наступлении гарантийного случая Вам необходимо собрать комплект документов и отправить продавцу, у которого Вы приобрели нашу продукцию:
1) Письмо в произвольной форме, в котором Вы укажете дату, место покупки, суть поломки.
2) Копию чека, подтверждающего покупку товара.
3) Гарантийный талон с указанием артикула изделия, даты продажи и четко различимой печати/подписи продавца.
4) Фотографии товара со всех сторон, в том числе места повреждения.
5) Журнал учета подачи давления в системе водоснабжения.*
6) Заключение о химическом составе воды.*
7) Фото системы водоснабжения, в том числе наличие или отсутствие фильтра воды.*
8) Акт выполненых работ по монтажу продукции (с печатью монтажной организации).*

*Запрос документов осуществляется в случае возникновения спорных моментов по гарантийному случаю.

Гарантия не действует в следующих случаях:

1. Дефекты изделия, возникшие вследствие:
- механических повреждений (трещин, сколов, царапин), полученных во время перевозки, некорректной эксплуатации, действий посторонних лиц либо чрезвычайных обстоятельств (например, пожара, стихийного бедствия).
- неквалифицированного монтажа или ремонта устройства.
- изменения заводской конструкции, использование изделия не по назначению.
- образования известковых отложений.
- воздействия грязной воды.
- резких колебаний давления в трубопроводах.
2. Повреждения поверхности изделия, полученные из-за неправильного ухода за ним.
3. Использование деталей и комплектующих, произведённых третьими лицами.
4. Поломка изделия, вызванная проникновением внутрь посторонних предметов или примесей.
5. Износ компонентов, подверженных естественному износу (уплотнительные прокладки, сальники, декоративные элементы, аэраторы и аналогичные детали).
6. Комплектность изделия.
7. Работы по настройке, очистке и обслуживанию смесителя.

Гарантийный талон

Серия и артикул изделия	
Фирма-продавец	
Дата продажи	
ФИО и подпись продавца	
Штамп магазина	

Претензий по гарантии, внешнему виду и комплектности не имею .
С условиями гарантийной поддержки ознакомлен(-а).

*(Подпись покупателя)*____________________

Контакты для сервисного обслуживания: sale@potato-ru.com
Произведено в KHP, WENZHOU ZHOUANG SANITARY WARES CO LTD,(продавец) No.1 Xingpo Road, Waiyang village, Pengxi Town, Taishun County, Wenzhou City, Zhejiang Province.
Адрес организации уполномоченной изготовителем на принятие претензий: 129085, г. Москва, пр-кт Мира, д. 101, стр. 1, пом. 1 / 4

ЭВЕРЕСТ
Сантехника

Надежные решения для Вашего дома

Паспорт продукции