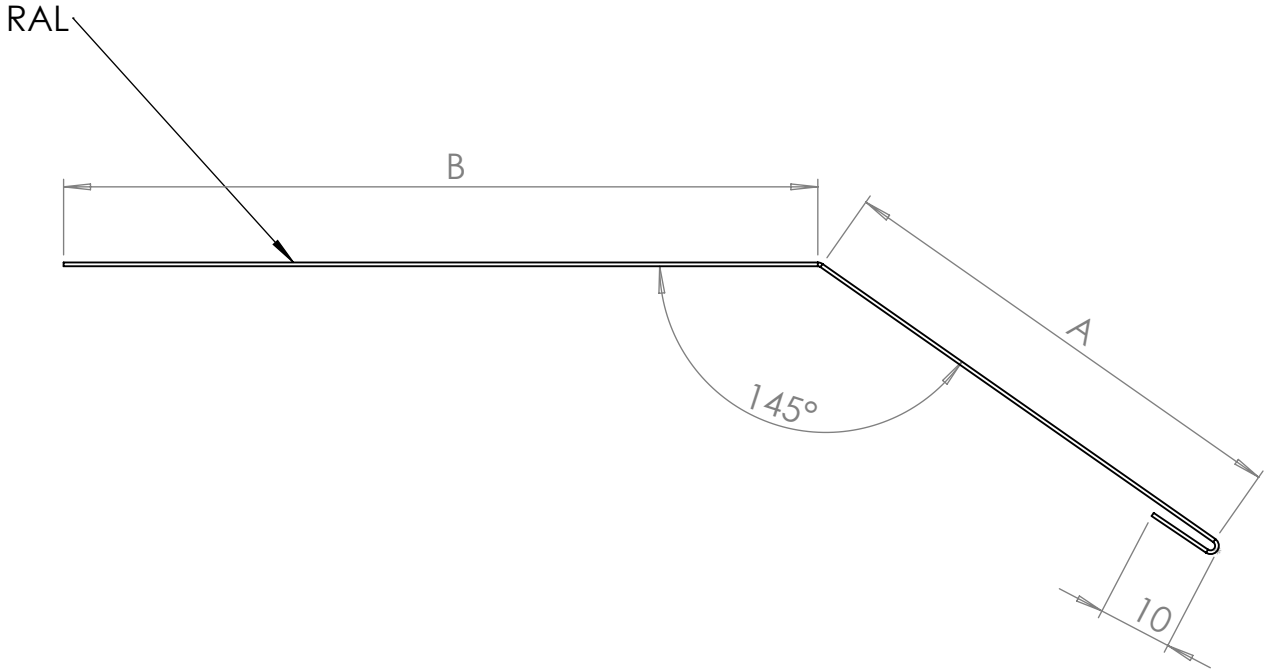

A	B	Развёртка
45	65	120
65	100	175

Изм.	Лист	№ докум.	Подп.	Дата
Разраб.		Шарбан		
Пров.				
Т. контр.				
Н. контр.				
Утв.				

Планка карнизная

Лит.	Масса	Масштаб
		1:2
Лист	Листов 1	

Металлик и Ко

Перв. примен.

Справ. №

Подп. и дата

Инв. № дубл.

Взам. инв. №

Подп. и дата

Инв. № подл.

Копировал

Формат А4