BRASSON®

РУКОВОДСТВО ПОЛЬЗОВАТЕЛЯ

КОФЕВАРКА CM-1848

СОДЕРЖАНИЕ

RU/BY

Уважаемый покупатель! Благодарим Вас за выбор продукции BRASSON®! Сохраните данное руководство для обращения к нему в дальнейшем. Перед началом эксплуатации внимательно прочитайте руководство, в котором содержится информация по правильному использованию изделия.

Меры предосторожности 3
Общие правила эксплуатации 4
Технические характеристики 4
Комлектация 4
Схема изделия 4
Панель управления 5
Перед первым использованием 5
Использование 6
Кофейные напитки на основе эспрессо 8
Как выбрать кофе 9
Обслуживание 10
Диагностика и устранение неисправностей 10
Дата изготовления и информация о производителе 12
Гарантийный талон 23

МАЗМҰНЫ

KZ

Құрметті сатып алушы! BRASSON өнімдерін таңдағаныңыз үшін рахмет! Болашақта оған жүгіну үшін осы нұсқаулықты сақтаңыз. Жұмысты бастамас бұрын, өнімді дұрыс пайдалану туралы ақпарат бар нұсқаулықты мұқият оқып шығыңыз.

Сақтық шаралары 13
Жалпы пайдалану ережелері 13
Техникалық сипаттамалары 14
Жинақтау 14
Өнім схемасы 14
Басқару тақтасы 15
Бірінші қолданар алдында 15
Пайдалану 16
Эспрессо негізіндегі кофе сусындары 18
Кофені қалай таңдауға болады 19
Қызмет көрсету 20
Диагностика және ақаулықтарды жою 20
Шығарылған күні және өндіруші туралы ақпарат 22
Кепілдік талоны 23

МЕРЫ ПРЕДОСТОРОЖНОСТИ

Несоблюдение указаний, содержащихся в данном руководстве, может привести к травмам или к повреждению кофеварки. Для снижения риска травм и повреждений изделия пользователю необходимо полностью прочитать руководство перед установкой и эксплуатацией.

ВНИМАНИЕ!
Изделие предназначено для приготовления кофе. Не используйте кофеварку для других целей кроме назначенной. Перед первым включением изделия внимательно прочитайте данное руководство пользователя и храните его в течение всего срока использования изделия.

- Данное изделие предназначено только для бытового использования. Оно не предназначено для промышленного применения.
- Неправильное обращение с изделием может привести к его поломке и причинить вред пользователю и окружающим.
- Не используйте изделие вне помещения.
- Убедитесь, что напряжение в сети соответствует рабочему напряжению кофеварки, указанному в таблице с техническими характеристиками.
- Изделие может быть включено только в сеть с заземлением. Для обеспечения Вашей безопасности заземление должно соответствовать установленным электротехническим нормам. Не пользуйтесь нестандартными источниками питания или устройствами подключения.
- Не накрывайте кофеварку во время работы.
- Перед каждым включением изделия осматривайте его. При наличии повреждений корпуса и сетевого шнура ни в коем случае не включайте изделие в розетку. Поврежденное изделие может вызвать электрический удар и ожоги.
- Изделие и сетевой шнур должны храниться так, чтобы они не попадали под воздействие высоких температур, прямых солнечных лучей и влаги.
- После использования никогда не обматывайте провод электропитания вокруг изделия, со временем это может привести к его излому. Не позволяйте проводу свисать с края стола.
- Для предотвращения поражения электрическим током не погружайте изделие, шнур питания или вилку в воду или другие жидкости. Не помещайте его в посудомоечную машину.
- В случае попадания изделия в воду немедленно отключите его от сети. При этом ни в коем случае не опускайте в воду руки. Перед повторным использованием изделие должно быть проверено квалифицированным специалистом.
- Не прикасайтесь к подключенному изделию мокрыми руками.
- Не переносите изделие, взявшись за шнур питания. Не тяните за шнур питания при отключении кофеварки из сети, держитесь за штепсельную вилку.
- Не оставляйте работающее изделие без надзора! Если Вы больше не пользуетесь кофеваркой, отключайте ее от сети.
- Не следует использовать изделие после падения, если имеются видимые признаки повреждения. Перед использованием оно должно быть проверено квалифицированным специалистом.
- Не перемещайте изделие в процессе работы.
- Корпус изделия может сильно нагреваться во время работы. Не касайтесь горячих поверхностей руками.
- Не ставьте пальцы под блок подачи кофе.
- Если из корпуса изделия вытекает вода, пользоваться им нельзя.
- Не используйте аксессуары, которые не поставляются в комплекте.
- Прибор не предназначен для использования лицами (включая детей) с пониженными физическими, сенсорными или умственными способностями, или при отсутствии у них жизненного опыта или знаний, если они не находятся под присмотром или не проинструктированы об использовании прибора лицом, ответственным за их безопасность. Дети должны быть под присмотром для недопущения игр с прибором.
- Храните изделие и аксессуары в недоступном для детей месте.

ОБЩИЕ ПРАВИЛА ЭКСПЛУАТАЦИИ

- Любое техническое обслуживание, кроме очистки, должно выполняться квалифицированным специалистом.
- Установите изделие на устойчивую горизонтальную поверхность на расстоянии не менее 10 см от стены и края стола. Не устанавливайте изделие на легковоспламеняющиеся поверхности или оборудование.
- Установите изделие на сухую поверхность на расстоянии 60 см от раковины и крана.
- Изделие и его отдельные части не следует помещать в посудомоечную машину. Они не предназначены для мытья в посудомоечной машине и могут быть повреждены.
- Не включайте кофеварку с пустым резервуаром для воды или без резервуара. Это может привести к повреждению устройства. Используйте только холодную воду. Ни в коем случае не используйте теплую или горячую воду, так как это может повлиять на функциональность и производительность прибора.
- Не заполняйте резервуар для воды выше значения MAX и ниже значения MIN.
- Не включайте приготовление молочной пенки, если контейнер для молока не подсоединен к устройству или контейнер для молока пуст.
- Ежедневно очищайте молочную систему.
- Не используйте сильнодействующие моющие средства или растворители. Для очистки изделия используйте смоченную ткань и мягкое моющее средство.
- Не выполняйте с изделием никаких действий, не описанных в данном руководстве.
- Сервисное обслуживание должны проводить квалифицированные специалисты.

ТЕХНИЧЕСКИЕ ХАРАКТЕРИСТИКИ

Электропитание ..... 220-240 В / 50-60 Гц
Мощность ..... 1250 Вт
Давление ..... 20 бар
Объем резервуара для воды ..... 1,5 л
Объем резервуара для молока ..... 0,5 л
Класс защиты от поражения электрическим током I
Количество напитков 2

КОМЛЕКТАЦИЯ

1. Кофеварка
2. Мерная ложка-темпер
3. Фильтр для одной порции
4. Фильтр для двух порций
5. Игла для очистки
6. Руководство пользователя

СХЕМА ИЗДЕЛИЯ

1. Съемный резервуар для воды с крышкой.
2. Регулятор подачи пара.
3. Контейнер для молока.
4. Поддон для сбора капель.
5. Рожок с фильтром.
6. Панель управления.
7. Платформа для подогрева чашек.

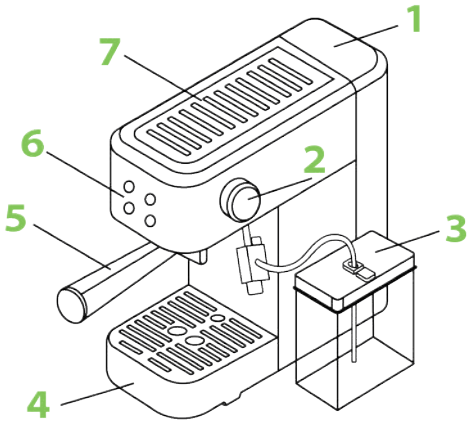

ПАНЕЛЬ УПРАВЛЕНИЯ

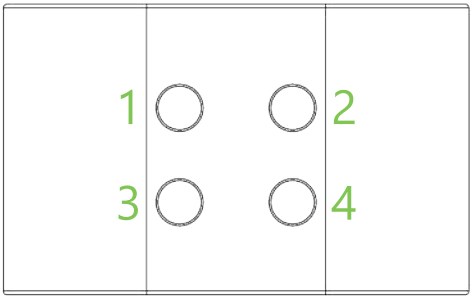

ОПИСАНИЕ КНОПОК

1. Кнопка «Вкл/выкл»
2. Подача пара
3. Приготовление одной порции эспрессо
4. Приготовление двойной порции эспрессо

ПЕРЕД ПЕРВЫМ ИСПОЛЬЗОВАНИЕМ

ВАЖНО!
Убедитесь, что кофеварка не повреждена, и все аксессуары в комплекте.

ПОДГОТОВКА К ПРИГОТОВЛЕНИЮ КОФЕ

1. Установите изделие на устойчивую горизонтальную поверхность на расстоянии не менее 10 см от стены и края стола. Установите изделие на сухую поверхность на расстоянии 60 см от раковины и крана.
2. Никогда не ставьте изделие рядом/на легковоспламеняющиеся поверхности или оборудование.
3. Перед первым использованием промойте теплой водой с использованием средства для мытья посуды и просушите резервуар для воды, контейнер для молока, трубки молочной системы, рожок, фильтр и мерную ложку-темпер. Протрите корпус кофеварки мягкой тканью.
4. Заполните резервуар для воды холодной чистой водой. Вы можете сделать это двумя способами: снимая и не снимая резервуар для воды. Если вы решили использовать первый вариант, выполняйте действия, как показано на изображениях ниже.

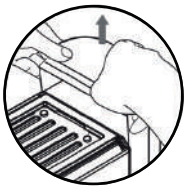

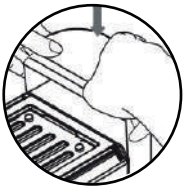

ВАЖНО!
- Обязательно установите резервуар для воды на кофеварку до приготовления кофе.
- Не добавляйте воду выше уровня максимального или ниже минимального уровня воды.
- Никогда не используйте изделие без воды в резервуаре или без установленного резервуара для воды.

ПОДГОТОВКА КОФЕВАРКИ К ИСПОЛЬЗОВАНИЮ

1. Подключите изделие к электрической розетке и нажмите кнопку , кофеварка начнет предварительный нагрев. Подсветка кнопок и будет гореть непрерывно, а подсветка кнопок и будет мигать.

2. Когда подсветка всех кнопок будет гореть непрерывно, предварительный нагрев завершен, и кофеварка готова к работе.

ПРИМЕЧАНИЕ.
Если вы не будете использовать включенную кофеварку в течение 28 минут, все индикаторы кнопок погаснут, кофеварка выключится.

3. Выберите сетчатый фильтр для одной или двойной порции. Не насыпайте в фильтр кофе. Установите фильтр в рожок, так чтобы выступ на фильтре попал в паз на рожке и немного поверните фильтр для фиксации.

4. Установите рожок с фильтром (без кофе) под выпускной патрубок для воды и установите его на кофеварку, как показано на изображениях.

5. Установите подходящую чашку на крышку поддона для сбора капель под блок подачи кофе.

6. Нажмите на значок , кофеварка приготовит горячую воду для очистки фильтра и внутренних частей.

Ваша кофеварка готова к использованию.

ИСПОЛЬЗОВАНИЕ

ВНИМАНИЕ!
Соблюдайте осторожность при работе с горячими напитками и паром, это может привести к ожогам.

ПРИГОТОВЛЕНИЕ КОФЕ

1. Выберите сетчатый фильтр для одной или двойной порции. Установите фильтр в рожок, так чтобы выступ на фильтре попал в паз на рожке и немного поверните фильтр для фиксации.
2. С помощью мерной ложки-темпера (в комплекте) насыпьте одну или две ложки молотого кофе. С помощью темпера разровняйте молотый кофе, постучите им по краям рожка, удалите излишки молотого кофе по краям фильтра. Необходимо, чтобы кофейная таблетка была ровной и хорошо спрессованной.

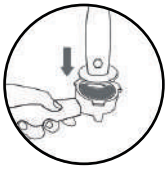

ПРИМЕЧАНИЕ.
Используйте свежемолотый кофе. Рекомендуем покупать кофейные зерна и молоть их самостоятельно перед приготовлением напитка. Свежемолотый кофе обладает более насыщенным вкусом и ароматом.

3. Установите рожок с фильтром под выпускной патрубок для воды и зафиксируйте его.
4. Поставьте чашку на крышку поддона для сбора капель под блок подачи кофе.
5. Нажмите кнопку или исходя из ваших предпочтений. Индикатор выбранного напитка загорится и начнет мигать, затем начнется приготовление кофе. Изделие закончит приготовление автоматически.

ПРИМЕЧАНИЕ.
Одна порция эспрессо равна 30-45 мл напитка, двойная порция равна 60-90 мл напитка. На объем напитка влияет несколько факторов: темперовка кофейной таблетки, помол кофе, качество воды.

ФУНКЦИЯ ПОДАЧИ ПАРА

1. Нажмите на кнопку . Подсветка этой кнопки начнет мигать, подсветка кнопок и погаснет,

а подсветка кнопки будет гореть непрерывно.
2. После того, как предварительный нагрев завершится, подсветка кнопок и будет гореть непрерывно. Поверните регулятор подачи пара вправо до обозначения пара , начнется приготовление молочной пены.
3. После приготовления молочной пены верните регулятор подачи пара в первоначальное положение.

ВНИМАНИЕ!
Заранее поставьте чашку под блок подачи молока, чтобы избежать разбрызгивания и ожогов.

ВАЖНО!
Следите за количеством молока в контейнере. Не начинайте приготовление молочной пены, если количество молока в контейнере недостаточно.

ПРИГОТОВЛЕНИЕ ГОРЯЧЕЙ ВОДЫ

1. Поверните регулятор подачи пара вправо до обозначения горячей воды . Подсветка кнопок , и будет гореть непрерывно, а подсветка кнопки погаснет.
2. Когда предварительный нагрев завершится, из трубки капучинатора потечет горячая вода. Для того, чтобы завершить подачу горячей воды, поверните регулятор подачи пара влево в позицию O.

НАСТРОЙКА ОБЪЕМА НАПИТКА

Кофеварка оснащена функцией регулирования объема кофе, она позволяет пользователю регулировать количество кофе в соответствии с желаемым количеством напитка.

1. После предварительного нагрева нажмите и удерживайте кнопку в течение 5 секунд (при этом подсветка кнопок и будет гореть непрерывно, а подсветка кнопок и погаснет).
2. Начнется процесс приготовления напитка. Как только вы получите нужный вам объем кофе, нажмите на кнопку для того, чтобы завершить приготовление.
3. Кофеварка сохранит ваш выбор и в следующий раз приготовит заданный вами объем напитка.

ПРИМЕЧАНИЕ.
При приготовлении одной порции эспрессо можно выбрать объем от 30-45 мл.

ПРИМЕЧАНИЕ.
Вы также можете настроить объем двойной порции, следуя тем же инструкциям, но нажимая кнопку . При приготовлении двойной порции эспрессо можно выбрать объем от 60-90 мл.

ВОЗВРАЩЕНИЕ К ЗАВОДСКИМ НАСТРОЙКАМ

1. После завершения предварительного нагрева одновременно нажмите и удерживайте кнопки и до того момента, как подсветка этих кнопок замигает.
2. Кофеварка вернулась к заводским настройкам.

ПЕРЕГРЕВ МОЛОЧНОЙ СИСТЕМЫ

Если подсветка кнопки горит непрерывно, охладите молочную систему перед приготовлением следующего напитка.
1. Снимите устройство для вспенивания молока. Поместите емкость под трубку подачи пара.
2. Нажмите кнопку , а затем поверните регулятор подачи пара в положение / , чтобы удалить остатки молока.
3. Дождитесь снижения температуры, в этом случае горячая вода будет поступать равномерно.
4. Поверните регулятор подачи пара в положение O. Кофеварка вернется в режим ожидания.
5. Подождите до тех пор, пока кофеварка остынет, в этом случае подсветка кнопка будет гореть непрерывно.

ПРИМЕЧАНИЕ.
Процесс охлаждения может занять несколько минут.

СОВЕТЫ

1. Перед приготовлением напитка ополосните чашку горячей водой, чтобы она прогрелась и лучше сохранила аромат кофе.
2. При приготовлении кофейных напитков с молочной пеной/молочной пены, убедитесь, что контейнер для молока правильно установлен.
3. Для приготовления молочной пены рекомендуется использовать охлажденное молоко в диапазоне 4-8°C. Оно должно быть цельным, пастеризованным, жирностью 3,5% и некипяченым.
4. Не наполняйте резервуар для воды или контейнер для молока выше отметки MAX.
5. Неиспользованное молоко в контейнере для молока можно хранить в холодильнике, чтобы оно оставалось свежим.
6. Для поддержания нормальной работы и чистоты молочной системы, не забывайте промывать ее после каждого использования. Также следите за свежестью молока в контейнере.
7. Мы рекомендуем вам не отходить от изделия во время приготовления напитков, чтобы в любой момент можно было проверить объем напитка и остановить приготовление.
8. Если изделие не используется, выключите питание и выньте вилку из розетки.

КАК ВЫБРАТЬ КОФЕ

Используйте кофейные зерна. Молотый кофе можно хранить не более нескольких часов после помола. Лучше всего молоть его непосредственно перед завариванием.

Выбор кофейных зерен — это настоящее искусство, которое требует понимания нескольких ключевых аспектов.
Вот подробное руководство, которое поможет вам сделать правильный выбор:

1. Происхождение кофе

Кофе бывает двух основных видов:

- Arabica — известна своим мягким, богатым вкусом и низким содержанием кофеина.
- Robusta — более крепкая и горькая, с высоким содержанием кофеина.

Также место выращивания влияет на вкус:

- Латинская Америка: сладкие и фруктовые нотки.
- Африка: выраженная кислинка.
- Азия: пряные и землистые оттенки.

2. Степень обжарки

Обжарка существенно влияет на вкус:

- Светлая обжарка: подчеркивает оригинальные характеристики кофе, придает кислинку и свежесть.
- Средняя обжарка: обеспечивает сбалансированный вкус с нотками карамели.
- Темная обжарка: придает насыщенность и горчинку, выраженные жареные ноты.

3. Свежесть

Свежесть — один из важнейших критериев:

- Ищите продукт с указанием даты обжарки на упаковке.
- Чем свежее зерна, тем богаче и ярче будет вкус вашего напитка.

4. Правильное хранение

Чтобы сохранить качества кофе:

- Храните в плотно закрытой емкости.
- В прохладном, темном месте.
- Избегайте контакта с воздухом, влагой, теплом и светом.

5. Помол

Для наилучшего вкуса:
Для рожковой кофеварки наилучшим образом подходят средний и тонкий помолы.

Вот почему:

- Средний помол обеспечивает хорошую экстракцию и позволяет равномерно прессовать кофейную таблетку в фильтре.
- Тонкий помол также подходит, так как он позволяет максимально раскрыть аромат и вкус, но важно следить за однородностью частиц, чтобы избежать проблем с прессованием.

6. Экспериментируйте со смесями

Не ограничивайтесь одним видом:

- Пробуйте разные сорта и обжарки.
- Создавайте свои уникальные смеси.

ОБСЛУЖИВАНИЕ

Для получения идеальной чашки кофе важно уделять приоритетное внимание ежедневному техническому обслуживанию.

ОЧИСТКА

1. Никогда не погружайте изделие или его часть в воду.
2. Не используйте сильнодействующие чистящие средства и растворители для очистки.
3. Не используйте острые предметы, щетки или абразивные материалы.
4. Не ставьте изделие в посудомоечную машину.

ВНИМАНИЕ!
Перед чисткой кофеварки, пожалуйста, выключите питание, выньте вилку из розетки и подождите, пока изделие остынет.

• Не забывайте очищать молочную систему после каждого использования, для этого необходимо протирать блок подачи молока, помыть и высушить контейнер для молока. Если вам необходимо очистить внутренние части блока подачи молока, запустите приготовление горячей воды.
• Не забывайте выбрасывать кофейную гущу после каждого приготовления. Промывайте и высушивайте фильтры. Если отверстия фильтра засорены воспользуйтесь иглой для очистки, поставляемой в комплекте.
• Не забывайте сливать воду из резервуара, если кофеварка не использовалась 1-2 дня. После этого промойте резервуар и крышку от него.
• Регулярно протирайте корпус кофеварки влажной тканью.
• Не забывайте протирать влажной тканью кран подачи кофе.

ДЕКАЛЬЦИНАЦИЯ

Признаки необходимости очистки от накипи:
• При приготовлении напитка кофеварка стала сильно шуметь.
• Снизилась температура готового напитка.
• Уменьшилось давление пара.
• Струя напитка стала слабее.
• У готового напитка неприятный вкус и запах.

ПРИМЕЧАНИЕ.
Регулярная декальцинация — это залог долгой и бесперебойной работы вашей кофеварки, а также гарантия того, что вы будете наслаждаться вкусным и качественным кофе каждый день.

1. Заполните резервуар для воды до максимального уровня, растворите в ней средство для очистки от накипи.
2. Одновременно нажмите и удерживайте кнопки и , таким образом вы включите режим очистки от накипи. Подсветка кнопки погаснет, а подсветка кнопок , и будет мигать по очереди.
3. Нажмите любую из этих кнопок, таким образом вы запустите первый этап декальцинации.
4. Когда вода в резервуаре закончится, кофеварка автоматически отключится.
5. Снова заполните резервуар водой до максимального уровня. Нажмите любую из кнопок , и , чтобы запустить второй этап очистки. На этом этапе кофеварка промывает внутренние части от остатков чистящего средства.
6. Как только вода в резервуаре закончится, кофеварка автоматически отключится. Изделие готово к работе.

ДИАГНОСТИКА И УСТРАНЕНИЕ НЕИСПРАВНОСТЕЙ

ПРОБЛЕМА	ПРИЧИНА	РЕШЕНИЕ
При нажатии кнопок или кофеварка не готовит кофе.	Кофеварка недостаточно нагрелась перед приготовлением напитка.	Подождите, когда режим предварительного нагрева завершится, и только потом начинайте приготовление напитка.
Кофе готовится слишком быстро.	Использован слишком крупный помол.	Для рожковой кофеварки наилучшим образом подходят средний и мелкий помолы.

Готовый кофе не подается через блок подачи кофе, а вытекает по краям изделия.	Рожок с фильтром установлен неправильно или недостаточно закреплен.	Снимите рожок и установите его снова.
	Молотый кофе остался на краях фильтра.	Снимите рожок, убедитесь, что на краях фильтра отсутствует молотый кофе. В обратном случае, протрите края фильтра, установите рожок в кофеварку.
	Поддон для сбора капель полон.	Снимите поддон, опустошите его, промойте теплой водой, насухо вытрите его тканью.
	Поддон для сбора капель поврежден.	Обратитесь в сервисный центр.
Кофеварка не подает готовый напиток.	Пустой резервуар для воды.	Наполните резервуар водой.
	Резервуар для воды установлен неправильно.	Установите резервуар для воды правильно.
	Не выбран напиток.	Внимательно выполняйте рекомендации из раздела **«ИСПОЛЬЗОВАНИЕ»**.
	Засорены отверстия фильтра.	Выполните рекомендации из раздела **«ОБСЛУЖИВАНИЕ»**, пункта *«Очистка»*.
Недостаточный объем готового напитка.	Молотый кофе недостаточно спрессован, частицы кофе засорили фильтр.	Разровняйте и утрамбуйте молотый кофе в фильтре и убедитесь, что фильтр не засорен.
	Поврежден блок подачи кофе.	Обратитесь в сервисный центр.
Нет кофейной пенки (крема).	Молотый кофе хранился слишком долго и испортился.	Используйте кофейные зерна. Молотый кофе можно хранить не более нескольких часов после помола. Лучше всего молоть зерна непосредственно перед завариванием.
	Молотый кофе недостаточно спрессован.	Разровняйте и утрамбуйте молотый кофе в фильтре.
	Использован слишком крупный помол.	Для рожковой кофеварки наилучшим образом подходят средний и мелкий помолы.
	Недостаточное количество молотого кофе в фильтре.	Добавьте молотый кофе в соответствии с используемым фильтром.
Напиток недостаточно горячий.	Кофеварка недостаточно нагрелась перед приготовлением напитка.	Подождите, когда режим предварительного нагрева завершится, и только потом начинайте приготовление напитка.
	Если вы готовите кофейный напиток с молоком, температура используемого молока слишком низкая.	Внимательно выполняйте рекомендации из раздела **«ИСПОЛЬЗОВАНИЕ»**, пункта *«Функция подачи пара»*.
	Внутренние части изделия засорены известковыми отложениями.	Выполните рекомендации из раздела **«ОБСЛУЖИВАНИЕ»**, пункта *«Декальцинация»*.

Не подается пар.	Засорился блок подачи пара.	Очищайте блок подачи пара каждый раз после приготовления молочного напитка.
Недостаточное количество молочной пенки в готовом напитке.	Засорился блок подачи пара.	Очищайте блок подачи пара каждый раз после приготовления молочного напитка.
	Используемое молоко несвежее.	Используйте свежее молоко.
Изделие издает необычные звуки.	Пустой резервуар для воды.	Наполните резервуар водой.
	Резервуар для воды установлен неправильно.	Установите резервуар для воды правиль-но.
Кофеварка не включается.	Засорился поддон для сбора капель.	Снимите поддон, опустошите его, промойте теплой водой, насухо вытрите его тканью.
	Изделие не подключено к сети.	Перед использованием подключите изделие к сети.

ВАЖНО!
Если проблему с кофеваркой не получилось решить по описанным рекомендациям, обратитесь к квалифицированному специалисту.

СИГНАЛ	ПРИЧИНА	РЕШЕНИЕ
Подсветка кнопки горит непрерывно, подсветка кнопок и мигает.	Недостаточное количество воды в резервуаре.	Заполните резервуар для воды.
Подсветка кнопок , и мигает.	Регулятор подачи пара в неправильном положении.	Установите регулятор подачи пара в правильное положение.
Подсветка кнопок и горит непрерывно. Если кофеварка остывает после перегрева, то будет мигать подсветка кнопки . Если кофеварка перегрета, подсветка кнопок и будет мигать.	Кофеварка перегрета.	Выполняйте рекомендации в разделе **«ПЕРЕГРЕВ МОЛОЧНОЙ СИСТЕМЫ»**.

ДАТА ИЗГОТОВЛЕНИЯ И ИНФОРМАЦИЯ О ПРОИЗВОДИТЕЛЕ

Дата изготовления зашифрована в виде цифр серийного номера, расположенного на корпусе изделия.

Пример: SN0000YU0001

- Год производства
- Месяц производства
- Остальные цифры являются номером изделия

Производитель сохраняет за собой право на внесение изменений в технические характеристики, комплектацию и конструкцию данной модели для улучшения эксплуатационных свойств без предварительного уведомления.

Вопросы по качеству направлять: ООО «Офис-импэкс» (импортер и дистрибьютор), 394026, Россия, г. Воронеж, ул. 45 Стрелковой Дивизии, 261а. Предназначена для приготовления кофе. Особых условий хранения и транспортировки не требует. Безопасна при использовании по назначению. Срок службы 5 лет. Гарантийный срок 12 месяцев. Изготовитель: ТСАНН КУЕН (ЖАНГЖОУ) ИНТЕРПРАЙС КО., ЛТД., ТСАНН КУЕН ИНДАСТРИАЛ ПАРК, ТАЙВАНИС ИНВЕСТМЕНТ ЗОУН, ЖАНГЖОУ ФУЯН, КИТАЙ (TSANN KUEN (ZHANGZHOU) ENTERPRISE CO., LTD., TSANN KUEN INDUSTRIAL PARK, TAIWANESE INVESTMENT ZONE, ZHANGZHOU FUJIAN CHINA).

Не выбрасывайте электроприбор вместе с бытовыми отходами. Позаботьтесь об окружающей среде! Неисправный прибор необходимо сдать в специализированный пункт утилизации. Адреса пунктов приема бытовых электроприборов вы можете получить в муниципальных службах вашего города.

САҚТЫҚ ШАРАЛАРЫ

Осы нұсқаулықтағы нұсқауларды орындамау кофеқайнатқыштың жарақаттануына немесе зақымдалуына әкелуі мүмкін. Өнімнің зақымдану және зақымдану қаупін азайту үшін пайдаланушы орнату және пайдалану алдында нұсқаулықты толығымен оқып шығуы керек.

НАЗАР АУДАРЫҢЫЗ!
Өнім кофе дайындауға арналған. Кофеқайнатқышты тағайындалғаннан басқа мақсаттар үшін пайдаланбаңыз. Өнімді бірінші рет қоспас бұрын, осы Пайдаланушы нұсқаулығын мұқият оқып шығыңыз және оны өнімнің бүкіл қызмет ету мерзімінде сақтаңыз.

• Бұл өнім тек тұрмыстық пайдалануға арналған. Ол Өнеркәсіптік қолдануға арналмаған.
• Өнімді дұрыс пайдаланбау оның бұзылуына және пайдаланушыға және айналасындағыларға зиян тигізуі мүмкін.
• Өнімді үйден тыс жерде пайдаланбаңыз.
• Желідегі кернеу техникалық сипаттамалар кестесінде көрсетілген кофеқайнатқыштың жұмыс кернеуіне сәйкес келетініне көз жеткізіңіз.
• Өнімді тек Жерге тұйықталған желіге қосуға болады. Сіздің қауіпсіздігіңізді қамтамасыз ету үшін жерге қосу белгіленген электр стандарттарына сәйкес келуі керек. Стандартты емес қуат көздерін немесе қосылым құрылғыларын пайдаланбаңыз.
• Жұмыс кезінде кофеқайнатқышты жаппаңыз.
• Өнімді қоспас бұрын оны әр уақытта тексеріңіз. Егер корпус пен желілік сым зақымдалса, ешқандай жағдайда өнімді розеткаға қоспаңыз. Зақымдалған өнім электр тогының соғуына және күйіп қалуына әкелуі мүмкін.
• Өнім мен желілік сым жоғары температураға, тікелей күн сәулесіне және ылғалға ұшырамайтындай етіп сақталуы керек.
• Қолданғаннан кейін, қуат сымын ешқашан өнімнің айналасына орамаңыз, уақыт өте келе ол сынуы мүмкін. Сымның үстелдің шетіне ілінуіне жол бермеңіз.
• Электр тогының соғуын болдырмау үшін өнімді, қуат сымын немесе шанышқыны суға немесе басқа сұйықтықтарға батырмаңыз. Оны ыдыс жуғыш машинаға салмаңыз.
• .Егер өнім суға түссе, оны дереу желіден ажыратыңыз. Бұл жағдайда қолыңызды суға түсірмеңіз. Қайта қолданар алдында өнімді білікті маман тексеруі керек.
• Қосылған өнімді дымқыл қолмен ұстамаңыз.
• Қуат сымын ұстап, өнімді көтермеңіз. Кофеқайнатқышты желіден ажыратқан кезде қуат сымын тартпаңыз, штепсельді ұстаңыз.
• Жұмыс істеп тұрған өнімді бақылаусыз қалдырмаңыз! Егер сіз кофеқайнатқышты енді пайдаланбайтын болсаңыз, оны әрқашан розеткадан ажыратыңыз.
• Егер зақымданудың көрінетін белгілері болса, өнімді құлағаннан кейін қолдануға болмайды. Қолданар алдында оны білікті маман тексеруі керек.
• Жұмыс барысында Өнімді жылжытпаңыз.
• Жұмыс кезінде өнімнің корпусы қатты қызуы мүмкін. Ыстық беттерді қолыңызбен ұстамаңыз.
• Саусақтарыңызды кофе беру блогының астына қоймаңыз.
• Егер өнімнің корпусынан су ағып кетсе, оны қолдануға болмайды.
• Жинақта жоқ аксессуарларды пайдаланбаңыз.
• Аспап физикалық, сенсорлық немесе ақыл-ой қабілеттері төмен адамдар (балаларды қоса алғанда) немесе өмірлік тәжірибесі немесе білімі болмаған кезде, егер олар бақылауда болмаса немесе олардың қауіпсіздігіне жауапты адамның аспапты пайдалануы туралы нұсқау берілмесе, пайдалануға арналмаған. Құралмен ойын ойнауға жол бермеу үшін балалар бақылауда болуы керек.
• Өнім мен аксессуарларды балалардың қолы жетпейтін жерде сақтаңыз.

ЖАЛПЫ ПАЙДАЛАНУ ЕРЕЖЕЛЕРІ

• Тазалаудан басқа кез келген техникалық қызмет көрсетуді білікті маман орындауы керек.
• Өнімді үстелдің қабырғасы мен шетінен кемінде 10 см қашықтықта тұрақты көлденең бетке орнатыңыз. Ешқашан жанғыш беттерге немесе жабдыққа қоймаңыз.
• Өнімді раковина мен краннан 60 см қашықтықта құрғақ бетке қойыңыз.

• Бұйымды және оның жеке бөліктерін ыдыс жуғыш машинаға салуға болмайды. Олар ыдыс жуғыш машинада жууға арналмаған және зақымдалуы мүмкін.
• Бос су ыдысы бар немесе резервуарсыз кофе машинасын қоспаңыз. Бұл құрылғыға зақым келтіруі мүмкін. Тек суық суды қолданыңыз. Ешбір жағдайда жылы немесе ыстық суды пайдаланбаңыз, себебі бұл құрылғының функционалдығы мен жұмысына әсер етуі мүмкін.
• Су ыдысын MAX мәнінен жоғары және MIN мәнінен төмен толтырмаңыз.
• Егер сүт ыдысы құрылғыға қосылмаған болса немесе сүт ыдысы бос болса, латте, капучино немесе сүт көбігін дайындауды қоспаңыз.
• Сүт жүйесін күнделікті тазалаңыз.
• Күшті жуғыш заттарды немесе еріткіштерді қолданбаңыз. Өнімді тазарту үшін суланған шүберек пен жұмсақ жуғыш затты қолданыңыз.
• Машинамен осы Нұсқаулықта сипатталмаған әрекеттерді жасамаңыз.
• Сервистік қызмет көрсетуді білікті мамандар жүргізуі тиіс.

ТЕХНИКАЛЫҚ СИПАТТАМАЛАРЫ

Электрмен Жабдықтау..... 220-240 В / 50-60 Гц
Қуаты..... 1250 Вт
Қысым..... 20 бар
Су ыдысының көлемі..... 1,5 л
Сүт ыдысының көлемі..... 0,5 л
Электр тогының соғуынан қорғау класы I
Сусындар саны..... 2

ЖИНАҚТАУ

1. Кофеқайнатқыш
2. Өлшеуіш қасық-температура
3. Бір шыныаяқ сүзгісі
4. Екі шыныаяқ сүзгісі
5. Тазалау инесі
6. Пайдаланушы нұсқаулығы

ӨНІМ СХЕМАСЫ

1. Қақпағы бар алынбалы су ыдысы
2. Бу беру реттегіші
3. Сүт контейнері
4. Тамшы науасы
5. Сүзгісі бар мүйіз
6. Басқару тақтасы
7. Шыныаяқтарды жылытуға арналған платформа

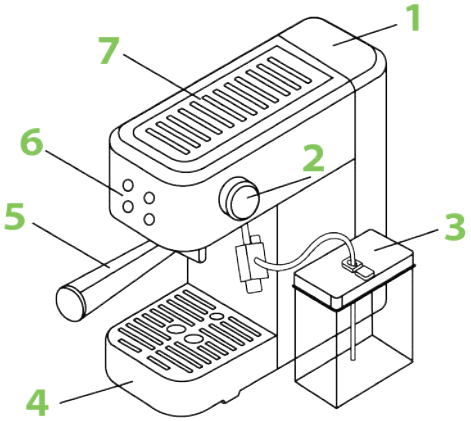

БАСҚАРУ ТАҚТАСЫ

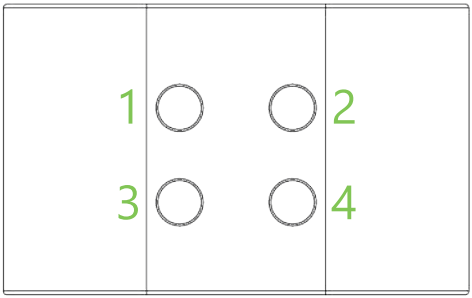

ОПИСАНИЕ КНОПОК

1. «Қосу/өшіру» түймесі
2. Бу беру
3. Бір порция эспрессо жасау
4. Эспрессоның екі бөлігін дайындау

БІРІНШІ ҚОЛДАНАР АЛДЫНДА

МАҢЫЗДЫ!
Кофеқайнатқыштың зақымдалмағанына және барлық керек-жарақтардың қосылғанына көз жеткізіңіз.

КОФЕ ДАЙЫНДАУҒА ДАЙЫНДЫҚ

1. Өнімді үстелдің қабырғасы мен шетінен кемінде 10 см қашықтықта тұрақты көлденең бетке орнатыңыз. Өнімді раковина мен краннан 60 см қашықтықта құрғақ бетке қойыңыз.
2. Ешқашан өнімді жанғыш беттерге немесе жабдыққа жақын/үстіне қоймаңыз.
3. Бірінші қолданар алдында ыдыс жуғыш затты пайдаланып жылы сумен шайыңыз және су ыдысын, сүт ыдысын, сүт жүйесінің түтіктерін, конусты, сүзгіні және темпера өлшеуіш қасықты құрғатыңыз. Кофеқайнатқыштың корпусын жұмсақ шүберекпен сүртіңіз.
4. Су ыдысын салқын, таза сумен толтырыңыз. Сіз мұны екі жолмен жасай аласыз: Су ыдысын алып тастау және алмау. Егер сіз бірінші опцияны қолдануды шешсеңіз, төмендегі суреттерде көрсетілгендей әрекеттерді орындаңыз.

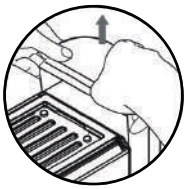

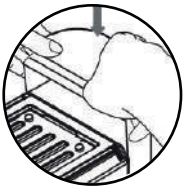

МАҢЫЗДЫ!
- Кофе қайнатпас бұрын кофеқайнатқышқа су ыдысын орнатуды ұмытпаңыз.
- Суды максималды деңгейден жоғары немесе ең төменгі су деңгейінен төмен қоспаңыз.
- Өнімді ешқашан резервуардағы сусыз немесе орнатылған су ыдысынсыз пайдаланбаңыз.

КОФЕҚАЙНАТҚЫШТЫ ПАЙДАЛАНУҒА ДАЙЫНДАУ

1. Өнімді электр розеткасына қосып , түймесін басыңыз, кофеқайнатқыш алдын ала қыздыруды бастайды. Және түймелерін жарықтандыру үздіксіз жанып тұрады, ал және түймелерін жарықтандыру жыпылықтайды.

2. Барлық түймелердің артқы жарығы үздіксіз жанып тұрғанда, алдын ала қыздыру аяқталып, кофеқайнатқыш дайын болады.

ЕСКЕРТУ.
Егер сіз қосылған кофеқайнатқышты 28 минут ішінде пайдаланбасаңыз, барлық түйме шамдары сөнеді, кофеқайнатқыш өшеді.

3. Бір немесе екі рет қызмет ету үшін торлы сүзгіні таңдаңыз. Сүзгіге кофе құймаңыз. Сүзгіні мүйізге орнатыңыз, сонда сүзгідегі Ілмек мүйіздегі ойыққа түседі және бекіту үшін сүзгіні сәл бұраңыз.

4. Су шығатын түтіктің астына сүзгі мүйізін (кофесіз) орнатыңыз және оны төмендегі суреттерде көрсетілгендей кофеқайнатқышқа орнатыңыз.

5. Кофе беру блогының астына тамшы науасының қақпағына сәйкес шыныаяқты орнатыңыз.

6. белгішесін түртіңіз, кофеқайнатқыш сүзгіні, кофеқайнатқышты және ішкі түтіктерді тазалау үшін ыстық су дайындайды.

Сіздің кофеқайнатқыш пайдалануға дайын.

ПАЙДАЛАНУ

НАЗАР АУДАРЫҢЫЗ!
Ыстық сусындар мен бумен жұмыс жасағанда абай болыңыз, бұл күйікке әкелуі мүмкін.

КОФЕ ДАЙЫНДАУ

1. Бір немесе екі рет қызмет ету үшін торлы сүзгіні таңдаңыз. Сүзгіні мүйізге орнатыңыз, сонда сүзгідегі Ілмек мүйіздегі ойыққа түседі және бекіту үшін сүзгіні сәл бұраңыз.
2. Темпера өлшеуіш қасықты (жиынтықта) пайдаланып, бір немесе екі қасық ұнтақталған кофе құйыңыз. Температураны пайдаланып, ұнтақталған кофені тегістеңіз, оны конустың шеттерін түртіңіз, сүзгінің шеттеріндегі артық ұнтақталған кофені алып тастаңыз. Кофе таблеткасы тегіс және жақсы сығылған болуы керек.

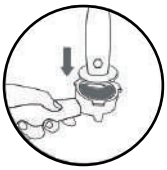

ЕСКЕРТУ.
Жаңа ұнтақталған кофені қолданыңыз. Кофе дәндерін сатып алуды және сусынды дайындамас бұрын оларды өзіңіз ұнтақтауды ұсынамыз. Жаңа ұнтақталған кофенің дәмі мен хош иісі бар.

3. Су шығатын құбырдың астына сүзгі мүйізін орнатыңыз және оны бекітіңіз.
4. Шыныаяқты кофе беру блогының астына тамшы науасының қақпағына қойыңыз.
5. Түймені басыңыз немесе , вкус сіздің талғамыңызға қарай. Таңдалған сусынның шамы жанып, жыпылықтай бастайды, содан кейін кофе дайындауды бастайды. Өнім автоматты түрде пісіруді аяқтайды.

ЕСКЕРТУ.
Эспрессоның бір порциясы 30-45 мл сусынға тең, Қос порция 60-90 мл сусынға тең. Сусынның көлеміне бірнеше факторлар әсер етеді: кофе таблеткасын температуралау, кофені ұнтақтау, судың сапасы.

БУ БЕРУ ФУНКЦИЯСЫ

1. Түймесін басыңыз. Түймешік шамы жыпылықтай бастайды, және шамдары сөнеді, ал түймесі үздіксіз жанады.

2. Алдын ала қыздыру тоқтатылғаннан кейін және түймелерінің индикаторлары үздіксіз жанып тұрады. Бу беру реттегішін бу белгіленгенше оңға бұраңыз , сүт көбігін дайындау басталады.
3. Сүт көбігін дайындағаннан кейін бу беру реттегішін бастапқы қалпына келтіріңіз.

НАЗАР АУДАРЫҢЫЗ!
Шашырау мен күйіп қалмас үшін шыныаяқты сүт беру блогының астына алдын ала қойыңыз.

МАҢЫЗДЫ!
Контейнердегі сүт мөлшерін бақылаңыз. Егер сүт мөлшері жеткіліксіз болса, сүт көбігін дайындауды бастамаңыз.

ЫСТЫҚ СУ ДАЙЫНДАУ

1. Бу беру реттегішін .ыстық су белгісіне дейін оңға бұраңыз. , Және түймелерінің индикаторлары үздіксіз жанып тұрады, ал индикаторы сөнеді.
2. Алдын ала қыздыру аяқталғаннан кейін капучинатор түтігінен ыстық су ағып кетеді. Ыстық сумен жабдықтауды аяқтау үшін бу реттегішін о позициясына солға бұраңыз.

СУСЫН КӨЛЕМІН РЕТТЕУ

Кофеқайнатқыш кофе көлемін реттеу функциясымен жабдықталған, ол пайдаланушыға кофенің мөлшерін шыныаяқтың қажетті сыйымдылығына сәйкес реттеуге мүмкіндік береді.

1. Алдын ала қыздырғаннан кейін түймесін 5 секунд басып тұрыңыз (этом және түймелерінің артқы жарығы үздіксіз жанып тұрады, ал және түймелерінің артқы жарығы сөнеді).
2. Сусын дайындау процесі басталады. Кофенің қажетті көлемін алғаннан кейін, пісіруді аяқтау үшін түймесін басыңыз.
3. Кофеқайнатқыш Сіздің таңдауыңызды сақтайды және келесі жолы сіз берген сусын көлемін дайындайды.

ЕСКЕРТУ.
Эспрессоның бір бөлігін дайындаған кезде сіз 30-45 мл көлемді таңдай аласыз.

ЕСКЕРТУ.
Сондай-ақ, бірдей нұсқауларды орындау арқылы, бірақ түймені қысу арқылы қос порция көлемін реттеуге болады. Эспрессоның екі бөлігін дайындаған кезде сіз 60-90 мл көлемді таңдай аласыз.

ЗАУЫТТЫҚ ПАРАМЕТРЛЕРГЕ ОРАЛУ

1. Алдын ала қыздыру аяқталғаннан кейін, осы түймелердің шамдары жыпылықтағанға дейін және түймелерін бір уақытта басып тұрыңыз.
2. Кофеқайнатқыш зауыттық параметрлерге оралды.

ҚЫЗЫП СҮТ ЖҮЙЕСІ

Егер түймесінің көрсеткіші үздіксіз жанып тұрса, келесі сусынды жасамас бұрын сүт жүйесін салқындатыңыз.
1. Сүт көбіктендіргішті алыңыз. Контейнерді бу беру түтігінің астына қойыңыз.
2. Сүт пен ыстық судың қалдықтарын кетіру үшін пара түймесін басыңыз, содан кейін бу реттегішін / күйіне бұраңыз.
3. Температураның төмендеуін күтіңіз, бұл жағдайда ыстық су біркелкі ағып кетеді.
4. Кофеқайнатқыш күту режиміне оралады.
5. Кофеқайнатқыш салқындағанша күтіңіз, бұл жағдайда түймелерінің артқы жарығы үздіксіз жанып тұрады.

ЕСКЕРТУ.
Салқындату процесі бірнеше минутқа созылуы мүмкін.

КЕҢЕСТЕР

1. Сусынды дайындамас бұрын, шыныаяқты ыстық сумен шайыңыз, сонда ол жылынып, кофенің дәмін жақсы сақтайды.
2. Сүт көбігі/сүт көбігі бар кофе сусындарын дайындаған кезде, сүт контейнерінің дұрыс орнатылғанына көз жеткізіңіз.
3. Сүт көбігін жасау үшін салқындатылған сүтті 4-8°С диапазонында қолдану ұсынылады. Ол тұтас, пастерленген, майлылығы 3,5% және қайнатылмаған болуы керек.
4. Су ыдысын немесе сүт ыдысын MAX белгісінен жоғары толтырмаңыз.
5. Сүт контейнеріндегі пайдаланылмаған сүтті жаңа күйде ұстау үшін тоңазытқышта сақтауға болады.
6. Сүт жүйесінің қалыпты жұмысы мен тазалығын сақтау үшін оны әр қолданғаннан кейін жууды ұмытпаңыз. Сондай-ақ, контейнердегі сүттің балғындығын қадағалаңыз.
7. Сусындарды дайындау кезінде өнімнен кетпеуге кеңес береміз, осылайша кез келген уақытта сусынның көлемін тексеріп, пісіруді тоқтатуға болады.
8. Егер өнім пайдаланылмаса, қуатты өшіріп, штепсельді розеткадан алыңыз.

ҚАЛАЙ ТАҢДАУҒА БОЛАДЫ КОФЕНІ

Кофе дәндерін қолданыңыз. Ұнтақталған кофені ұнтақталғаннан кейін бірнеше сағаттан артық сақтауға болады. Оны қайнатпас бұрын бірден дайындаған дұрыс.

Кофе дәндерін таңдау-бұл бірнеше негізгі аспектілерді түсінуді қажет ететін нағыз өнер. Міне, дұрыс таңдау жасауға көмектесетін егжей-тегжейлі нұсқаулық:

1. Кофенің шығу тегі

Кофе екі негізгі түрде келеді:

- Arabica-жұмсақ, бай дәмімен және кофеиннің аздығымен танымал.
- Robusta-күшті және ащы, құрамында кофеин көп.

Өсіру орны дәмге де әсер етеді:

- Латын Америкасы: тәтті және жемісті ноталар.
- Африка: айқын қышқылдық.
- Азия: ащы және жер реңктері.

2. Қуыру дәрежесі

Қуыру дәмге айтарлықтай әсер етеді:

- Жеңіл қуыру: кофенің өзіндік сипаттамаларына баса назар аударады, қышқылдық пен балғындық береді.
- Орташа қуыру: карамель ноталарымен теңдестірілген дәм береді.
- Қараңғы қуыру: бай және ащы, айқын қуырылған ноталар береді.

3. Балғындық

Балғындық-маңызды критерийлердің бірі:

- Қаптамада қуыру күні көрсетілген өнімді іздеңіз.
- Дәндер неғұрлым жаңа болса, сусынның дәмі соғұрлым бай және жарқын болады.

4. Дұрыс сақтау

Кофенің сапасын сақтау үшін:

- Тығыз жабық контейнерде сақтаңыз.
- Салқын, қараңғы жерде.
- Ауамен, ылғалмен, жылумен және жарықпен жанасудан аулақ болыңыз.

5. Ұнтақтау

Ең жақсы дәм үшін:

Кароб кофеқайнатқышы үшін орташа және жұқа ұнтақтау жақсы жұмыс істейді.

Сондықтан:

- Орташа ұнтақтау жақсы экстракцияны қамтамасыз етеді және кофе таблеткасын холдерде біркелкі басуға мүмкіндік береді.
- Жіңішке ұнтақтау да қолайлы, өйткені ол хош иіс пен дәмді барынша арттыруға мүмкіндік береді, бірақ престеу мәселелерін болдырмау үшін бөлшектердің біркелкілігін бақылау маңызды.

6. Қоспалармен тәжірибе жасаңыз

Бір түрмен шектелмеңіз:

- Әр түрлі сорттар мен қуыруды қолданып көріңіз.
- Өзіңіздің ерекше қоспаларыңызды жасаңыз.

ҚЫЗМЕТ КӨРСЕТУ

Тамаша шыныаяқ кофе алу үшін күнделікті техникалық қызмет көрсетуге басымдық беру маңызды.

ТАЗАЛАУ

1. Өнімді немесе оның бір бөлігін ешқашан суға батырмаңыз.
2. Тазалау үшін күшті тазартқыштар мен еріткіштерді қолданбаңыз.
3. Өткір заттарды, щеткаларды немесе абразивті материалдарды пайдаланбаңыз.
4. Өнімді ыдыс жуғыш машинаға салмаңыз.

НАЗАР АУДАРЫҢЫЗ!
Кофеқайнатқышты тазаламас бұрын, қуатты өшіріп, штепсельді розеткадан алыңыз да, өнім салқындағанша күтіңіз.

• Әр қолданғаннан кейін сүт жүйесін тазалауды ұмытпаңыз, ол үшін сүт беру блогын сүртіп, сүт ыдысын жуып, кептіру керек. Егер сізге сүт беру қондырғысының ішін тазалау қажет болса, ыстық су дайындауды бастаңыз.
• Әр дайындықтан кейін кофе ұнтағын тастауды ұмытпаңыз. Сүзгілерді шайыңыз және құрғатыңыз. Егер сүзгі тесіктері бітеліп қалса, жинақта берілген тазалау инесін пайдаланыңыз.
• Егер кофеқайнатқыш 1-2 күн бойы пайдаланылмаса, резервуардағы суды төгуді ұмытпаңыз. Осыдан кейін резервуарды және оның қақпағын шайыңыз.
• Кофеқайнатқыштың корпусын дымқыл шүберекпен үнемі сүртіңіз.
• Кофе беретін шүмекті дымқыл шүберекпен сүртуді ұмытпаңыз.

ДЕКАЛЬЦИНАЦИЯ

Қақтан тазарту қажеттілігінің белгілері:
• Сусынды дайындаған кезде кофеқайнатқыш қатты шу шығара бастады.
• Дайын сусынның температурасы төмендеді.
• Бу қысымы төмендеді.
• Сусын ағыны әлсіреді.
• Дайын сусынның дәмі мен иісі жағымсыз.

ЕСКЕРТУ.
Тұрақты декальцинация-бұл кофеқайнатқыштың ұзақ және үздіксіз жұмыс істеуінің кепілі, сонымен қатар сіз күн сайын дәмді және сапалы кофеден ләззат алуыңызға кепілдік.

1. Су ыдысын максималды деңгейге дейін толтырыңыз, онда кофеқайнатқышты қақтан тазартқышты ерітіңіз.
2. Және түймелерін бір уақытта басып тұрыңыз, осылайша сіз қақтан тазарту режимін қосасыз. Түймесінің артқы жарығы сөнуі керек , ал және түймелерінің артқы жарығы кезекпен жыпылықтайды.
3. Осы түймелердің кез келгенін басыңыз, осылайша сіз декальцинацияның бірінші кезеңін бастайсыз.
4. Резервуардағы су таусылғанда, кофеқайнатқыш автоматты түрде өшеді.
5. Резервуарды қайтадан максималды деңгейге дейін сумен толтырыңыз. Тазалаудың екінші кезеңін бастау үшін , және түймелерінің кез келгенін басыңыз. Осы кезде кофеқайнатқыш тазартқыштың қалдықтарынан ішкі бөліктерді жуады.
6. Резервуардағы су таусылғаннан кейін кофеқайнатқыш автоматты түрде өшеді. Кофеқайнатқыш дайын.

ДИАГНОСТИКА ЖӘНЕ АҚАУЛЫҚТАРДЫ ЖОЮ

МӘСЕЛЕ	СЕБЕБІ	ШЕШІМ
Түймелер басылған кезде және кофеқайнатқыш кофе жасамайды.	Кофеқайнатқыш сусын дайындамас бұрын жеткілікті қызбаған.	Алдын ала қыздыру режимі аяқталғанша күтіңіз, содан кейін ғана сусын дайындауды бастаңыз.
Кофе тым тез дайындалады.	Тым үлкен ұнтақтау қолданылады.	Кароб кофеқайнатқышы үшін орташа және жұқа ұнтақтау жақсы жұмыс істейді.

Дайын кофе кофе беру блогы арқылы берілмейді, бірақ өнімнің шеттерінен ағып кетеді.	Сүзгі мүйізі дұрыс орнатылмаған немесе жеткіліксіз бекітілген.	Мүйізді алып тастап, оны қайтадан орнатыңыз.
	Ұнтақталған кофе сүзгінің шетінде қалды.	Конусты алыңыз, сүзгінің шеттерінде ұнтақталған кофе жоқ екеніне көз жеткізіңіз. Әйтпесе, сүзгінің шеттерін сүртіңіз, конусты кофеқайнатқышқа орнатыңыз.
	Тамшы науасы толы.	Науаны алыңыз, оны босатыңыз, жылы сумен шайыңыз, шүберекпен құрғатыңыз.
	Тамшы науасы зақымдалған.	Қызмет көрсету орталығына хабарласыңыз.
Кофеқайнатқыш дайын сусын ұсынбайды.	Бос су ыдысы.	Резервуарды сумен толтырыңыз.
	Су ыдысы дұрыс орнатылмаған.	Су ыдысын дұрыс орнатыңыз.
	Сусын таңдалмаған.	**«ПАЙДАЛАНУ»** бөліміндегі ұсыныстарды мұқият орындаңыз.
	Сүзгі тесіктері бітелген.	**«ҚЫЗМЕТ КӨРСЕТУ»** бөлімінен, *«Тазалау»* тармағынан ұсыныстарды орындаңыз.
Дайын сусынның жеткіліксіз мөлшері.	Ұнтақталған кофе жеткіліксіз Сығылған, кофе бөлшектері сүзгіні бітеп тастаған.	Ұнтақталған кофені сүзгіге тегістеп, нығыздап, сүзгінің бітеліп қалмағанына көз жеткізіңіз.
	Кофе беру блогы зақымдалған.	Қызмет көрсету орталығына хабарласыңыз.
Кофе көбігі (Крем) жоқ.	Ұнтақталған кофе тым ұзақ сақталды және нашарлады.	Кофе дәндерін қолданыңыз. Ұнтақталған кофені ұнтақталғаннан кейін бірнеше сағаттан артық сақтауға болады. Оны қайнатпас бұрын бірден бөлектеген дұрыс.
	Ұнтақталған кофе жеткілікті түрде басылмаған.	Ұнтақталған кофені тегістеңіз және сүзгіге салыңыз.
	Тым үлкен ұнтақтау қолданылады.	Кароб кофеқайнатқышы үшін орташа және жұқа ұнтақтау жақсы жұмыс істейді.
	Сүзгідегі ұнтақталған кофенің жеткіліксіз мөлшері.	Пайдаланылған сүзгіге сәйкес ұнтақталған кофені қосыңыз.
Дайын сусынның температурасы жеткіліксіз.	Кофеқайнатқыш сусын дайындамас бұрын жеткілікті қызбаған.	Алдын ала қыздыру режимі аяқталғанша күтіңіз, содан кейін ғана сусын дайындауды бастаңыз.
	Егер сіз кофе сусынын сүтпен жасасаңыз, қолданылатын сүттің температурасы тым төмен.	**«ПАЙДАЛАНУ»** бөлімінен, *«Бу беру функциясы»* тармағынан ұсыныстарды мұқият орындаңыз.
	Өнімнің ішкі бөліктері әк шөгінділерімен бітелген.	**«ҚЫЗМЕТ КӨРСЕТУ»** бөлімінен, *«Декальцинация»* тармағынан ұсыныстарды орындаңыз.

Бу берілмейді.	Бу беру блогы бітеліп қалды.	Сүтті сусын дайындағаннан кейін әр жолы бу беру блогын тазалаңыз.
Дайын сусынға сүт көбігі жеткіліксіз.	Бу беру блогы бітеліп қалды.	Сүтті сусын дайындағаннан кейін әр жолы бу беру блогын тазалаңыз.
	Қолданылған сүт ескірген.	Жаңа сүтті қолданыңыз.
Өнім ерекше дыбыстар шығарады.	Бос су ыдысы.	Резервуарды сумен толтырыңыз.
	Су ыдысы дұрыс орнатылмаған.	Су ыдысын дұрыс орнатыңыз.
Кофеқайнатқыш қосылмайды.	Тамшы науасы бітеліп қалды.	Науаны алыңыз, оны босатыңыз, жылы сумен шайыңыз, шүберекпен құрғатыңыз.
	Өнім желіге қосылмаған.	Қолданар алдында өнімді желіге қосыңыз.

МАҢЫЗДЫ!
Егер кофеқайнатқыштың проблемасы сипатталған ұсыныстарға сәйкес шешілмесе, білікті маманға хабарласыңыз.

СИГНАЛ	СЕБЕБІ	ШЕШІМ
Түймесінің артқы жарығы үздіксіз жанып тұрады, және түймелерінің артқы жарығы жыпылықтайды.	Резервуардағы судың жеткіліксіз мөлшері.	Су ыдысын толтырыңыз.
, және Және МиГ түймелерін жарықтандыру жыпылықтайды.	Буды дұрыс емес күйде беру реттегіші.	Бу беру реттегішін дұрыс күйге қойыңыз.
Және түймелерін жарықтандыру үздіксіз жанып тұрады. Егер кофеқайнатқыш қызып кеткеннен кейін салқындаса, түймесінің артқы жарығы жыпылықтайды. Егер кофеқайнатқыш қызып кетсе, және түймелерінің артқы жарығы жыпылықтайды.	Кофеқайнатқыш қызып кетті.	**«ҚЫЗЫП СҮТ ЖҮЙЕСІ»** тармағында ұсыныстарды орындаңыз.

ШЫҒАРЫЛҒАН КҮНІ ЖӘНЕ ӨНДІРУШІ ТУРАЛЫ АҚПАРАТ

Өндіріс күні өнімнің корпусында орналасқан сериялық нөмір сандары түрінде шифрланған.

Мысал: SN0000YU0001

- Өндірілген жылы
- Өндірілген айы
- Қалған сандар өнімнің нөмірі болып табылады.

Өндіруші алдын-ала ескертусіз пайдалану қасиеттерін жақсарту үшін осы модельдің техникалық сипаттамаларына, жиынтығына және дизайнына өзгерістер енгізу құқығын сақтайды.

Сақтау мен тасымалдаудың ерекше шарттары қажет емес. Мақсатына сай қолданған кезде қауіпсіз. Қызмет мерзімі 5 жыл. Кепілдік мерзімі-12 ай. Өндіруші: TSANN KUEN (ЖАНГЖОУ) ИНТЕРПРАЙС КО., ЛТД., TSANN KUEN ИНДАСТРИАЛ ПАРК, ТАЙВАНИС ИНВЕСТМЕНТ ЗОУН, ЖАНГЖОУ ФУЯН, ҚЫТАЙ (TSANN KUEN (ZHANGZHOU) ENTERPRISE CO., LTD., TSANN KUEN INDUSTRIAL PARK, TAIWANESE INVESTMENT ZONE, ZHANGZHOU FUJIAN CHINA).

Тұрмыстық қалдықтармен бірге электр құрылғысын тастамаңыз. Қоршаған ортаға қамқорлық жасаңыз! Ақаулы аспапты мамандандырылған кәдеге жарату пунктіне тапсыру қажет. Тұрмыстық электр құрылғыларын қабылдау орындарының мекен-жайларын сіз өзіңіздің қаланыздың муниципалдық қызметтерінен ала аласыз.

BRASSON®

RU/BY. Благодарим Вас за приобретение продукции торговой марки BRASSON®. Настоящая гарантия действует в течение 12 месяцев с даты приобретения изделия и подразумевает гарантийное обслуживание изделия при обнаружении дефектов, связанных с заводским или производственным браком. В этом случае потребитель имеет право на бесплатный ремонт изделия.

Настоящая гарантия действительна при соблюдении следующих условий:

1. Изделие должно использоваться в точном соответствии с инструкцией по эксплуатации и с соблюдением правил и требований безопасности.
2. Обязанности изготовителя по настоящей гарантии исполняются продавцами и/или официальными обслуживающими (сервис) центрами.
3. Транспортные расходы не входят в гарантийные обязательства, за исключением предусмотренных законодательством РФ.
4. Настоящая гарантия не распространяется на дефекты изделия, возникшие в результате:

4.1 химического, механического или иного воздействия, попадания посторонних предметов, жидкостей, насекомых внутрь изделия;

4.2 неправильной эксплуатации, включая использование изделия не по прямому назначению, установку и эксплуатацию изделия с нарушением правил и требований безопасности;

4.3 повреждения или выхода изделия из строя в связи с нарушением правил и условий установки, подключения, адаптации под местные тех. условия покупателя, хранения и транспортировки, воздействия влаги, высоких и низких температур, а также в результате некачественного сетевого питания;

4.4 износа ламп, батарей, защитных экранов и иных деталей с ограниченным сроком использования;

4.5 ремонта (наладки) изделия, если он произведен любыми иными лицами, кроме обслуживающих центров;

4.6 изменения конструкции изделия и/или частей изделия, а также изменения ПО (программного обеспечения), кроме случаев, указанных в инструкции по эксплуатации;

4.7 повреждения защитных знаков и/или серийных номеров.

5. Гарантия действительна при правильно заполненном гарантийном талоне с указанием серийного номера, даты продажи, наличии печати продавца, кассового чека или документа, подтверждающего покупку; в противном случае гарантийный срок исчисляется с даты производства, определяемой поставщиком по серийному номеру.

KZ. Сізге, BRASSON® сауда маркасының бұйымын алғаныңызға алғыс білдіреміз. Осы кепілдік, бұйымды сатып алған күннен бастап 12 ай бойы іске жарамды және зауыттық және өндірістік ақауларға байланысты кемшіліктер табылса кепілдік жасайды. Бұл жағдайда, сатып алушы бұйымды тегін жөндетуге құқылы.

Осы кепілдік, келесі шарттарды ұстанса іске жарамды:

1. Бұйым, қауіпсіздік талаптары мен ережелерін ұстану және пайдалану нұсқауларына нақты сәйкестікте пайдаланылуы керек.
2. Осы кепілдік бойынша өндірушінің міндеттері сатушылар және/немесе ресми қызмет көрсету орталықтарымен (сервис) орындалады.
3. Транспорттық шығындар, РФ заңнамасымен қарастырылғандарды қоспағанда кепілдік міндеттерге жатпайды.
4. Осы кепілдік, төмендегілердің нәтижесінде пайда болған бұйым кемшіліктеріне дарымайды:

4.1 Бұйым ішіне химиялық, механикалық немесе басқа әсерлер, бөтен заттардың, сұйықтықтар, жәндіктердің түсуі.

4.2 Бұйымды, қауіпсіздік талаптары мен ережелерінің бұзылған күйінде пайдалану және орнату, бұрыс бағытт пайдалануды қоса қате пайдалану.

4.3 Қосу, орнату шарттары мен ережелерінің бұзылуына байланысты істен шығуы немесе бұзылуы, сатып алушының жергілікті тех.жағдайларына бейімделуі, сақтау және орын ауыстыруы, ылғал әсері, жоғары және төмен температуралар, сонымен қатар, сапасыз желілік қуат көзі нәтижесінде.

4.4 Шамдар, батареялар, қорғаныш экрандары және аз уақыт қолданылған басқа бөлшектерінің тозуы.

4.5 Егер, қызмет көрсетуші орталықтардан басқа, өкілдермен жасалса бұйымның жөндеуі (жамау).

4.6 Бұйымның құралуын және/немесе бұйым бөліктерін өзгерту, сонымен қатар пайдалану нұсқауларында көрсетілген жағдайлардан басқа БҚ өзгерістері (бағдарламалық қамтылуы).

4.7 Қорғаныш белгілерінің және/немесе сериялық нөмірлерінің өшірілуі.

5. Кепілдік, кепілдік талонының сериялық нөмірі, сату күні, сатушы мөрі басылып дұрыс толтырылған, кассалық түбіртек немесе сатып алғандығын растайтын құжат болған жағдайда жарамды; кері жағдайда, кепілдік мерзім жеткізуші сериялық нөмірден анықтайтын өндіріс күнінен есептеледі.

BRASSON®

ОТРЫВНОЙ ТАЛОН

ҮЗБЕ ТАЛОН / COUPON

Заполняется в гарантийной мастерской
Жинақтауына және сыртқы пішініне шағым жоқ

Изделие / Бұйым

Модель / Модель

Дата продажи / Сату күні

Дата поступления в ремонт / Жөндеуге түскен күні

Дата окончания ремонта / Жөндеудің аяқталу күні

Неисправности / Ақаулар

.....
.....
.....
.....
.....
.....
.....
.....
.....
.....

Замененные детали / Ауыстырылған бөлшектер

.....
.....
.....
.....
.....
.....
.....
.....
.....
.....

Печать сервис-центра
Сервис-орталық мөрі
Service center stamp