BRASSON®

РУКОВОДСТВО ПОЛЬЗОВАТЕЛЯ

КОФЕВАРКА CM-1830

СОДЕРЖАНИЕ

RU/BY

Уважаемый покупатель! Благодарим Вас за выбор продукции BRASSON®! Сохраните данное руководство для обращения к нему в дальнейшем. Перед началом эксплуатации внимательно прочитайте руководство, в котором содержится информация по правильному использованию изделия.

Меры предосторожности 3
Общие правила эксплуатации 4
Технические характеристики 4
Комлектация 4
Схема изделия 4
Панель управления 5
Перед первым использованием 5
Подготовка кофеварки к использованию 6
Использование 6
Настройка объёма напитка 8
Кофейные напитки на основе эспрессо 9
Как выбрать кофе 10
Обслуживание 11
Диагностика и устранение неисправностей 12
Дата изготовления и информация о производителе 14
Гарантийный талон 27

МАЗМҰНЫ

KZ

Құрметті сатып алушы! BRASSON® өнімдерін таңдағаныңыз үшін алғысымызды білдіреміз! Болашақта оған жүгіну үшін осы нұсқаулықты сақтаңыз. Жұмысты бастамас бұрын, құрылғыны дұрыс пайдалану туралы ақпаратты қамтитын нұсқаулықты мұқият оқып шығыңыз.

Сақтық шаралары 15
Жалпы пайдалану ережелері 15
Техникалық сипаттамалары 16
Жинақтау 16
Өнім схемасы 16
Басқару тақтасы 17
Бірінші қолданар алдында 17
Кофеқайнатқышты пайдалануға дайындау 18
Пайдалану 18
Сусын көлемін реттеу 20
Эспрессо негізіндегі кофе сусындары 21
Кофені қалай таңдауға болады 22
Қызмет көрсету 23
Диагностика және ақаулықтарды жою 24
Шығарылған күні және өндіруші туралы ақпарат 26
Кепілдік талоны 27

МЕРЫ ПРЕДОСТОРОЖНОСТИ

Несоблюдение указаний, содержащихся в данном руководстве, может привести к травмам или к повреждению кофеварки. Для снижения риска травм и повреждений изделия пользователю необходимо полностью прочитать руководство перед установкой и эксплуатацией.

ВНИМАНИЕ!
Изделие предназначено для приготовления кофе. Не используйте кофеварку для других целей кроме назначенной. Перед первым включением изделия внимательно прочитайте данное руководство пользователя и храните его в течение всего срока использования изделия.

- Данное изделие предназначено только для бытового использования. Оно не предназначено для промышленного применения.
- Неправильное обращение с изделием может привести к его поломке и причинить вред пользователю и окружающим.
- Не используйте изделие вне помещения.
- Убедитесь, что напряжение в сети соответствует рабочему напряжению кофеварки, указанному в таблице с техническими характеристиками.
- Изделие может быть включено только в сеть с заземлением. Для обеспечения Вашей безопасности заземление должно соответствовать установленным электротехническим нормам. Не пользуйтесь нестандартными источниками питания или устройствами подключения.
- Не накрывайте кофеварку во время работы.
- Перед каждым включением изделия осматривайте его. При наличии повреждений корпуса и сетевого шнура ни в коем случае не включайте изделие в розетку. Поврежденное изделие может вызвать электрический удар и ожоги.
- Изделие и сетевой шнур должны храниться так, чтобы они не попадали под воздействие высоких температур, прямых солнечных лучей и влаги.
- После использования никогда не обматывайте провод электропитания вокруг изделия, со временем это может привести к его излому. Не позволяйте проводу свисать с края стола.
- Для предотвращения поражения электрическим током не погружайте изделие, шнур питания или вилку в воду или другие жидкости. Не помещайте его в посудомоечную машину.
- В случае попадания изделия в воду немедленно отключите его от сети. При этом ни в коем случае не опускайте в воду руки. Перед повторным использованием изделие должно быть проверено квалифицированным специалистом.
- Не прикасайтесь к подключенному изделию мокрыми руками.
- Не переносите изделие, взявшись за шнур питания. Не тяните за шнур питания при отключении кофеварки из сети, держитесь за штепсельную вилку.
- Не оставляйте работающее изделие без надзора! Если Вы больше не пользуетесь кофеваркой, отключайте ее от сети.
- Не следует использовать изделие после падения, если имеются видимые признаки повреждения. Перед использованием оно должно быть проверено квалифицированным специалистом.
- Не перемещайте изделие в процессе работы.
- Корпус изделия может сильно нагреваться во время работы. Не касайтесь горячих поверхностей руками.
- Не ставьте пальцы под блок подачи кофе.
- Если из корпуса изделия вытекает вода, пользоваться им нельзя.
- Не используйте аксессуары, которые не поставляются в комплекте.
- Прибор не предназначен для использования лицами (включая детей) с пониженными физическими, сенсорными или умственными способностями, или при отсутствии у них жизненного опыта или знаний, если они не находятся под присмотром или не проинструктированы об использовании прибора лицом, ответственным за их безопасность. Дети должны быть под присмотром для недопущения игр с прибором.
- Храните изделие и аксессуары в недоступном для детей месте.

ОБЩИЕ ПРАВИЛА ЭКСПЛУАТАЦИИ

• Любое техническое обслуживание, кроме очистки, должно выполняться квалифицированным специалистом.
• Установите изделие только на устойчивую горизонтальную поверхность на расстоянии не менее 10 см от стены и края стола. Никогда не ставьте на легковоспламеняющиеся поверхности или оборудование.
• Установите изделие на сухую поверхность на расстоянии 60 см от раковины и крана.
• Изделие и его отдельные части не следует помещать в посудомоечную машину. Они не предназначены для мытья в посудомоечной машине и могут быть повреждены.
• Не включайте кофеварку с пустым резервуаром для воды или без резервуара. Это может привести к повреждению устройства. Используйте только холодную воду. Ни в коем случае не используйте теплую или горячую воду, так как это может повлиять на функциональность и производительность прибора.
• Не заполняйте резервуар для воды выше значения MAX и ниже значения MIN.
• Не включайте приготовление латте, капучино или молочной пенки, если контейнер для молока не подсоединен к устройству или контейнер для молока пуст.
• Ежедневно очищайте молочную систему.
• Не используйте сильнодействующие моющие средства или растворители. Для очистки изделия используйте смоченную ткань и мягкое моющее средство.
• Не выполняйте с машиной никаких действий, не описанных в данном руководстве.
• Сервисное обслуживание должны проводить квалифицированные специалисты.

ТЕХНИЧЕСКИЕ ХАРАКТЕРИСТИКИ

Электропитание ..... 220-240 В / 50-60 Гц
Мощность ..... 1250 Вт
Давление ..... 20 бар
Объем резервуара для воды ..... 1,6 л
Объем резервуара для молока..... 0,6 л
Класс защиты от поражения электрическим током I
Количество напитков 3

КОМЛЕКТАЦИЯ

1. Кофеварка
2. Мерная ложка-темпер
3. Фильтр для одной чашки
4. Фильтр для двух чашек
5. Игла для очистки
6. Руководство пользователя

СХЕМА ИЗДЕЛИЯ

1. Платформа для подогрева чашек
2. Панель управления
3. Фильтр
4. Рожок
5. Поддон для сбора капель
6. Крышка резервуара для воды
7. Резервуар для воды
8. Молочная система
9. Кнопка «Вкл/Выкл»
10. Шнур питания с вилкой
11. Контейнер для молока

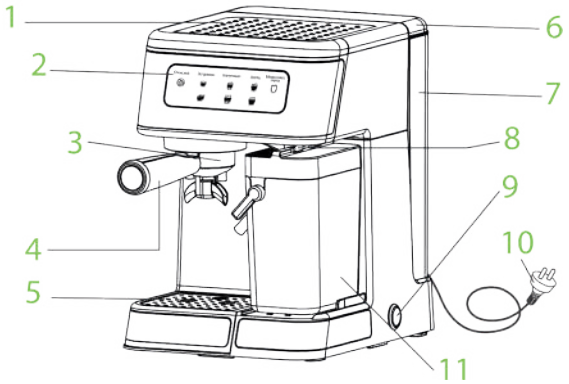

ПАНЕЛЬ УПРАВЛЕНИЯ

ОПИСАНИЕ КНОПОК

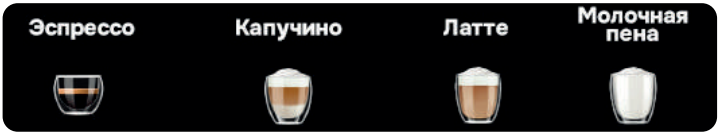

– выбор напитка

- *Эспрессо* – это итальянский кофейный напиток, приготовленный из порции горячего чёрного кофе, полученного путём пропускания горячей воды через молотый кофе под давлением.
- *Капучино* – это кофейный напиток, состоящий из одной порции эспрессо, молока и молочной пены. Капучино имеет яркий вкус и насыщенный аромат кофе.
- *Латте* – это кофейный напиток, в котором одна часть эспрессо и две части нагретого и вспененного молока. Латте менее крепкий, чем капучино, имеет нежный сливочный вкус.
- *Молочная пена* – это взбитое молоко, используется для приготовления различных видов кофе с молоком, например, латте и капучино.

– очистка

- *Очистка* – очистка внутренних частей кофеварки от загрязнений.

ПЕРЕД ПЕРВЫМ ИСПОЛЬЗОВАНИЕМ

ВАЖНО!
Убедитесь, что кофеварка не повреждена, и все аксессуары в комплекте.

УСТАНОВКА КОФЕВАРКИ

1. Установите изделие на устойчивую горизонтальную поверхность на расстоянии не менее 10 см от стены и края стола. Установите изделие на сухую поверхность на расстоянии 60 см от раковины и крана.
2. Никогда не ставьте изделие рядом/на легковоспламеняющиеся поверхности или оборудование.
3. Перед первым использованием промойте теплой водой с использованием средства для мытья посуды и просушите резервуар для воды, контейнер для молока, трубки молочной системы, рожок, фильтр и мерную ложку-темпер. Протрите корпус кофеварки мягкой тканью.
4. Налейте воду в резервуар для воды до отметки MAX и установите его на кофеварку. Закройте его крышкой.
5. Правильно установите поддон для сбора капель и крышку от него.

ВКЛЮЧЕНИЕ УСТРОЙСТВА

1. Вставьте шнур питания в розетку, нажмите на кнопку ⏻ на корпусе устройства.

ПРИМЕЧАНИЕ.
При включении изделия, включится режим предварительного нагрева, а значки напитков на панели управления начнут мигать. Когда панель управления загорится полностью, кофеварка перейдет в режим ожидания.

2. Нажмите на кнопку ⏻, чтобы выключить устройство.

ПРИМЕЧАНИЕ.
Если вы не будете использовать кофеварку, она перейдет в режим энергосбережения через 30 минут. Вы можете нажать на панель управления, чтобы начать использование кофеварки, она продолжит работу после повторного разогрева.

ПОДГОТОВКА КОФЕВАРКИ К ИСПОЛЬЗОВАНИЮ

1. Подключите изделие к электрической розетке, нажмите кнопку ⏻, кофеварка начнет предварительный нагрев. На панели управления замигают значки напитков. Если значки всех напитков горят непрерывно, предварительный нагрев завершен, можно приступать к приготовлению напитков.

2. Выберите сетчатый фильтр для одной или двойной порции. **Не насыпайте в фильтр кофе.** Установите фильтр в рожок, так чтобы выступ на фильтре попал в паз на рожке и немного поверните фильтр для фиксации.

3. Установите рожок с фильтром (без кофе) под выпускной патрубок для воды и установите его на кофеварку, как показано на картинке.

4. Установите подходящую чашку на крышку поддона для сбора капель под блок подачи кофе.

5. Нажмите на значок или , кофеварка приготовит горячую воду для очистки фильтра и внутренних частей кофеварки.

6. Нажмите на значок , чтобы очистить внутренние трубки молочной системы.

Ваша кофеварка готова к использованию.

ИСПОЛЬЗОВАНИЕ

ВНИМАНИЕ!
Соблюдайте осторожность при работе с горячими напитками и паром, это может привести к ожогам.

ПРИМЕЧАНИЕ.
Рекомендуется, чтобы кофейный порошок был свежемолотым, тогда вкус кофе будет более мягким, и образуется большое количество крема.

ПРИГОТОВЛЕНИЕ ЭСПРЕССО

1. С помощью мерной ложки-темпера насыпьте молотый кофе в фильтр для одной или двух порций (одна или две ложки соответственно).
2. Выровняйте поверхность кофе, постукивая по краям фильтра. Обязательно удалите кофе с края фильтра.

Равномерно утрамбуйте молотый кофе ложкой-темпером.

3. Поставьте чашку на крышку поддона для сбора капель под блок подачи кофе.
4. Исходя из ваших предпочтений выберите эспрессо или двойной эспрессо.

Эспрессо: после завершения предварительного нагрева нажмите , подсветка этой кнопки загорится. Через несколько секунд начнется приготовление кофе. Порция кофе равна примерно 30-50 мл. По окончании приготовления кофеварка остановится автоматически.

Двойной эспрессо: после завершения предварительного нагрева нажмите , подсветка этой кнопки загорится. Через несколько секунд начнется приготовление кофе. Порция кофе равна примерно 70-100 мл. По окончании приготовления кофеварка остановится автоматически.

ПРИМЕЧАНИЕ.
Для того, чтобы остановить приготовление кофе раньше, еще раз нажмите на кнопку выбранного напитка.

5. После приготовления кофе снимите рожок с блока подачи кофе, поворачивая его ручку влево. Выбросьте кофейную гущу, промойте фильтр и рожок.

ПРИМЕЧАНИЕ.
Поскольку часть воды впитывается кофейным порошком, количество полученного кофе будет меньше установленного объема чашки.

ПРИМЕЧАНИЕ.
В кофеварке предусмотрена функция предсмачивания кофейной таблетки, поэтому после начала подачи воды в рожок, будет небольшая пауза, затем подача воды возобновится. Эта функция используется, чтобы большая часть углекислого газа вышла до приготовления кофе. Это облегчает доступ к растворимым веществам, а кофейные масла выходят на поверхность. Также в процессе намокания молотый кофе увеличивается в объеме. Предсмачивание помогает стабилизировать процесс заваривания и улучшает качество экстракции. Это положительно влияет на вкус готового напитка.

ПРИГОТОВЛЕНИЕ КОФЕ С МОЛОКОМ

1. Выполните пункты 1-3 из раздела «*Приготовление эспрессо*».
2. Снимите контейнер для молока с кофеварки.
3. Налейте в контейнер для молока необходимое количество свежего молока. Не оставляйте молоко в контейнере на долгое время, так как оно может испортиться.

ПРИМЕЧАНИЕ.
Для достижения наилучших результатов при взбивании молока важно поддерживать оптимальную температуру молока в диапазоне 4-8°C. Оно должно быть цельным, пастеризованным, жирностью 3,5% и некипяченым.

4. Закройте контейнер с молоком крышкой. Убедитесь, что трубка забора молока погружена в молоко.
5. Присоедините контейнер для молока с крышкой в кофеварку.

6. Поставьте чашку на крышку поддона для сбора капель под блоком подачи кофе. Убедитесь, что металлическая трубка подачи молочной пены была в чашке.
7. После завершения предварительного нагрева выберите желаемый напиток. Например, нажмите значок , индикатор значка будет мигать, во время приготовления напитка кофеварка автоматически добавит молочную пену.

ПРИГОТОВЛЕНИЕ МОЛОЧНОЙ ПЕНЫ

1. Выполните пункты 2-5 из раздела *«Приготовление кофе с молоком»*.
2. Нажмите на значок , индикатор значка начнет мигать. Кофеварка автоматически приготовит молочную пену и завершит приготовление.

ВНИМАНИЕ!
Заранее поставьте чашку на крышку поддона для сбора капель и под трубку подачи молочной пены, чтобы избежать разбрызгивания и ожогов.

НАСТРОЙКА ОБЪЕМА НАПИТКА

Кофеварка имеет функцию выбора объема напитка.

ВЫБОР ОБЪЕМА ПРИ ПРИГОТОВЛЕНИИ ЭСПРЕССО

1. После предварительного нагрева кофеварки нажмите на значок или и удерживайте 5 секунд. Кофеварка начнет готовить напиток и перейдет в режим настроек. При этом выбранный значок кофе начнет мигать.
2. Когда в чашке окажется нужный объем кофе, нажмите на значок или еще раз, чтобы завершить настройку. В следующий раз кофеварка приготовит кофе в соответствии с выбранным объемом напитка.

ПРИМЕЧАНИЕ.
Объем напитка может быть установлен от 25 до 90 мл.

ВЫБОР ОБЪЕМА НАПИТКА ПРИ ПРИГОТОВЛЕНИИ КОФЕ С МОЛОКОМ

1. После завершения предварительного нагрева нажмите на значок одной или двух порций латте или капучино и удерживайте 5 секунд. Кофеварка начнет готовить напиток и перейдет в режим настроек. При этом выбранный значок начнет мигать.
2. Когда желаемый объем молочной пены будет в чашке, нажмите ранее выбранный значок, чтобы завершить настройку. В следующий раз кофеварка приготовит кофе в соответствии с выбранным объемом напитка.

ПРИМЕЧАНИЕ.
Объем напитка может быть установлен от 35 до 250 мл. При приготовлении кофе с молоком, кофеварка может регулировать только объем молочной пены.

ПРИМЕЧАНИЕ.
Если вам нужно установить желаемый объем молочной пены, следуйте тем же инструкциям, только вместо выбора латте или капучино, выберите значок .

ВОССТАНОВЛЕНИЕ ЗАВОДСКИХ НАСТРОЕК

Если вам необходимо удалить установленную ранее настройку объема напитка, следуйте следующим рекомендациям:

1. После завершения предварительного нагрева нажмите одновременно кнопки и и удерживайте их в течение 5 секунд, дождитесь звукового сигнала и мигания значка в течение нескольких секунд.
Кофеварка вернулась к заводским настройкам.

СОВЕТЫ

1. Перед приготовлением напитка ополосните чашку горячей водой, чтобы она прогрелась и лучше сохранила аромат кофе.
2. При приготовлении кофейных напитков с молочной пеной/молочной пены/очистке молочной системы, убедитесь, что контейнер для молока надежно закреплен в кофеварке.
3. Для приготовления молочной пены рекомендуется использовать охлажденное молоко в диапазоне 4-8°С. Оно должно быть цельным, пастеризованным, жирностью 3,5% и некипяченым.
4. Не наполняйте резервуар для воды или контейнер для молока выше отметки MAX.
5. Неиспользованное молоко в контейнере для молока можно хранить в холодильнике, чтобы оно оставалось свежим. Перед хранением необходимо нажать кнопку , чтобы очистить молочную систему.
6. Для поддержания нормальной работы и чистоты молочной системы, не забывайте промывать ее после каждого использования. Также следите за свежестью молока в контейнере.
7. Мы рекомендуем вам не отходить от изделия во время приготовления напитков, чтобы в любой момент можно было проверить объем напитка и остановить приготовление.
8. Если изделие не используется, выключите питание и выньте вилку из розетки.

КАК ВЫБРАТЬ КОФЕ

Используйте кофейные зерна. Молотый кофе можно хранить не более нескольких часов после помола. Лучше всего молоть его непосредственно перед завариванием.

Выбор кофейных зерен — это настоящее искусство, которое требует понимания нескольких ключевых аспектов.
Вот подробное руководство, которое поможет вам сделать правильный выбор:

1. Происхождение кофе

Кофе бывает двух основных видов:

- Arabica — известна своим мягким, богатым вкусом и низким содержанием кофеина.
- Robusta — более крепкая и горькая, с высоким содержанием кофеина.

Также место выращивания влияет на вкус:

- Латинская Америка: сладкие и фруктовые нотки.
- Африка: выраженная кислинка.
- Азия: пряные и землистые оттенки.

2. Степень обжарки

Обжарка существенно влияет на вкус:

- Светлая обжарка: подчеркивает оригинальные характеристики кофе, придает кислинку и свежесть.
- Средняя обжарка: обеспечивает сбалансированный вкус с нотками карамели.
- Темная обжарка: придает насыщенность и горчинку, выраженные жареные ноты.

3. Свежесть

Свежесть — один из важнейших критериев:

- Ищите продукт с указанием даты обжарки на упаковке.
- Чем свежее зерна, тем богаче и ярче будет вкус вашего напитка.

4. Правильное хранение

Чтобы сохранить качества кофе:

- Храните в плотно закрытой емкости.
- В прохладном, темном месте.
- Избегайте контакта с воздухом, влагой, теплом и светом.

5. Помол

Для наилучшего вкуса:
Для рожковой кофеварки наилучшим образом подходят средний и тонкий помолы.

Вот почему:

- Средний помол обеспечивает хорошую экстракцию и позволяет равномерно прессовать кофейную таблетку в фильтре.
- Тонкий помол также подходит, так как он позволяет максимально раскрыть аромат и вкус, но важно следить за однородностью частиц, чтобы избежать проблем с прессованием.

6. Экспериментируйте со смесями

Не ограничивайтесь одним видом:

- Пробуйте разные сорта и обжарки.
- Создавайте свои уникальные смеси.

ОБСЛУЖИВАНИЕ

Для получения идеальной чашки кофе важно уделять приоритетное внимание ежедневному обслуживанию.

ОЧИСТКА

ВАЖНО!
После приготовления кофейного напитка с молоком или молочной пены, пожалуйста, своевременно запускайте функцию , чтобы поддерживать молочную систему в чистоте. Рекомендуем очищать молочную систему после каждого приготовления латте, капучино или молочной пены.

1. Опустошите поддон для сбора капель.
2. Налейте чистую воду в резервуар для воды.
3. Поставьте на поддон для сбора капель под блок подачи кофе емкость.
4. Нажмите на значок , кофеварка автоматически очистит систему вспенивания молока и возобновит работу после завершения. Если вам нужно остановить процесс, нажмите на значок еще раз, кофеварка прекратит очистку.

ВАЖНО!
Во время очистки не погружайте корпус и/или шнур питания в воду.

ВНИМАНИЕ!
Перед чисткой кофеварки, пожалуйста, выключите питание, выньте вилку из розетки и подождите, пока изделие остынет.

ЕЖЕДНЕВНОЕ ОБСЛУЖИВАНИЕ

1. Фильтр, блок подачи кофе
   - После приготовления каждого напитка извлекайте рожок с фильтром, выбрасывайте кофейную гущу, промывайте фильтр.
   - Кофейную гущу в фильтре можно вымыть с помощью щетки. Если отверстия в фильтре забиты, используйте иглу, чтобы удалить остатки гущи из отверстий.
2. Контейнер для молока
   - Снимите контейнер для молока с кофеварки как это показано на рисунке ниже, вылейте оставшееся молоко.
   - Вымойте контейнер для молока с помощью губки.

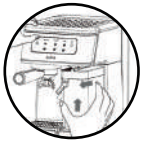

3. Молочная система
   - Снимите крышку контейнера для молока.
   - Нажмите на фиксатор, снимите верхнюю часть капучинатора.
   - Снимите трубку подачи молока и трубку подачи молочной пены.

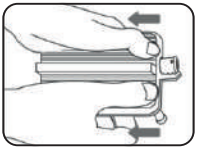

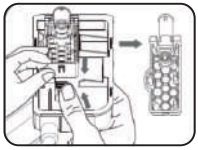

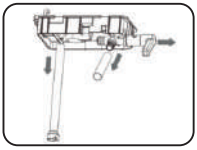

   - Тщательно промойте все части под теплой водой, насухо вытрите их тканью и установите все части на место.

ВНИМАНИЕ!
Будьте осторожны при снятии трубки подачи молочной пены. Есть вероятность ожога.

4. Очистка резервуара для воды
   - Очищайте резервуар для воды раз в неделю. Добавьте немного чистящего средства в резервуар в зависимости от степени загрязнения и тщательно промойте.
5. Поддон для сбора капель
   - Своевременно опустошайте поддон для сбора капель. Промывайте поддон и крышку поддона под теплой водой с небольшим количеством чистящего средства. Перед установкой в кофеварку насухо высушите поддон

и крышку от него.
6. Корпус
   • Протирайте корпус изделия чистой влажной тканью.

ВАЖНО!
Не используйте сильнодействующие чистящие средства и растворители для очистки.

ВАЖНО!
Не используйте острые предметы, щетки или абразивные материалы.

ДЕКАЛЬЦИНАЦИЯ

Признаки необходимости очистки от накипи:

- При приготовлении напитка кофеварка стала сильно шуметь.
- Снизилась температура готового напитка.
- Струя напитка стала слабее.
- У готового напитка неприятный вкус и запах.

ПРИМЕЧАНИЕ.
Регулярная декальцинация — это залог долгой и бесперебойной работы вашей кофеварки, а также гарантия того, что вы будете наслаждаться вкусным и качественным кофе каждый день.

В зависимости от частоты использования кофеварки мы рекомендуем проводить очистку от накипи каждые 4-6 месяцев.

1. Заполните резервуар для воды до максимального уровня, растворите в ней средство для очистки от накипи.
2. Нажимайте кнопку до тех пор, пока вода в резервуаре не будет израсходована.
3. Снимите резервуар для воды, промойте его под теплой водой, заполните чистой водой и снова установите на кофеварку.
4. Повторите пункт 2, чтобы промыть изделие от остатков чистящего средства.

ВАЖНО!
Своевременно опустошайте поддон для сбора капель.

ДИАГНОСТИКА И УСТРАНЕНИЕ НЕИСПРАВНОСТЕЙ

ПРОБЛЕМА	ПРИЧИНА	РЕШЕНИЕ
Готовый кофе не подается через блок подачи кофе, а вытекает по краям изделия.	Рожок с фильтром установлен неправильно или недостаточно закреплен.	Снимите рожок и установите его снова.
	Молотый кофе остался на краях фильтра.	Снимите рожок, убедитесь, что на краях фильтра отсутствует молотый кофе. В обратном случае, протрите края фильтра, установите рожок в кофеварку.
	Поддон для сбора капель полон.	Снимите поддон, опустошите его, промойте теплой водой, насухо вытрите его тканью.
	Поддон для сбора капель или внутренние трубки повреждены.	Обратитесь в сервисный центр.

Кофеварка не включается.	Засорился поддон для сбора капель.	Снимите поддон, опустошите его, промойте теплой водой, насухо вытрите его тканью.
	Молочная система неисправна.	Обратитесь в сервисный центр.
На панели управления отображается только значок эспрессо.	Контейнер для молока не установлен либо установлен неправильно.	Установите выпуклую часть на крышке контейнера в отверстие в корпусе изделия, при правильной установке вы должны услышать щелчок.
	Изделие не подключено к сети.	Изделие не подключено к сети.
При одновременном приготовлении напитка в две чашки, кофе распределяется неравномерно.	Молотый кофе недостаточно спрессован.	Разровняйте и утрамбуйте молотый кофе в фильтре.
	Засорены отверстия фильтра или кран подачи напитка.	Проверьте, есть ли засор в фильтре или кране подачи напитка. Выполните рекомендации из раздела **«ОБСЛУЖИВАНИЕ»**, пункта *«Очистка»*.
	Блок подачи кофе неисправен.	Обратитесь в сервисный центр.

ВАЖНО!
Если проблему с кофеваркой не получилось решить по описанным рекомендациям, обратитесь к квалифицированному специалисту.

ДАТА ИЗГОТОВЛЕНИЯ И ИНФОРМАЦИЯ О ПРОИЗВОДИТЕЛЕ

Дата изготовления зашифрована в виде цифр серийного номера, расположенного на корпусе изделия.

Пример: SN0000YU0001

- Год производства
- Месяц производства
- Остальные цифры являются номером изделия

Производитель сохраняет за собой право на внесение изменений в технические характеристики, комплектацию и конструкцию данной модели для улучшения эксплуатационных свойств без предварительного уведомления.

Вопросы по качеству направлять: ООО «Офис-импэкс» (импортер и дистрибьютор), 394026, Россия, г. Воронеж, ул. 45 Стрелковой Дивизии, 261а. Предназначена для приготовления кофе. Особых условий хранения и транспортировки не требует. Безопасна при использовании по назначению. Срок службы 5 лет. Гарантийный срок 12 месяцев. Изготовитель: ТСАНН КУЕН (ЖАНГЖОУ) ИНТЕРПРАЙС КО., ЛТД., ТСАНН КУЕН ИНДАСТРИАЛ ПАРК, ТАЙВАНИС ИНВЕСТМЕНТ ЗОУН, ЖАНГЖОУ ФУЯН, КИТАЙ (TSANN KUEN (ZHANGZHOU) ENTERPRISE CO., LTD., TSANN KUEN INDUSTRIAL PARK, TAIWANESE INVESTMENT ZONE, ZHANGZHOU FUJIAN CHINA).

Не выбрасывайте электроприбор вместе с бытовыми отходами. Позаботьтесь об окружающей среде! Неисправный прибор необходимо сдать в специализированный пункт утилизации. Адреса пунктов приема бытовых электроприборов вы можете получить в муниципальных службах вашего города.

ПАЙДАЛАНУШЫ НҰСҚАУЛЫҒЫ. КОФЕҚАЙНАТҚЫШ

САҚТЫҚ ШАРАЛАРЫ

Осы нұсқаулықтағы нұсқауларды орындамау кофеқайнатқыштың жарақаттануына немесе зақымдалуына әкелуі мүмкін. Өнімнің зақымдану және зақымдану қаупін азайту үшін пайдаланушы орнату және пайдалану алдында нұсқаулықты толығымен оқып шығуы керек.

НАЗАР АУДАРЫҢЫЗ!
Өнім кофе дайындауға арналған. Кофеқайнатқышты тағайындалғаннан басқа мақсаттарда пайдаланбаңыз.Өнімді бірінші рет қоспас бұрын, осы Пайдаланушы нұсқаулығын мұқият оқып шығыңыз және оны өнімнің бүкіл қызмет ету мерзімінде сақтаңыз.

• Бұл өнім тек тұрмыстық пайдалануға арналған. Ол Өнеркәсіптік қолдануға арналмаған.
• Өнімді дұрыс пайдаланбау оның бұзылуына және пайдаланушыға және айналасындағыларға зиян тигізуі мүмкін.
• Өнімді үйден тыс жерде пайдаланбаңыз.
• Желідегі кернеу техникалық сипаттамалар кестесінде көрсетілген кофеқайнатқыштың жұмыс кернеуіне сәйкес келетініне көз жеткізіңіз.
• Өнімді тек Жерге тұйықталған желіге қосуға болады. Сіздің қауіпсіздігіңізді қамтамасыз ету үшін жерге қосу белгіленген электр стандарттарына сәйкес келуі керек. Стандартты емес қуат көздерін немесе қосылым құрылғыларын пайдаланбаңыз.
• Жұмыс кезінде кофеқайнатқышты жаппаңыз.
• Өнімді қоспас бұрын оны әр уақытта тексеріңіз. Егер корпус пен желілік сым зақымдалса, ешқандай жағдайда өнімді розеткаға қоспаңыз. Зақымдалған өнім электр тогының соғуына және күйіп қалуына әкелуі мүмкін.
• Өнім мен желілік сым жоғары температураға, тікелей күн сәулесіне және ылғалға ұшырамайтындай етіп сақталуы керек.
• Қолданғаннан кейін, қуат сымын ешқашан өнімнің айналасына орамаңыз, уақыт өте келе ол сынуы мүмкін. Сымның үстелдің шетіне ілінуіне жол бермеңіз.
• Электр тогының соғуын болдырмау үшін өнімді, қуат сымын немесе шанышқыны суға немесе басқа сұйықтықтарға батырмаңыз. Оны ыдыс жуғыш машинаға салмаңыз.
•.Егер өнім суға түссе, оны дереу желіден ажыратыңыз. Бұл жағдайда қолыңызды суға түсірмеңіз. Қайта қолданар алдында өнімді білікті маман тексеруі керек.
• Қосылған өнімді дымқыл қолмен ұстамаңыз.
• Қуат сымын ұстап, өнімді көтермеңіз. Кофеқайнатқышты желіден ажыратқан кезде қуат сымын тартпаңыз, штепсельді ұстаңыз.
• Жұмыс істеп тұрған өнімді бақылаусыз қалдырмаңыз! Егер сіз кофеқайнатқышты енді пайдаланбайтын болсаңыз, оны әрқашан розеткадан ажыратыңыз.
•Егер зақымданудың көрінетін белгілері болса, өнімді құлағаннан кейін қолдануға болмайды. Қолданар алдында оны білікті маман тексеруі керек.
• Жұмыс барысында Өнімді жылжытпаңыз.
• Жұмыс кезінде өнімнің корпусы қатты қызуы мүмкін. Ыстық беттерді қолыңызбен ұстамаңыз.
• Саусақтарыңызды кофе беру блогының астына қоймаңыз.
• Егер өнімнің корпусынан су ағып кетсе, оны қолдануға болмайды.
• Жинақта жоқ аксессуарларды пайдаланбаңыз.
• Аспап физикалық, сенсорлық немесе ақыл-ой қабілеттері төмен адамдар (балаларды қоса алғанда) немесе өмірлік тәжірибесі немесе білімі болмаған кезде, егер олар бақылауда болмаса немесе олардың қауіпсіздігіне жауапты адамның аспапты пайдалануы туралы нұсқау берілмесе, пайдалануға арналмаған. Құралмен ойын ойнауға жол бермеу үшін балалар бақылауда болуы керек.
• Өнім мен аксессуарларды балалардың қолы жетпейтін жерде сақтаңыз.

ЖАЛПЫ ПАЙДАЛАНУ ЕРЕЖЕЛЕРІ

• Тазалаудан басқа кез келген техникалық қызмет көрсетуді білікті маман орындауы керек.
• Өнімді үстелдің қабырғасы мен шетінен кемінде 10 см қашықтықта тұрақты көлденең бетке орнатыңыз. Ешқашан жанғыш беттерге немесе жабдыққа қоймаңыз.
• Өнімді раковина мен краннан 60 см қашықтықта құрғақ бетке қойыңыз.
• Бұйымды және оның жеке бөліктерін ыдыс жуғыш машинаға салуға болмайды. Олар ыдыс жуғыш машинада

жууға арналмаған және зақымдалуы мүмкін.
• Бос су ыдысы бар немесе резервуарсыз кофе машинасын қоспаңыз. Бұл құрылғыға зақым келтіруі мүмкін. Тек суық суды қолданыңыз. Ешбір жағдайда жылы немесе ыстық суды пайдаланбаңыз, себебі бұл құрылғының функционалдығы мен жұмысына әсер етуі мүмкін.
• Су ыдысын MAX мәнінен жоғары және MIN мәнінен төмен толтырмаңыз.
• Егер сүт ыдысы құрылғыға қосылмаған болса немесе сүт ыдысы бос болса, латте, капучино немесе сүт көбігін дайындауды қоспаңыз.
• Сүт жүйесін күнделікті тазалаңыз.
• Дәнді контейнерге тұтас кофе дәндерінен басқа ештеңе құймаңыз (қоспасыз).
• Күшті жуғыш заттарды немесе еріткіштерді қолданбаңыз. Өнімді тазарту үшін суланған шүберек пен жұмсақ жуғыш затты қолданыңыз.
• Машинамен осы Нұсқаулықта сипатталмаған әрекеттерді жасамаңыз.
• Сервистік қызмет көрсетуді білікті мамандар жүргізуі тиіс.

ТЕХНИКАЛЫҚ СИПАТТАМАЛАРЫ

Электрмен Жабдықтау..... 220-240 В / 50-60 Гц
Қуаты..... 1250 Вт
Қысым..... 20 бар
Су ыдысының көлемі..... 1,5 л
Сүт ыдысының көлемі..... 0,5 л
Электр тогының соғуынан қорғау класы I
Сусындар саны..... 3

ЖИНАҚТАУ

1. Кофеқайнатқыш
2. Өлшеуіш қасық-температура
3. Бір шыныаяқ сүзгісі
4. Екі шыныаяқ сүзгісі
5. Тазалау инесі
6. Пайдаланушы нұсқаулығы

ӨНІМ СХЕМАСЫ

1. Шыныаяқтарды жылытуға арналған Платформа
2. Басқару тақтасы
3. Сүзгі
4. Мүйіз
5. Тамшы науасы
6. Су ыдысының қақпағы
7. Су ыдысы
8. Сүт жүйесі
9. «Қосу / Өшіру» Түймесі
10. Шанышқымен қуат сымы
11. Сүт контейнері

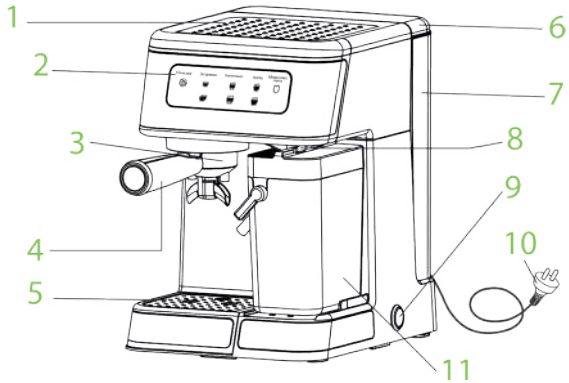

БАСҚАРУ ТАҚТАСЫ

ТҮЙМЕЛЕРДІҢ СИПАТТАМАСЫ

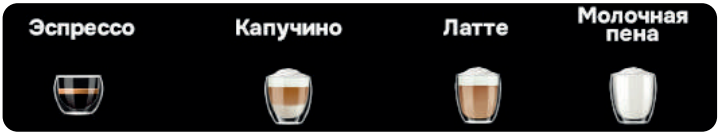

– сусын таңдау

- *Эспрессо* – қысыммен ұнтақталған кофе арқылы ыстық суды өткізу арқылы алынған ыстық қара кофенің бір бөлігінен жасалған итальяндық кофе сусыны.
- *Капучино* – эспрессо, сүт және сүт көбігінің бір порциясынан тұратын кофе сусыны. Капучино кофенің жарқын дәмі мен бай хош иісіне ие.
- *Латте* – эспрессоның бір бөлігі және қыздырылған және көбіктенген сүттің екі бөлігі бар кофе сусыны. Латте капучиноға қарағанда күшті емес, нәзік, кремді дәмге ие.
- *Молочная пена* – бұл Латте мен капучино сияқты сүтті кофенің әртүрлі түрлерін жасау үшін қолданылатын шайқалған сүт.

– очистка

- *Очистка* – кофеқайнатқыштың ішкі бөліктерін кірден тазалау.

БІРІНШІ ҚОЛДАНАР АЛДЫНДА

МАҢЫЗДЫ!
Кофеқайнатқыштың зақымдалмағанына және барлық керек-жарақтардың қосылғанына көз жеткізіңіз.

КОФЕҚАЙНАТҚЫШТЫ ОРНАТУ

1. Өнімді үстелдің қабырғасы мен шетінен кемінде 10 см қашықтықта тұрақты көлденең бетке орнатыңыз. Өнімді раковина мен краннан 60 см қашықтықта құрғақ бетке қойыңыз.
2. Ешқашан өнімді жанғыш беттерге немесе жабдыққа жақын/үстіне қоймаңыз.
3. Бірінші қолданар алдында ыдыс жуғыш затты пайдаланып жылы сумен шайыңыз және су ыдысын, сүт ыдысын, сүт жүйесінің түтіктерін, конусты, сүзгіні және темпера өлшеуіш қасықты құрғатыңыз. Кофеқайнатқыштың корпусын жұмсақ шүберекпен сүртіңіз.
4. Суды су ыдысына MAX белгісіне дейін құйып, оны кофеқайнатқышқа орнатыңыз. Оны қақпақпен жабыңыз.
5. Тамшы науасын және оның қақпағын дұрыс орнатыңыз.

ҚҰРЫЛҒЫНЫ ҚОСУ

1. Қуат сымын розеткаға салыңыз, құрылғының корпусындағы ⏻ түймесін басыңыз.

ЕСКЕРТУ.
Өнімді қосқан кезде алдын ала қыздыру режимі қосылады және басқару тақтасындағы сусын белгішелері жыпылықтай бастайды. Басқару тақтасы толығымен жанған кезде, кофеқайнатқыш күту режиміне өтеді.

2. Құрылғыны өшіру үшін ⏻ түймесін басыңыз.

ЕСКЕРТУ.
Егер сіз кофеқайнатқышты пайдаланбасаңыз, ол 30 минуттан кейін энергияны үнемдеу режиміне өтеді. Кофеқайнатқышты пайдалануды жалғастыру үшін басқару тақтасын түртуге болады және ол қайта қыздырылғаннан кейін жұмысын жалғастырады.

КОФЕҚАЙНАТҚЫШТЫ ПАЙДАЛАНУҒА ДАЙЫНДАУ

1. Өнімді электр розеткасына қосыңыз, ⏻ түймені басыңыз, кофеқайнатқыш алдын ала қыздыруды бастайды. Басқару тақтасында сусын белгішелері жыпылықтайды. Егер барлық сусындардың белгішелері үздіксіз жанып тұрса, кофеқайнатқыш қызады және сіз сусындарды дайындауға кірісе аласыз.

2. Бір немесе екі рет қызмет ету үшін торлы сүзгіні таңдаңыз. Сүзгіге кофе құймаңыз. Сүзгіні мүйізге орнатыңыз, сонда сүзгідегі Ілмек мүйіздегі ойыққа түседі және бекіту үшін сүзгіні сәл бұраңыз.

3. Сүзгі мүйізін (кофесіз) су шығатын түтіктің астына орнатыңыз және оны суретте көрсетілгендей кофеқайнатқышқа орнатыңыз.

4. Кофе беру блогының астына тамшы науасының қақпағына сәйкес шыныаяқты орнатыңыз.

5. Немесе белгішесін түртіңіз, кофеқайнатқыш сүзгіні, кофеқайнатқышты және ішкі түтіктерді тазалау үшін ыстық су дайындайды.

6. Сүтті көбіктендіру жүйесінің ішкі түтіктерін тазарту үшін белгішесін түртіңіз.

Сіздің кофеқайнатқыш пайдалануға дайын.

ПАЙДАЛАНУ

НАЗАР АУДАРЫҢЫЗ!
Ыстық сусындар мен бумен жұмыс жасағанда абай болыңыз, бұл күйікке әкелуі мүмкін.

ЕСКЕРТУ.
Кофе ұнтағын жаңадан ұнтақтау ұсынылады, содан кейін кофенің дәмі жұмсақ және көп креммен болады.

ЭСПРЕССО ЖАСАУ

1. Темпера өлшеуіш қасықты пайдаланып, ұнтақталған кофені бір немесе екі порция үшін сүзгіге салыңыз (сәйкесінше бір немесе екі қасық).
2. Сүзгінің шеттерін түрту арқылы кофенің бетін тегістеңіз. Кофені сүзгінің шетінен алып тастауды ұмытпаңыз. Ұнтақталған кофені темперамент қасықпен біркелкі басыңыз.

3. Шыныаяқты кофе беру блогының астына тамшы науасының қақпағына қойыңыз.
4. Сіздің талғамыңызға қарай эспрессо немесе қос эспрессо таңдаңыз.

Эспрессо: алдын ала қыздырғаннан кейін түймесін басыңыз, бұл түйменің артқы жарығы жанады. Бірнеше секундтан кейін кофе дайындау басталады. Кофенің бір бөлігі шамамен 30-50 мл құрайды. пісіру аяқталғаннан кейін кофеқайнатқыш автоматты түрде тоқтайды.

Қос эспрессо: алдын ала қыздырғаннан кейін түймесін басыңыз, бұл түйменің артқы жарығы жанады. Бірнеше секундтан кейін кофе дайындау басталады. Кофенің бір бөлігі шамамен 70-100 мл құрайды. пісіру аяқталғаннан кейін кофеқайнатқыш автоматты түрде тоқтайды.

ЕСКЕРТУ.
Кофе дайындауды ертерек тоқтату үшін таңдалған сусынның түймесін тағы бір рет басыңыз.

5. Кофені дайындағаннан кейін, оның тұтқасын солға бұрап, конусты кофе беру блогынан алыңыз. Кофе ұнтағын тастаңыз, сүзгі мен мүйізді шайыңыз.

ЕСКЕРТУ.
Судың бір бөлігі кофе ұнтағымен сіңетіндіктен, алынған кофе мөлшері шыныаяқтың белгіленген көлемінен аз болады.

ЕСКЕРТУ.
Кофеқайнатқышта кофе таблеткасын ылғалдандыру функциясы бар, сондықтан конусқа су беру басталғаннан кейін сәл кідіріс болады, содан кейін су беру қайта басталады. Бұл функция көмірқышқыл газының көп бөлігін кофе дайындауға дейін шығару үшін қолданылады. Бұл еритін заттарға қол жеткізуді жеңілдетеді, ал кофе майлары бетіне шығады. Сондай-ақ, ылғалдану процесінде ұнтақталған кофе көлемі артады. Алдын ала сулау қайнату процесін тұрақтандыруға көмектеседі және экстракция сапасын жақсартады. Бұл дайын сусынның дәміне оң әсер етеді.

СҮТПЕН КОФЕ ДАЙЫНДАУ

1. *«Эспрессо жасау»* бөлімінен 1-3 тармақтарды орындаңыз.
2. Кофеқайнатқыштан сүт контейнерін алыңыз
3. Сүт контейнеріне қажетті мөлшерде жаңа сүт құйыңыз. Сүтті контейнерде ұзақ уақыт қалдырмаңыз, себебі ол нашарлауы мүмкін.

ЕСКЕРТУ.
Сүтті шайқау кезінде жақсы нәтижеге қол жеткізу үшін сүттің оңтайлы температурасын 4-8 аралығында ұстау маңызды. Ол тұтас, пастерленген, майлылығы 3,5% және қайнатылмаған болуы керек.

4. Сүт контейнерін қақпақпен жабыңыз. Сүтті алу түтігінің сүтке батырылғанына көз жеткізіңіз. Ал сүт көбігін беретін металл түтік сүт контейнерінің сыртында болды.
5. Қақпағы бар сүт контейнерін кофеқайнатқышқа бекітіңіз.

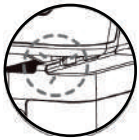

6. Шыныаяқты кофе беру блогының астына тамшы науасының қақпағына қойыңыз. Сүт көбігін беретін металл түтіктің шыныаяқта екеніне көз жеткізіңіз.
7. Алдын ала қыздырғаннан кейін қажетті сусынды таңдаңыз. Мысалы, белгішені нұқыңыз, белгіше шамы жыпылықтайды, сусын дайындау кезінде кофеқайнатқыш автоматты түрде сүт көбігін қосады.

СҮТ КӨБІГІН ДАЙЫНДАУ

1. *«Сүтпен кофе дайындау»* бөлімінен 2-5 тармақтарды орындаңыз.
2. Белгішесін түртіңіз, белгіше шамы жыпылықтай бастайды. Кофеқайнатқыш сүт көбігін автоматты түрде дайындайды және оны дайындауды аяқтайды.

НАЗАР АУДАРЫҢЫЗ!
Шашырау мен күйіп қалмас үшін шыныаяқты сүт беру блогының және сүт көбік беру түтігінің астына алдын ала қойыңыз.

СУСЫН КӨЛЕМІН РЕТТЕУ

Кофеқайнатқышта сусынның көлемін таңдау мүмкіндігі бар.

ЭСПРЕССО ЖАСАУ КЕЗІНДЕ КӨЛЕМДІ ТАҢДАУ

1. Кофеқайнатқышты алдын ала қыздырғаннан кейін немесе белгішесін басып, 5 секунд ұстап тұрыңыз. Кофеқайнатқыш сусын дайындауды бастайды және параметрлер режиміне өтеді. Осылайша таңдалған кофе белгішесі жыпылықтай бастайды.
2. Шыныаяқта кофенің дұрыс көлемі болған кезде, орнатуды аяқтау үшін немесе белгішесін қайтадан басыңыз. Келесі жолы кофеқайнатқыш кофені сусынның таңдалған көлеміне сәйкес дайындайды.

ЕСКЕРТУ.
Сусынның көлемін 25-тен 90 мл-ге дейін орнатуға болады.

СҮТПЕН КОФЕ ЖАСАУ КЕЗІНДЕ СУСЫННЫҢ КӨЛЕМІН ТАҢДАУ

1. Алдын ала қыздыру аяқталғаннан кейін латте немесе капучиноның бір немесе екі порциясының белгішесін басып, 5 секунд ұстап тұрыңыз. Кофеқайнатқыш сусын дайындауды бастайды және параметрлер режиміне өтеді. Бұл таңдалған белгішені жыпылықтай бастайды.
2. Сүт көбігінің қажетті көлемі шыныаяқта болғанда, орнатуды аяқтау үшін бұрын таңдалған белгішені басыңыз. Келесі жолы кофеқайнатқыш кофені сусынның таңдалған көлеміне сәйкес дайындайды.

ЕСКЕРТУ.
Сусынның көлемін 35-тен 250 мл-ге дейін орнатуға болады. Кофені сүтпен дайындаған кезде кофеқайнатқыш тек сүт көбігінің көлемін реттей алады.

ЕСКЕРТУ.
Егер сізге сүт көбігінің қажетті көлемін орнату қажет болса, сол нұсқауларды орындаңыз, тек латте немесе капучино таңдаудың орнына белгішесін таңдаңыз.

ЗАУЫТТЫҚ ПАРАМЕТРЛЕРДІ ҚАЛПЫНА КЕЛТІРУ

Егер сізге бұрын орнатылған сусын көлемін алып тастау қажет болса, келесі нұсқауларды орындаңыз:

1. Алдын ала қыздыру аяқталғаннан кейін және түймелерін бір уақытта басып, 5 секунд ұстап тұрыңыз, дыбыстық сигнал мен белгішенің жыпылықтауын бірнеше секунд күтіңіз.

Кофеқайнатқыш зауыттық параметрлерге оралды.

КЕҢЕСТЕР

1. Сусынды дайындамас бұрын, шыныаяқты ыстық сумен шайыңыз, сонда ол жылынып, кофенің дәмін жақсы сақтайды.
2. Сүт көбігі/сүт көбігі/сүт жүйесін тазартатын кофе сусындарын дайындаған кезде, сүт ыдысының кофеқайнатқышта мықтап бекітілгеніне көз жеткізіңіз.
3. Сүт көбігін жасау үшін салқындатылған сүтті 4-8°С диапазонында қолдану ұсынылады. Ол тұтас, пастерленген, майлылығы 3,5% және қайнатылмаған болуы керек.
4. Су ыдысын немесе сүт ыдысын MAX белгісінен жоғары толтырмаңыз.
5. Сүт контейнеріндегі пайдаланылмаған сүтті жаңа күйде ұстау үшін тоңазытқышта сақтауға болады. Сүт жүйесін тазарту үшін сақтау алдында түймесін басу керек.
6. Сүт жүйесінің қалыпты жұмысы мен тазалығын сақтау үшін оны әр қолданғаннан кейін жууды ұмытпаңыз. Сондай-ақ, контейнердегі сүттің балғындығын қадағалаңыз.
7. Сусындарды дайындау кезінде өнімнен кетпеуге кеңес береміз, осылайша кез келген уақытта сусынның көлемін тексеріп, пісіруді тоқтатуға болады.
8. Егер өнім пайдаланылмаса, қуатты өшіріп, штепсельді розеткадан алыңыз.

ҚАЛАЙ ТАҢДАУҒА БОЛАДЫ КОФЕНІ

Кофе дәндерін қолданыңыз. Ұнтақталған кофені ұнтақталғаннан кейін бірнеше сағаттан артық сақтауға болады. Оны қайнатпас бұрын бірден дайындаған дұрыс.

Кофе дәндерін таңдау-бұл бірнеше негізгі аспектілерді түсінуді қажет ететін нағыз өнер. Міне, дұрыс таңдау жасауға көмектесетін егжей-тегжейлі нұсқаулық:

1. Кофенің шығу тегі

Кофе екі негізгі түрде келеді:

- Arabica-жұмсақ, бай дәмімен және кофеиннің аздығымен танымал.
- Robusta-күшті және ащы, құрамында кофеин көп.

Өсіру орны дәмге де әсер етеді:

- Латын Америкасы: тәтті және жемісті ноталар.
- Африка: айқын қышқылдық.
- Азия: ащы және жер реңктері.

2. Қуыру дәрежесі

Қуыру дәмге айтарлықтай әсер етеді:

- Жеңіл қуыру: кофенің өзіндік сипаттамаларына баса назар аударады, қышқылдық пен балғындық береді.
- Орташа қуыру: карамель ноталарымен теңдестірілген дәм береді.
- Қараңғы қуыру: бай және ащы, айқын қуырылған ноталар береді.

3. Балғындық

Балғындық-маңызды критерийлердің бірі:

- Қаптамада қуыру күні көрсетілген өнімді іздеңіз.
- Дәндер неғұрлым жаңа болса, сусынның дәмі соғұрлым бай және жарқын болады.

4. Дұрыс сақтау

Кофенің сапасын сақтау үшін:

- Тығыз жабық контейнерде сақтаңыз.
- Салқын, қараңғы жерде.
- Ауамен, ылғалмен, жылумен және жарықпен жанасудан аулақ болыңыз.

5. Ұнтақтау

Ең жақсы дәм үшін:

Кароб кофеқайнатқышы үшін орташа және жұқа ұнтақтау жақсы жұмыс істейді.

Сондықтан:

- Орташа ұнтақтау жақсы экстракцияны қамтамасыз етеді және кофе таблеткасын холдерде біркелкі басуға мүмкіндік береді.
- Жіңішке ұнтақтау да қолайлы, өйткені ол хош иіс пен дәмді барынша арттыруға мүмкіндік береді, бірақ престеу мәселелерін болдырмау үшін бөлшектердің біркелкілігін бақылау маңызды.

6. Қоспалармен тәжірибе жасаңыз

Бір түрмен шектелмеңіз:

- Әр түрлі сорттар мен қуыруды қолданып көріңіз.
- Өзіңіздің ерекше қоспаларыңызды жасаңыз.

ҚЫЗМЕТ КӨРСЕТУ

Тамаша шыныаяқ кофе алу үшін күнделікті техникалық қызмет көрсетуге басымдық беру маңызды.

ТАЗАЛАУ

МАҢЫЗДЫ!
Сүт немесе сүт көбігі қосылған кофе сусынын дайындағаннан кейін, көбік жүйесін таза ұстау үшін функциясын уақтылы іске қосыңыз. Латте, капучино немесе сүт көбігін дайындағаннан кейін сүт жүйесін тазартуды ұсынамыз.

1. Тамшы науасын босатыңыз.
2. Су ыдысына таза су құйыңыз.
3. Тамшы науасына кофе беру блогының астына контейнер қойыңыз.
4. Белгішесін түртіңіз, машина сүтті көбіктендіру жүйесін автоматты түрде тазартады және аяқталғаннан кейін жұмысын жалғастырады. Егер сізге процесті тоқтату қажет болса, белгішені басыңыз тағы бір рет, кофе машинасы тазалауды тоқтатады.

НАЗАР АУДАРЫҢЫЗ!
Кофеқайнатқышты тазаламас бұрын, қуатты өшіріп, штепсельді розеткадан алыңыз да, өнім салқындағанша күтіңіз.

МАҢЫЗДЫ!
Тазалау кезінде корпусты және / немесе қуат сымын суға батырмаңыз.

КҮНДЕЛІКТІ ҚЫЗМЕТ КӨРСЕТУ

1. Сүзгі, кофе беру блогы
   - Әр сусынды дайындағаннан кейін сүзгісі бар конусты алыңыз, кофе ұнтағын тастаңыз, сүзгіні шайыңыз.
   - Сүзгідегі кофе ұнтағын щеткамен жууға болады. Егер сүзгідегі тесіктер бітеліп қалса, тесіктердегі қалдықтарды кетіру үшін инені пайдаланыңыз.
2. Сүт контейнері
   - Кофеқайнатқыштан сүт контейнерін алыңыз төмендегі суретте көрсетілгендей, қалған сүтті құйыңыз.
   - Сүт ыдысын щеткамен жуыңыз.

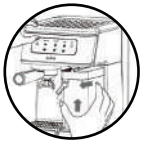

3. Сүт жүйесі
   - Сүт ыдысының қақпағын алыңыз.
   - Бекіткішті басыңыз, капучинатордың жоғарғы жағын алыңыз.
   - Сүт беру түтігін және сүт көбік беру түтігін алыңыз.

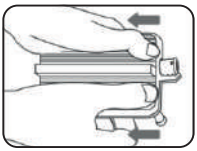
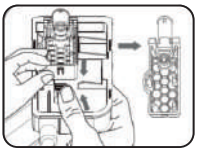
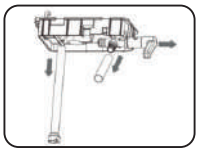

   - Барлық бөліктерді жылы сумен жақсылап шайыңыз, шүберекпен құрғатыңыз және барлық бөліктерді орнына қойыңыз.

НАЗАР АУДАРЫҢЫЗ!
Сүт көбік беру түтігін алып тастағанда абай болыңыз. Күйіп қалу мүмкіндігі бар.

4. Су ыдысын тазарту
   - Су ыдысын аптасына бір рет тазалаңыз. Ластану дәрежесіне байланысты резервуарға аздап тазартқыш қосыңыз және жақсылап шайыңыз.
5. Тамшы науасы
   - Тамшы науасын уақытында босатыңыз. Паллет пен паллет қақпағын аздап тазартқышпен жылы сумен шайыңыз. Кофеқайнатқышқа орнатпас бұрын науаны және оның қақпағын құрғатыңы

6. Корпус
   • Өнімнің корпусын таза, дымқыл шүберекпен сүртіңіз.

МАҢЫЗДЫ!
Тазалау үшін күшті тазартқыштар мен еріткіштерді қолданбаңыз.

МАҢЫЗДЫ!
Өткір заттарды, щеткаларды немесе абразивті материалдарды пайдаланбаңыз.

ДЕКАЛЬЦИНАЦИЯ

Қақтан тазарту қажеттілігінің белгілері:
• Сусынды дайындаған кезде кофеқайнатқыш қатты шу шығара бастады.
• Дайын сусынның температурасы төмендеді.
• Сусын ағыны әлсіреді.
• Дайын сусынның дәмі мен иісі жағымсыз.

ЕСКЕРТУ.
Тұрақты декальцинация — бұл кофеқайнатқыштың ұзақ және үздіксіз жұмыс істеуінің кепілі, сонымен қатар сіз күн сайын дәмді және сапалы кофеден ләззат алуыңызға кепілдік.

Кофеқайнатқышты пайдалану жиілігіне байланысты әр 4-6 ай сайын қақтан тазартуды ұсынамыз.

1. Су ыдысын максималды деңгейге дейін толтырыңыз, онда қақтан тазартқышты ерітіңіз.
2. Резервуардағы су таусылғанша түймесін басыңыз.
3. Су ыдысын алыңыз, оны жылы сумен шайыңыз, таза сумен толтырыңыз және кофеқайнатқышқа қайта орнатыңыз.
4. 2-тармақты қайталаңыз.

МАҢЫЗДЫ!
Тамшы науасын уақытында босатыңыз.

ДИАГНОСТИКА ЖӘНЕ АҚАУЛЫҚТАРДЫ ЖОЮ

МӘСЕЛЕ	СЕБЕБІ	ШЕШІМ
Дайын кофе кофе беру блогы арқылы берілмейді, бірақ өнімнің шеттерінен ағып кетеді.	Сүзгі мүйізі дұрыс орнатылмаған немесе жеткіліксіз бекітілген.	Мүйізді алып тастап, оны қайтадан орнатыңыз.
	Ұнтақталған кофе сүзгінің шетінде қалды.	Конусты алыңыз, сүзгінің шеттерінде ұнтақталған кофе жоқ екеніне көз жеткізіңіз. Әйтпесе, сүзгінің шеттерін сүртіңіз, конусты кофеқайнатқышқа орнатыңыз.
	Тамшы науасы толы.	Науаны алыңыз, оны босатыңыз, жылы сумен шайыңыз, шүберекпен құрғатыңыз.
	Тамшы науасы немесе ішкі түтіктер зақымдалған.	Қызмет көрсету орталығына хабарласыңыз.
Кофеқайнатқыш дайын сусын ұсынбайды.	Бос су ыдысы.	Резервуарды сумен толтырыңыз.
	Су ыдысы дұрыс орнатылмаған.	Су ыдысын дұрыс орнатыңыз.
	Сусын таңдалмаған.	**"ПАЙДАЛАНУ"** бөліміндегі ұсыныстарды мұқият орындаңыз.
	Сүзгі тесіктері бітелген.	**"ҚЫЗМЕТ КӨРСЕТУ"** бөлімінен, *"Тазалау"* тармағынан ұсыныстарды орындаңыз.

Кофе тым тез дайындалады.	Тым үлкен ұнтақтау қолданылады.	Кароб кофеқайнатқышы үшін орташа және жұқа ұнтақтау жақсы жұмыс істейді.
Кофе көбігі (Крем) жоқ.	Ұнтақталған кофе тым ұзақ сақталды және нашарлады.	Кофе дәндерін қолданыңыз. Ұнтақталған кофені ұнтақталғаннан кейін бірнеше сағаттан артық сақтауға болады. Дәндерді қайнатпас бұрын ұнтақтаған дұрыс.
	Ұнтақталған кофе жеткілікті түрде басылмаған.	Ұнтақталған кофені тегістеңіз және сүзгіге салыңыз.
	Тым үлкен ұнтақтау қолданылады.	Кароб кофеқайнатқышы үшін орташа және жұқа ұнтақтау жақсы жұмыс істейді.
	Сүзгідегі ұнтақталған кофенің жеткіліксіз мөлшері.	Пайдаланылған сүзгіге сәйкес ұнтақталған кофені қосыңыз.
Дайын сусынның температурасы жеткіліксіз.	Кофеқайнатқыш сусын дайындамас бұрын жеткілікті қызбаған.	Алдын ала қыздыру режимі аяқталғанша күтіңіз, содан кейін ғана сусын дайындауды бастаңыз.
	Егер сіз кофе сусынын сүтпен жасасаңыз, қолданылатын сүттің температурасы тым төмен.	**"ПАЙДАЛАНУ"** бөлімінен, *"Сүтпен кофе дайындау"* тармағынан ұсыныстарды мұқият орындаңыз.
	Өнімнің ішкі бөліктері әк шөгінділерімен бітелген.	**"ҚЫЗМЕТ КӨРСЕТУ"** бөлімінен, *"Декальцинация"* тармағынан ұсыныстарды орындаңыз.
Дайын сусынға сүт көбігі жеткіліксіз.	Бу беру блогы бітеліп қалды.	Сүт сусынын дайындағаннан кейін әр жолы сүт беру блогын тазалаңыз.
	Пайдаланылған сүт ескірген.	Жаңа сүтті қолданыңыз.
Өнім ерекше дыбыстар шығарады.	Бос су ыдысы.	Резервуарды сумен толтырыңыз.
	Су ыдысы дұрыс орнатылмаған.	Су ыдысын дұрыс орнатыңыз.
Кофеқайнатқыш қосылмайды.	Тамшы науасы бітеліп қалды.	Науаны алыңыз, оны босатыңыз, жылы сумен шайыңыз, шүберекпен құрғатыңыз.
	Өнім желіге қосылмаған.	Қолданар алдында өнімді желіге қосыңыз.
Басқару тақтасында тек эспрессо белгішесі көрсетіледі.	Сүт контейнері орнатылмаған немесе дұрыс орнатылмаған.	Контейнер қақпағындағы дөңес бөлікті бөлік корпусындағы тесікке орнатыңыз, дұрыс орнатылған кезде шертуді есту керек.
	Сүт жүйесі ақаулы.	Қызмет көрсету орталығына хабарласыңыз.
Бір уақытта екі кесе сусын дайындаған кезде кофе біркелкі бөлінбейді.	Ұнтақталған кофе жеткілікті түрде басылмаған.	Ұнтақталған кофені тегістеңіз және сүзгіге салыңыз.
	Сүзгі саңылаулары немесе сусынға арналған шүмек бітелген.	Сусынның сүзгісінде немесе кранында бітелу бар-жоғын тексеріңіз. **"ҚЫЗМЕТ КӨРСЕТУ"** бөлімінен, *"Тазалау"* тармағынан ұсыныстарды орындаңыз.
	Кофе беру блогы ақаулы.	Қызмет көрсету орталығына хабарласыңыз.

МАҢЫЗДЫ!
Егер кофеқайнатқыштың проблемасы сипатталған ұсыныстарға сәйкес шешілмесе, білікті маманға хабарласыңыз.

ШЫҒАРЫЛҒАН КҮНІ ЖӘНЕ ӨНДІРУШІ ТУРАЛЫ АҚПАРАТ

Өндіріс күні өнімнің корпусында орналасқан сериялық нөмір сандары түрінде шифрланған.

Мысал: SN0000YU0001

- Өндірілген жылы
- Өндірілген айы
- Қалған сандар өнімнің нөмірі болып табылады.

Өндіруші алдын-ала ескертусіз пайдалану қасиеттерін жақсарту үшін осы модельдің техникалық сипаттамаларына, жиынтығына және дизайнына өзгерістер енгізу құқығын сақтайды.

Сақтау мен тасымалдаудың ерекше шарттары қажет емес. Мақсатына сай қолданған кезде қауіпсіз. Қызмет мерзімі 5 жыл. Кепілдік мерзімі-12 ай. Өндіруші: TCANH КУЕН (ЖАНГЖОУ) ИНТЕРПРАЙС КО., ЛТД., TCANH КУЕН ИНДАСТРИАЛ ПАРК, ТАЙВАНИС ИНВЕСТМЕНТ ЗОУН, ЖАНГЖОУ ФУЯН, ҚЫТАЙ (TSANN KUEN (ZHANGZHOU) ENTERPRISE CO., LTD., TSANN KUEN INDUSTRIAL PARK, TAIWANESE INVESTMENT ZONE, ZHANGZHOU FUJIAN CHINA).

Тұрмыстық қалдықтармен бірге электр құрылғысын тастамаңыз. Қоршаған ортаға қамқорлық жасаңыз! Ақаулы аспапты мамандандырылған кәдеге жарату пунктіне тапсыру қажет. Тұрмыстық электр құрылғыларын қабылдау орындарының мекен-жайларын сіз өзіңіздің қалаңыздың муниципалдық қызметтерінен ала аласыз.

BRASSON®

RU/BY. Благодарим Вас за приобретение продукции торговой марки BRASSON®. Настоящая гарантия действует в течение 12 месяцев с даты приобретения изделия и подразумевает гарантийное обслуживание изделия при обнаружении дефектов, связанных с заводским или производственным браком. В этом случае потребитель имеет право на бесплатный ремонт изделия.

Настоящая гарантия действительна при соблюдении следующих условий:

1. Изделие должно использоваться в точном соответствии с инструкцией по эксплуатации и с соблюдением правил и требований безопасности.
2. Обязанности изготовителя по настоящей гарантии исполняются продавцами и/или официальными обслуживающими (сервис) центрами.
3. Транспортные расходы не входят в гарантийные обязательства, за исключением предусмотренных законодательством РФ.
4. Настоящая гарантия не распространяется на дефекты изделия, возникшие в результате:

4.1 химического, механического или иного воздействия, попадания посторонних предметов, жидкостей, насекомых внутрь изделия;

4.2 неправильной эксплуатации, включая использование изделия не по прямому назначению, установку и эксплуатацию изделия с нарушением правил и требований безопасности;

4.3 повреждения или выхода изделия из строя в связи с нарушением правил и условий установки, подключения, адаптации под местные тех. условия покупателя, хранения и транспортировки, воздействия влаги, высоких и низких температур, а также в результате некачественного сетевого питания;

4.4 износа ламп, батарей, защитных экранов и иных деталей с ограниченным сроком использования;

4.5 ремонта (наладки) изделия, если он произведен любыми иными лицами, кроме обслуживающих центров;

4.6 изменения конструкции изделия и/или частей изделия, а также изменения ПО (программного обеспечения), кроме случаев, указанных в инструкции по эксплуатации;

4.7 повреждения защитных знаков и/или серийных номеров.

5. Гарантия действительна при правильно заполненном гарантийном талоне с указанием серийного номера, даты продажи, наличии печати продавца, кассового чека или документа, подтверждающего покупку; в противном случае гарантийный срок исчисляется с даты производства, определяемой поставщиком по серийному номеру.

KZ. Сізге, BRASSON® сауда маркасының бұйымын алғаныңызға алғыс білдіреміз. Осы кепілдік, бұйымды сатып алған күннен бастап 12 ай бойы іске жарамды және зауыттық және өндірістік ақауларға байланысты кемшіліктер табылса кепілдік жасайды. Бұл жағдайда, сатып алушы бұйымды тегін жөндетуге құқылы.

Осы кепілдік, келесі шарттарды ұстанса іске жарамды:

1. Бұйым, қауіпсіздік талаптары мен ережелерін ұстану және пайдалану нұсқауларына нақты сәйкестікте пайдаланылуы керек.
2. Осы кепілдік бойынша өндірушінің міндеттері сатушылар және/немесе ресми қызмет көрсету орталықтарымен (сервис) орындалады.
3. Транспорттық шығындар, РФ заңнамасымен қарастырылғандарды қоспағанда кепілдік міндеттерге жатпайды.
4. Осы кепілдік, төмендегілердің нәтижесінде пайда болған бұйым кемшіліктеріне дарымайды:

4.1 Бұйым ішіне химиялық, механикалық немесе басқа әсерлер, бөтен заттардың, сұйықтықтар, жәндіктердің түсуі.

4.2 Бұйымды, қауіпсіздік талаптары мен ережелерінің бұзылған күйінде пайдалану және орнату, бұрыс бағытт пайдалануды қоса қате пайдалану.

4.3 Қосу, орнату шарттары мен ережелерінің бұзылуына байланысты істен шығуы немесе бұзылуы, сатып алушының жергілікті тех.жағдайларына бейімделуі, сақтау және орын ауыстыруы, ылғал әсері, жоғары және төмен температуралар, сонымен қатар, сапасыз желілік қуат көзі нәтижесінде.

4.4 Шамдар, батареялар, қорғаныш экрандары және аз уақыт қолданылған басқа бөлшектерінің тозуы.

4.5 Егер, қызмет көрсетуші орталықтардан басқа, өкілдермен жасалса бұйымның жөндеуі (жамау).

4.6 Бұйымның құралуын және/немесе бұйым бөліктерін өзгерту, сонымен қатар пайдалану нұсқауларында көрсетілген жағдайлардан басқа БҚ өзгерістері (бағдарламалық қамтылуы).

4.7 Қорғаныш белгілерінің және/немесе сериялық нөмірлерінің өшірілуі.

5. Кепілдік, кепілдік талонының сериялық нөмірі, сату күні, сатушы мөрі басылып дұрыс толтырылған, кассалық түбіртек немесе сатып алғандығын растайтын құжат болған жағдайда жарамды; кері жағдайда, кепілдік мерзім жеткізуші сериялық нөмірден анықтайтын өндіріс күнінен есептеледі.

BRASSON®

ОТРЫВНОЙ ТАЛОН

ҮЗБЕ ТАЛОН / COUPON

Заполняется в гарантийной мастерской
Жинақтауына және сыртқы пішініне шағым жоқ

Изделие / Бұйым

Модель / Модель

Дата продажи / Сату күні

Дата поступления в ремонт / Жөндеуге түскен күні

Дата окончания ремонта / Жөндеудің аяқталу күні

Неисправности / Ақаулар

.....
.....
.....
.....
.....
.....
.....
.....
.....
.....

Замененные детали / Ауыстырылған бөлшектер

.....
.....
.....
.....
.....
.....
.....
.....
.....
.....

Печать сервис-центра
Сервис-орталық мөрі
Service center stamp

Кофеварка не подает готовый напиток.	Пустой резервуар для воды.	Наполните резервуар водой.
	Резервуар для воды установлен неправильно.	Установите резервуар для воды правильно.
	Не выбран напиток.	Внимательно выполняйте рекомендации из раздела **«ИСПОЛЬЗОВАНИЕ»**.
	Засорены отверстия фильтра.	Выполните рекомендации из раздела **«ОБСЛУЖИВАНИЕ»**, пункта *«Очистка»*.
Кофе готовится слишком быстро.	Использован слишком крупный помол.	Для рожковой кофеварки наилучшим образом подходят средний и мелкий помолы.
Нет кофейной пенки (крема).	Молотый кофе хранился слишком долго и испортился.	Используйте кофейные зерна. Молотый кофе можно хранить не более нескольких часов после помола. Лучше всего молоть зерна непосредственно перед завариванием.
	Молотый кофе недостаточно спрессован.	Разровняйте и утрамбуйте молотый кофе в фильтре.
	Использован слишком крупный помол.	Для рожковой кофеварки наилучшим образом подходят средний и мелкий помолы.
	Недостаточное количество молотого кофе в фильтре.	Добавьте молотый кофе в соответствии с используемым фильтром.
Напиток недостаточно горячий.	Кофеварка недостаточно нагрелась перед приготовлением напитка.	Подождите, когда режим предварительного нагрева завершится, и только потом начинайте приготовление напитка.
	Если вы готовите кофейный напиток с молоком, температура используемого молока слишком низкая.	Внимательно выполняйте рекомендации из раздела **«ИСПОЛЬЗОВАНИЕ»**, пункта *«Функция подачи пара»*.
	Внутренние части изделия засорены известковыми отложениями.	Выполните рекомендации из раздела **«ОБСЛУЖИВАНИЕ»**, пункта *«Декальцинация»*.
Недостаточное количество молочной пенки в готовом напитке.	Засорился блок подачи пара.	Очищайте блок подачи пара каждый раз после приготовления молочного напитка.
	Используемое молоко несвежее.	Используйте свежее молоко.
Изделие издает необычные звуки.	Пустой резервуар для воды.	Наполните резервуар водой.
	Резервуар для воды установлен неправильно.	Установите резервуар для воды правильно.