Парта Экстра 2Т 2М 3-5 ГР(Н564)PL (Столеш.ЛДСП 3У, экран ЛДСП)

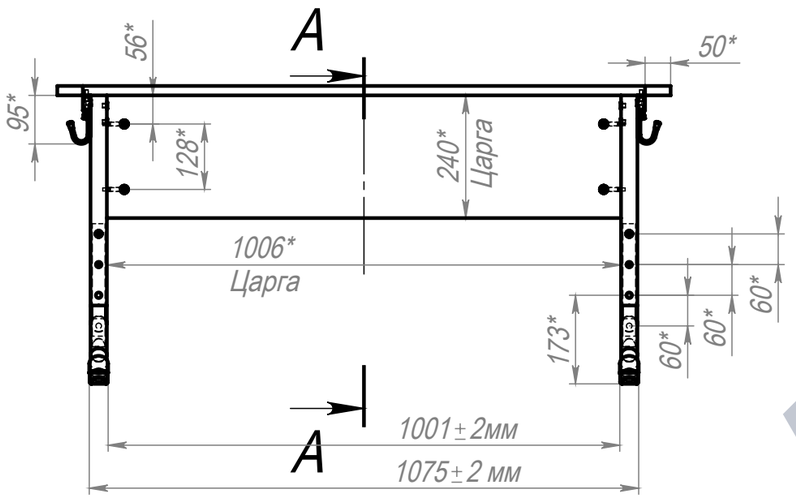

A-A (1 : 7)

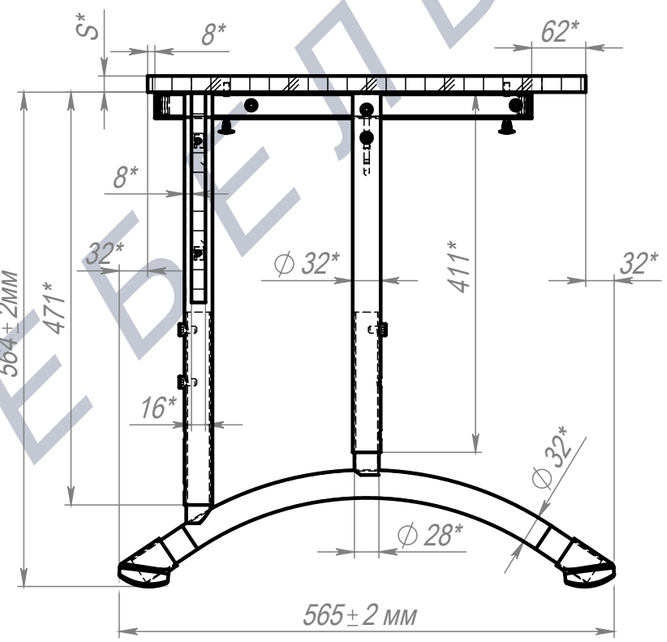

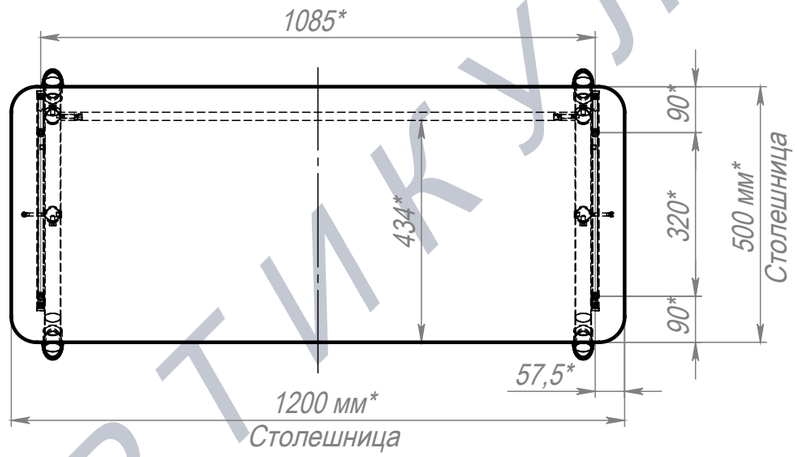

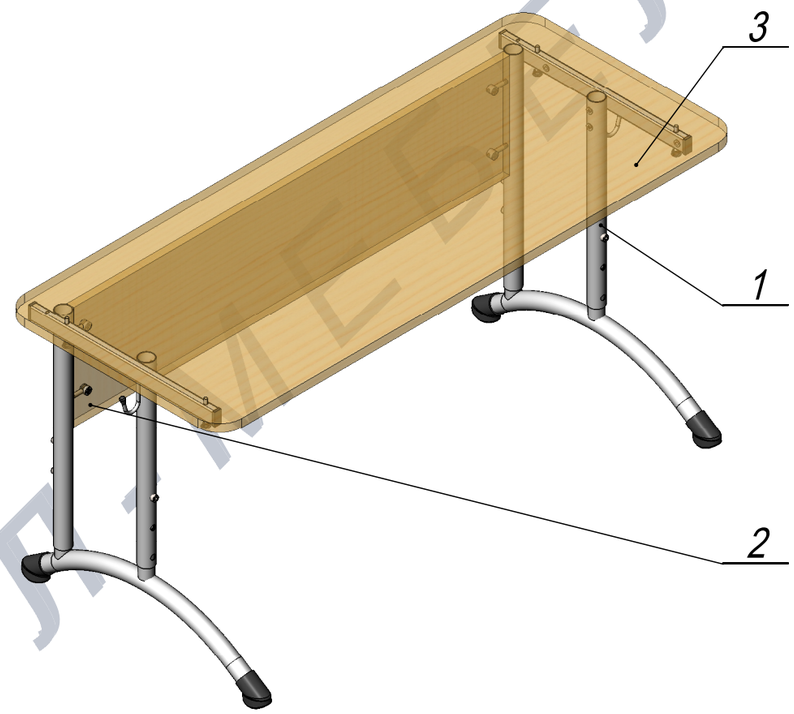

Крепеж столешницы и царги поставляется вместе с каркасом

3-5 ГР(Н564)PL (Столеш.ЛДСП 3У, экран ЛДСП) (3)

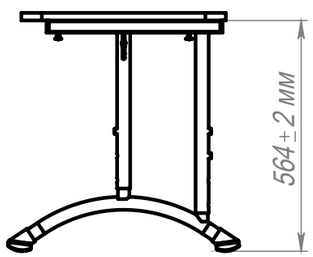

3-5 ГР(Н624)PL (Столеш.ЛДСП 3У, экран ЛДСП) (4)

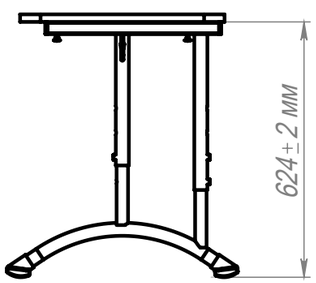

3-5 ГР(Н684)PL (Столеш.ЛДСП 3У, экран ЛДСП) (5)

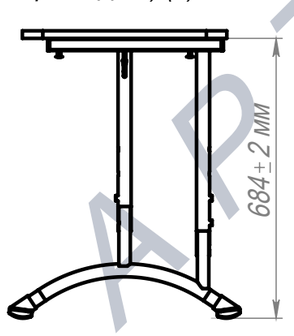

ПОЗ	Обозначение	Наименование	К-ВО
1	БП-00021719	СБР Парта Экстра 2Т. Каркас 3-5 ГР(Н564)PL	1
2	БП-00014840	ЦАРГА ЭК128 Н240xL1006xS16	1
3	БП-00015084	Столешница 1200x500 3У 4М6 L57,5_1085_57,5 W90_320_90	1

БП-00022526				Парта Экстра 2Т 2М 3-5 ГР(Н564)PL (Столеш.ЛДСП 3У, экран ЛДСП)	Лит.	Масса	Масштаб
	ФИО	Подп.	Дата				1:12
Разраб.			06.06.2025				
Нач.КО					Лист 1	Листов 3	
Нач.ПР					Артикул-Мебель		
Нач.УЧ							
Нач.УЧ							

Шифр: Копировал Формат А3

Путь хранения файла D:\Чертежи\Стандартные модели\Столы\Парта Экстра 2Т Регулируемая\

Название файла Файл: Ч_Парта Экстра 2Т 2М 3-5 ГР(Н564)PL (Столеш.ЛДСП 3У, экран ЛДСП) (БП-00022526).

АРТИКУЛ-МЕБЕЛЬ