Общество с ограниченной ответственностью
«Научно-техническая компания ПРИБОРЭНЕРГО»

Догрузочный резистор
PVR3-100V-3x20VA

Руководство по эксплуатации
Паспорт
ТЛСП.434273.098ПСРЭ

Чебоксары
2024

Оглавление

1 Основные сведения об изделии…… 3
2 Комплектность…… 3
3 Сроки службы и хранения, гарантии изготовителя…… 3
4 Требования безопасности…….. 3
5 Обслуживание……. 4
6 Условия транспортирования……. 4
7 Условия хранения и утилизации……... 4
8 Указание по эксплуатации…… 4
9 Свидетельство о приемке…….. 5
Приложение А (обязательное)…….. 6
10 Лист регистрации изменений…… 8

1 Основные сведения об изделии

Резисторы догрузочные серии PVR (далее – резисторы) предназначены для оптимальной догрузки вторичных обмоток измерительных трансформаторов тока и напряжения, сохраняющих при этом минимальную погрешность измерения.

Резисторы обеспечивают эксплуатацию трансформаторов с оптимальной нагрузкой до 100 % номинальной мощности.

Крепление осуществлять на монтажную DIN-рейку шириной 35 мм (ГОСТ IEC 60715-2021) или на ровную поверхность.

Технические характеристики приведены в таблице 1.

Таблица 1 – Технические характеристики

Параметр	Значение
Диапазон напряжения, В	100
Потребляемая мощность, ВА	3x20
Фаза	3
Сопротивление, Ом	3x500
Корпус	G124R*-RU
Габаритные размеры устройства, мм	255x146x94
Диапазон рабочих температур, °С	- 40 … + 70
Термостойкость, °С, ниже	100
Относительная влажность, не более в процентах (%)	98
Примечание – R*-радиатор.	

2 Комплектность

Догрузочный резистор PVR3-100V-3x20VA ___ шт.

Упаковка 1 шт.

Паспорт 1 экз. на партию.

3 Сроки службы и хранения, гарантии изготовителя

Режим работы непрерывный.

Гарантийный срок эксплуатации 36 месяцев с даты продажи.

Срок хранения 24 месяца с даты продажи.

Назначенный срок службы 10 лет при условии проведения требуемого технического обслуживания.

Если дату продажи установить невозможно, то гарантийный срок исчислять с даты его изготовления.

Претензии не принимаются при нарушении условий эксплуатации, при механических и термических повреждениях корпуса резистора или нарушении целостности гарантийной наклейки.

4 Требования безопасности

При соблюдении требований настоящего руководства по эксплуатации

резистор не представляет опасности для жизни и здоровья потребителя не причиняет вред его имуществу и окружающей среде.

Монтаж резистора необходимо выполнять в обесточенном состоянии квалифицированному электротехническому персоналу, имеющему соответствующий допуск.

ЗАПРЕЩАЕТСЯ ЭКСПЛУАТАЦИЯ И ПОДЛЕЖИТ ЗАМЕНЕ РЕЗИСТОР С ПОВРЕЖДЕНИЕМ КОРПУСА ИЛИ ПРОВОДОВ.

ЗАПРЕЩАЕТСЯ ИСПОЛЬЗОВАНИЕ РЕЗИСТОРА СО ЗНАЧЕНИЯМИ, ПРЕВЫШАЮЩИМИ ЗНАЧЕНИЯ, УКАЗАННЫЕ В РАЗДЕЛЕ 1 (ТАБЛИЦА 1) НАСТОЯЩЕГО РУКОВОДСТВА

5 Обслуживание

В процессе эксплуатации догрузочный резистор PVR3-100V-3x20VA не требует специального обслуживания.

6 Условия транспортирования

Транспортирование догрузочного резистора PVR3-100V-3x20VA разрешается любым видом крытого транспорта, обеспечивающим предохранение упакованных устройств от механических повреждений.

7 Условия хранения и утилизации

Хранение догрузочного резистора PVR3-100V-3x20VA осуществлять в упаковке изготовителя в крытых сухих помещениях при температуре окружающего воздуха от – 40 °С до + 70 °С.

По истечении срока службы резистор утилизировать как бытовые отходы.

Резистор по классу опасности отходов соответствует V классу (практически неопасные отходы).

8 Указание по эксплуатации

Резистор допускается использовать только при температуре от – 40 °С до + 70 °С при относительной влажности воздуха не более 98 %.

Допускается предельное значение перегрузки по току 1000 % не более 1 с.

Резистор необходимо монтировать на металлическую поверхность, обеспечивающую надежное крепление.

Не допускается монтаж устройства вблизи (ближе 100 мм) поверхностей из не термостойких материалов (термостойкость ниже 100 °С).

Не допускается монтаж догрузочного резистора PVR3-100V-3x20VA в места, доступные для случайного прикосновения корпуса.

ВАЖНО!!! Подключения резистора к шине заземления обязательно!

9 Свидетельство о приемке

Догрузочный резистор PVR3-100V-3x20VA изготовлен в соответствии с действующей технической документацией и признан пригодным для эксплуатации.

Подпись лица, ответственного за приемку:

_____(_____).

Дата: «____»_____ 20_____ г.

МП

Приложение А
(обязательное)

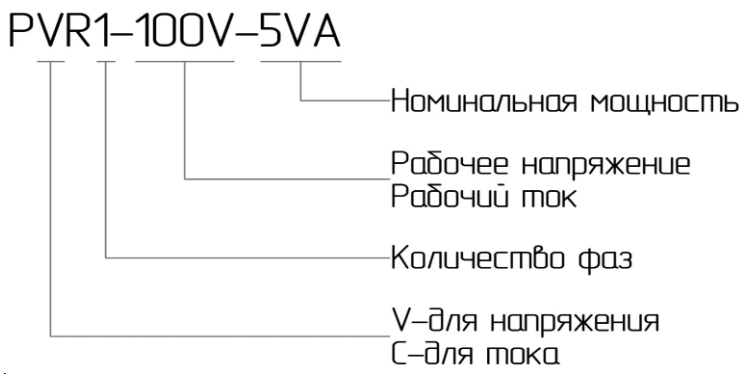

Рисунок А.1 – Маркировка

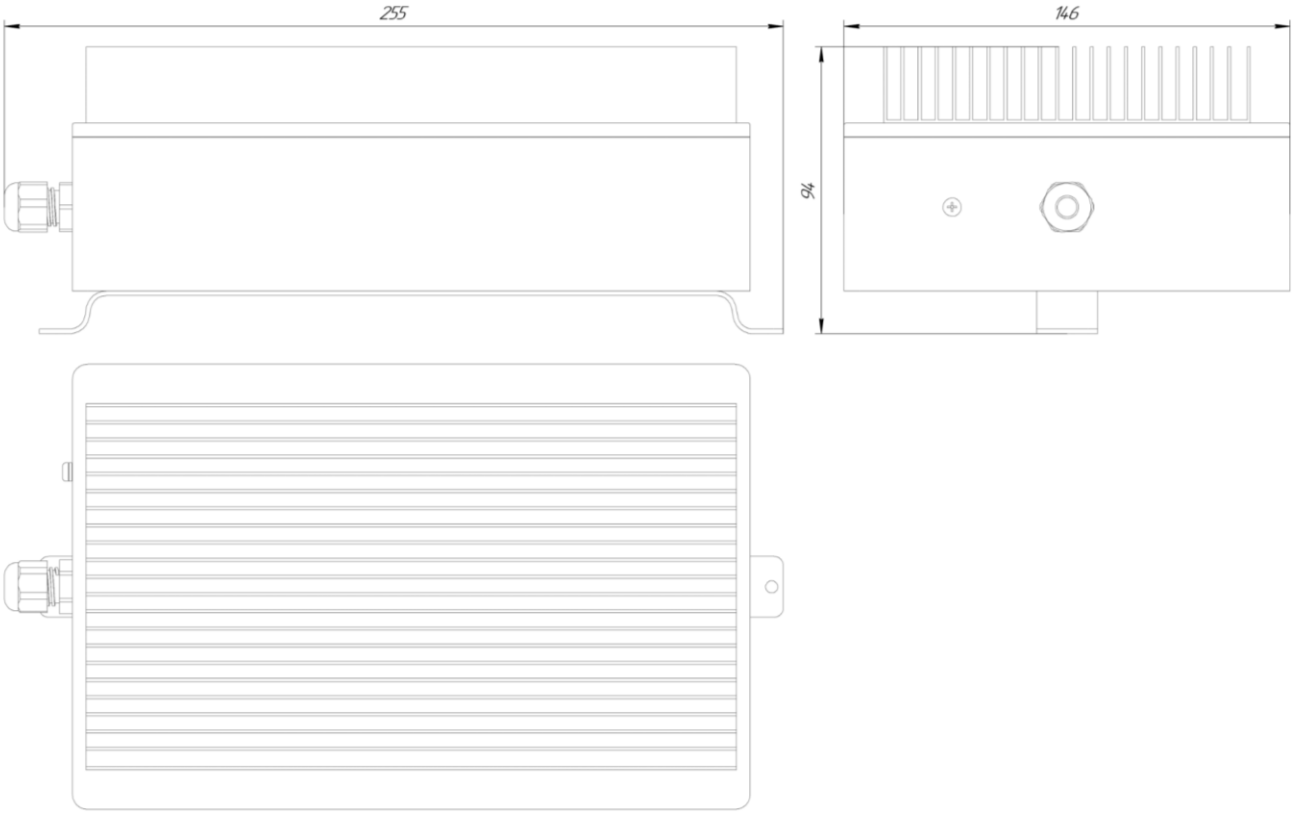

Рисунок А.2 – Габаритные размеры

Продолжение приложения А

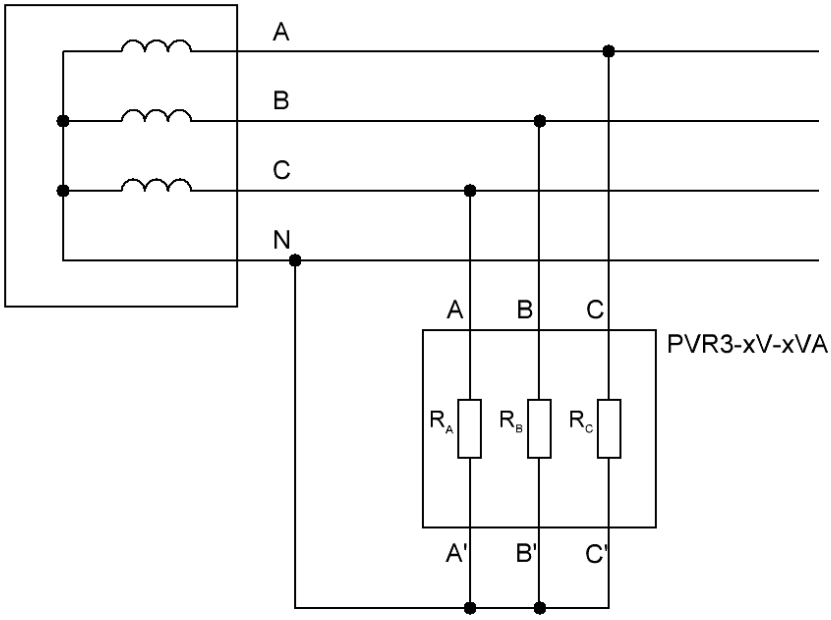

Рисунок А.3 – Схема подключения

Лист регистрации изменений									
Номера листов (страниц)					Всего листов (страниц) в документе	Номер документа	Входящий номер сопроводительного документа и дата	Подпись	Дата
Изм	изме-ненных	заменен-ных	новых	аннули-рованных					